savo

ALTAAT JA KEITTIÖVARUSTEET

KAIKENKOKOISEEN
ELÄMÄÄN



9/2026















SISÄLTÖ

Keittiön komposiittialtaat 4

Keittiön teräsaltaat 28
Keittiöaltaiden lisävarusteet 36

Vuototurva 44

Kylpyhuonealtaat 50
Kylpyhuonealtaiden lisävarusteet 66

Valopeilit 70

Valopeilikaapit 74

Pyykin lajittelu 76

Valaistus 78

Pistorasiat 84

Mekanismit 100
Yläkaapin mekanismit 100
Aamiaiskaapin mekanismit 102
Alakaapin mekanismit 108
Lajittelumekanismit 112
Kuivauskaapin varusteet 122

Sokkeli 126

Laatikot ja varusteet 128
Kiskot ja puulaatikot 130
Lokerikot 132
Jakajat 139
Laatikon suojamatot ja varusteet 141

Säilytys 142

Siivouskaapin sisäosat 146

Grillipannu ja teppanyaki 148



Komposiittialtaat



Savo-komposiittialtaat valmistetaan patentoidulla GPS-teknologialla

Dynaamisten GPS-muottien edut staattisiin muotteihin verrattuna:

100% PUHTAAT värit

- Värit toistuvat erinomaisesti – musta on pikimusta ja valkoinen puhtaan-valkoinen.
- Haalistumattomat värit ovat ajan hampaan ulottumattomissa.

Erittäin KESTÄVÄ

- Iskujen, lämpöshokkien ja naarmujen kestävyys on huippuluokkaa.
- Allas on huoleton käyttää sekä omistaa.

HELPPO puhdistaa

- Tasainen ja sileä pinta hylkii likaa.
- Allas on hygieeninen ja helppo pitää puhtaana.





Materiaalin tasaisuus käytettäessä patentoitua dynaamista GPS-muottia

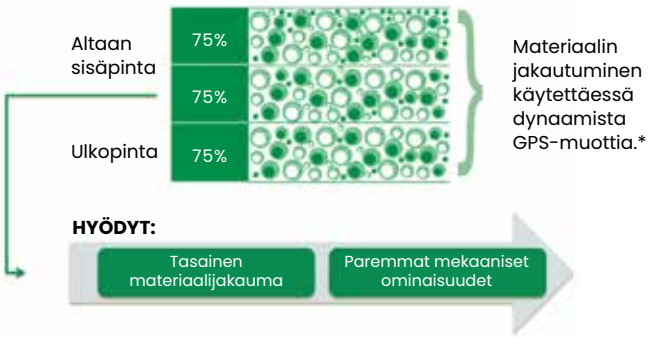

Lopputulos staattisella muotilla

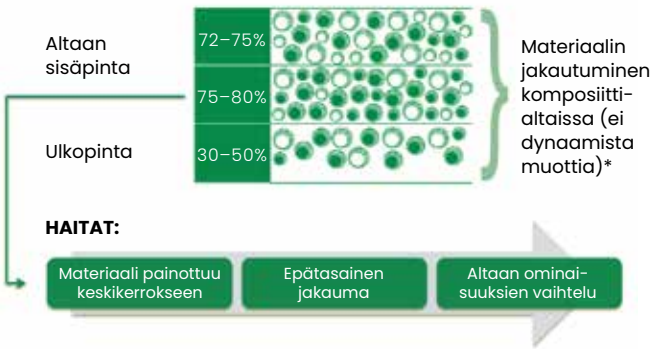

*) Prosenttiosuus kuvaa materiaalin jakaumaa altaan eri kerroksissa.

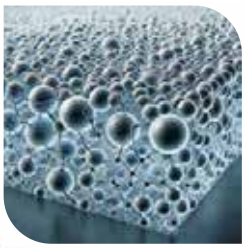

KERATEK PLUS

Ainutlaatuinen **Keratek Plus** koostuu keraamisista nano-partikkeleista ja sidosaineesta. Kullakin partikkelilla on ominainen raekoko. Kun pienimmät ainesosat asettuvat materiaalissa täyttämään isompien materiaalihiukkasten välejä, altaasta tulee vahvempi, tasaisempi ja erityisesti sen pinnasta sileämpi. VAALA ja SAIMAA -komposiittialtaat on valmistettu Keratek Plus -materiaalista.

2% Nano-teknologia

20% Akryylihartsi (sidosaine)

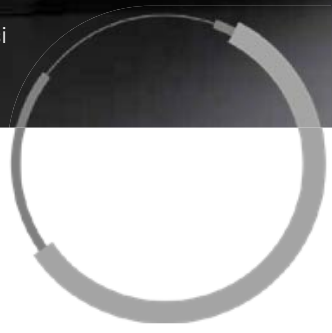

20% Keraamiset partikkelit

58% Tekninen kvartsi

Oikea huolto pitää komposiittialtaan kauniina pitkään

Puhdista ja kuivaa komposiittiallas aina käytön jälkeen. Säännöllinen hoito ehkäisee lian, kalkin ja muiden epäpuhtauksien pinttymistä sekä auttaa säilyttämään altaan siistin ulkonäön ja pitkän käyttöiän. Komposiittialtaiden lämpötilankesto on erinomainen (jopa 280°C), mutta erittäin kuumien astioiden alla on suositeltavaa käyttää alustaa.



KERATEK® Plus
CERAMIC NANOTECHNOLOGY CN6
by Elleci

20 vuoden
TAKUU



VAALA

Yksi tuote, kaksi asennustapaa. Päältä ja alta asennettava komposiittiallas samalla tuotteella.

- hanan asennus työtasoon
- päältä asennetun altaan reunan korkeus vain 6 mm
- väri valkoinen, musta ja harmaa
- materiaali Keratek Plus
- takuu 20 vuotta
- sisältää Prevex Flexloc -vesilukon ja putkiston sekä
- magneettisen pohjaventtiilin designkannen

Lisävarusteet: kaukosäädettävä pohjaventtiili, musta kori-pohjaventtiil, valutuskaukalo, leikkuulauta ja rullamatto.

KERATEK® Plus
CERAMIC NANOTECHNOLOGY CN6
by Elleci

GREENGUARD GOLD







VAALA 50

- ulkomitat 456 x 456 mm
- asennusaukon koko päältä asennettavalle 445 x 445 mm, R5
- asennusaukon koko alta asennettavalle 400 x 400 mm, R10
- altaan koko 400 x 400 mm
- altaan syvyys 200 mm
- väri valkoinen tai musta

Sopii 45 cm allaskaappiin, jos se ei ole reunimmainen kaappi.



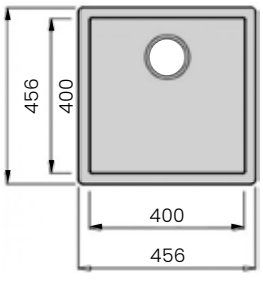

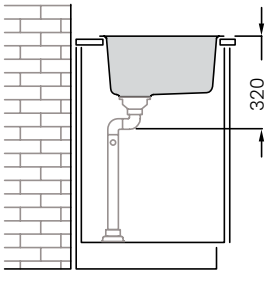

Nro	Tuote	€ alv 25,5 %
38010	Komposiittiallas VAALA 50 valkoinen	598,26
38013	Komposiittiallas VAALA 50 musta	598,26



VAALA 60

- ulkomitat 556 x 456 mm
- asennusaukon koko päältä asennettavalle 545 x 445 mm, R5
- asennusaukon koko alta asennettavalle 500 x 400 mm, R10
- altaan koko 500 x 400 mm
- altaan syvyys 200 mm
- väri valkoinen, terrakotta tai musta

Sopii 60 cm allaskaappiin.







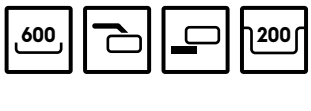

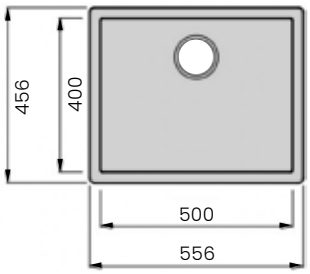

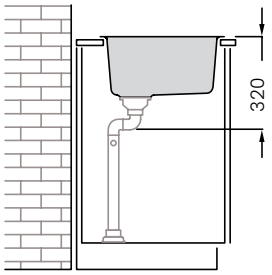

Nro	Tuote	€ alv 25,5 %
38020	Komposiittiallas VAALA 60 valkoinen	614,07
38022	Komposiittiallas VAALA 60 terrakotta	614,07
38023	Komposiittiallas VAALA 60 musta	614,07







VAALA 80

- ulkomitat 756 x 456 mm
- asennusaukon koko päältä asennettavalle 745 x 445 mm, R5
- asennusaukon koko alta asennettavalle 700 x 400 mm, R10
- XXL-kokoinen allas, 700 x 400 mm
- altaan syvyys 200 mm
- väri musta

Sopii 80 cm allaskaappiin.





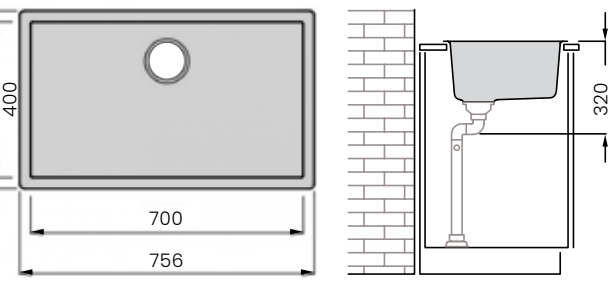



Nro	Tuote	€ alv 25,5 %
38033	Komposiittiallas VAALA 80 musta	686,55

20 vuoden
TAKUU



SAIMAA

Päältä asennettava maksimaalisen leveä komposiittiallas.

- kaksi väriä: musta ja valkoinen
- valmis hanareikä (Ø 35 mm) keskellä
- altaan syvyys 190 mm
- materiaali Keratek Plus
- takuu 20 vuotta
- sisältää Prevex Flexloc -vesilukon ja putkiston

Lisävarusteet: kaukosäädettävä pohjaventtiili, musta kori-pohjaventtiili, RST-kansi, valutuskaukalo, leikkuulauta ja rullamatto.

KERATEK® Plus
CERAMIC NANOTECHNOLOGY CN6
by Elleci

GREENGUARD





SAIMAA MUSTA 60+

- ulkomitat 610 x 500 mm
- asennusaukon koko 590 x 480 mm
- XL-kokoinen allas, 540 x 400 mm
- altaan syvyys 190 mm
- väri musta

Sopii 60 cm allaskaappiin, jos se ei ole reunimmainen kaappi.



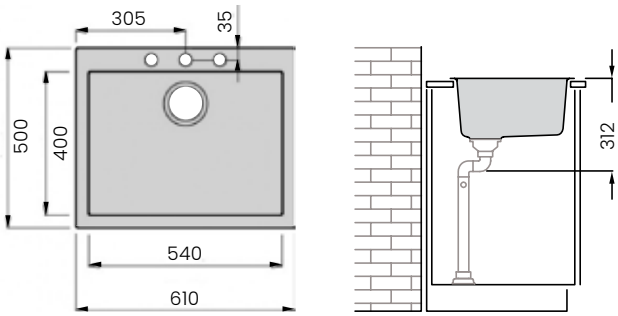

Nro	Tuote	€ alv 25,5 %
38083	Komposiittiallas SAIMAA 60+ musta	567,95







SAIMAA VALKOINEN 60+

- ulkomitat 610 x 500 mm
- asennusaukon koko 590 x 480 mm
- XL-kokoinen allas, 540 x 400 mm
- altaan syvyys 190 mm
- väri valkoinen

Sopii 60 cm allaskaappiin, jos se ei ole reunimmainen kaappi.

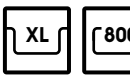

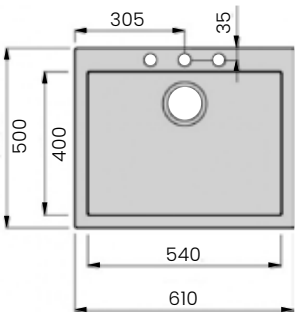

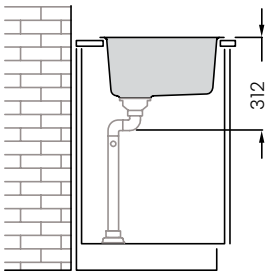

Nro	Tuote	€ alv 25,5 %
38080	Komposiittiallas SAIMAA 60+ valkoinen	567,95



GRANITEK PLUS – upeat graniitin sävyt yhdistettynä hartsin kestävyyteen





20% Akryylihartsi (sidosaine)

80% Tekninen kvartsi

GRANITEK PLUS

Granitekin kemiallinen koostumus on graniittirakeiden yhdistelmä, jotka on sidottu yhteen värittömällä akryylihartsilla. Graniitin värin valinta ja sen eri värien yhdistelmien vaihtelu määräävät valmiin tuotteen värin.

Granitek-altaat säilyttävät luonnonkiven tuntuisen pinnan ja ulkonäön pitkään. Tämä ominaisuus tekee siitä entistä houkuttelevamman estetiikan ja käytettävyyden kannalta.

GRANITEK® NATURAL GRANITE EFFECT by Elleci

GREENGUARD

10 vuoden
TAKUU

Uudessa päältä asennettavassa **Nero**-altaassa on kapea hanalippa, jolloin pestäville astioille jää hyvin tilaa. Nero-allas kestää hyvin korkeita lämpötiloja ja voimakkaita iskuja.

Ulkonääöltään allas on tyylikkään yksinkertainen ja siihen voidaan muotoilun ansiosta yhdistää sekä käytännöllinen leikkuulauta että valutuskaukalo. Näillä lisävarusteilla saat lisää työskentelytilaa keittiöön.



GRANITEK
NATURAL GRANITE EFFECT
by Elleci

GREENGUARD



NERO 50

- ulkomitat 450 x 510 mm
- asennusaukon koko 430 x 480 mm
- altaan koko 390 x 365 mm
- altaan syvyys 180 mm
- väri musta

Sopii 50 cm allaskaappiin, ja jopa 45 cm, jos se ei ole reunimmainen kaappi. Altaan mukana toimitetaan musta pyöreä design-kansi, joka peittää rosterisen koripohjaventtiilin mahdollistaen silti altaan tyhjenemisen.

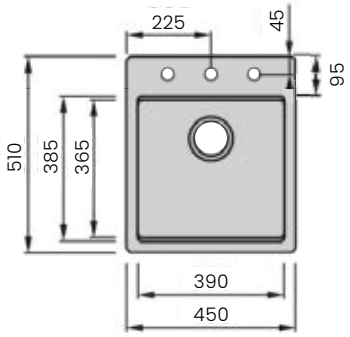

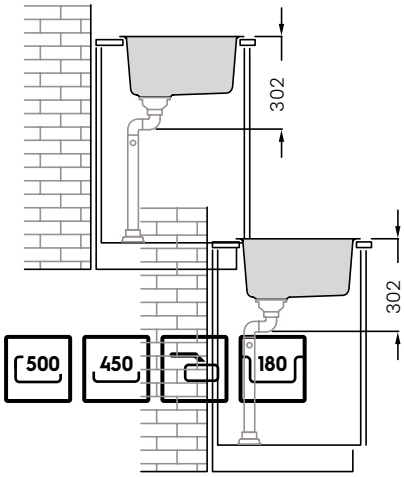

Nro	Tuote	€ alv 25,5 %
38226	Komposiittiallas NERO 50 musta	345,25



NERO 60

- ulkomitat 570 x 510 mm
- asennusaukon koko 550 x 480 mm
- altaan koko 510 x 365 mm
- altaan syvyys 180 mm
- väri musta

Sopii 60 cm allaskaappiin. Altaan mukana toimitetaan musta pyöreä design-kansi, joka peittää rosterisen koripohjaventtiilin mahdollistaen silti altaan tyhjenemisen.

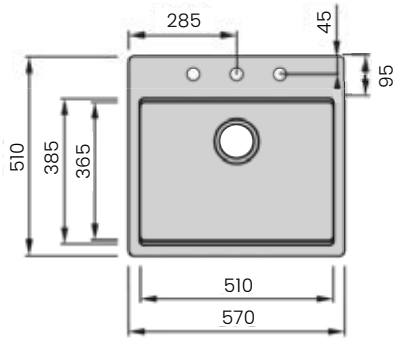



Nro	Tuote	€ alv 25,5 %
38236	Komposiittiallas NERO 60 musta	354,47

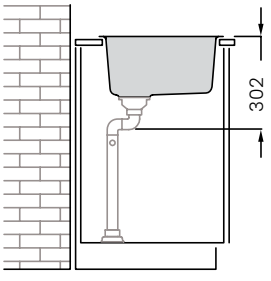

Katso Nero-altaiden lisävarusteet sivulta 43.

10 vuoden
TAKUU

PUULA

Päältä asennettava hanalipallinen komposiittiallas.

- valmis hanareikä (Ø 35 mm) keskellä
- materiaali Granitek
- takuu 10 vuotta
- sisältää Prevex Flexloc -vesilukon ja putkiston



Lisävarusteet: kaukosäädettävä pohjaventtiili, musta koripohjaventtiili, RST-kansi, valutuskaukalo, leikkuulauta ja rullamatto.



GRANITEK
NATURAL GRANITE EFFECT
by Elleci

GREENGUARD





PUULA 50

- ulkomitat 470 x 500 mm
- asennusaukon koko 450 x 480 mm
- altaan koko 400 x 400 mm
- altaan syvyys 200 mm
- väri musta

Sopii 45 cm allaskaappiin, jos se ei ole reunimmainen kaappi.

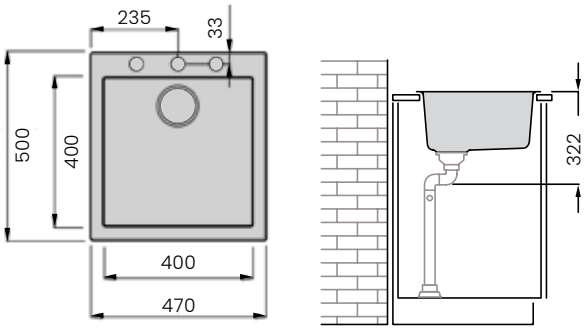

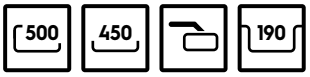

Nro	Tuote	€ alv 25,5 %
38126	Komposiittiallas PUULA 50 musta	423,00







PUULA 60

- ulkomitat 570 x 500 mm
- asennusaukon koko 550 x 480 mm
- altaan koko 500 x 400 mm
- altaan syvyys 200 mm
- väri musta

Sopii 60 cm allaskaappiin.

Nro	Tuote	€ alv 25,5 %
38136	Komposiittiallas PUULA 60 musta	437,49



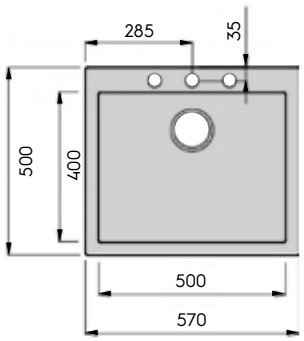

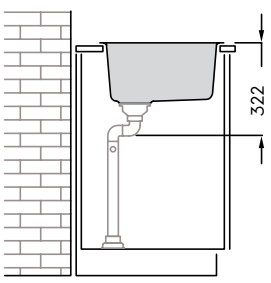

PUULA 60+

- ulkomitat 610 x 500 mm
- asennusaukon koko 590 x 480 mm
- XL-kokoinen allas, 540 x 400 mm
- altaan syvyys 190 mm
- värit betoni ja musta

Sopii 60 cm allaskaappiin, jos se ei ole reunimmainen kaappi.

Nro	Tuote	€ alv 25,5 %
38145	Komposiittiallas PUULA 60+ betoni	483,61
38146	Komposiittiallas PUULA 60+ musta	483,61



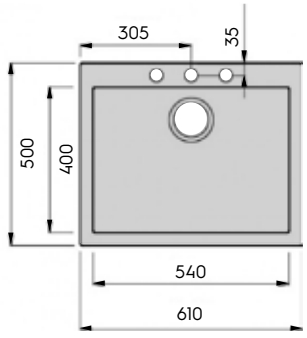

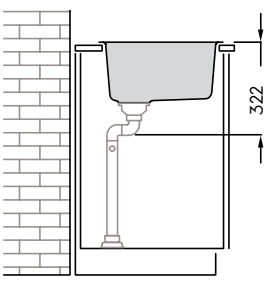



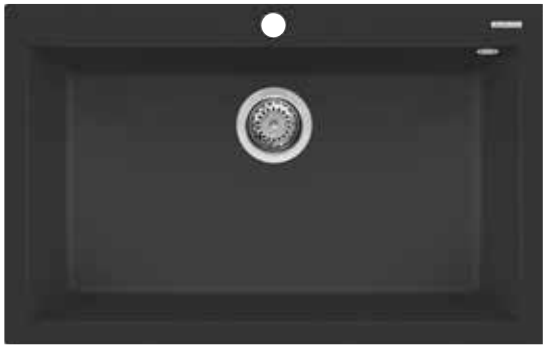

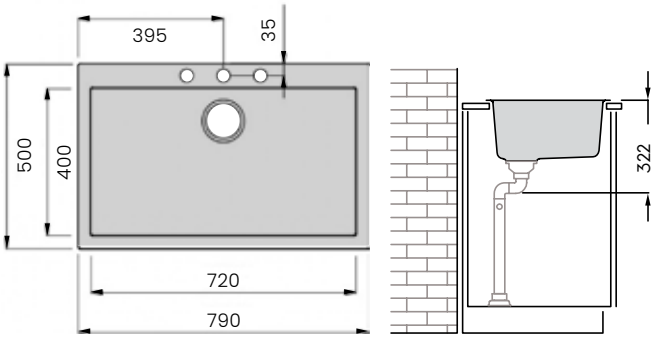

PUULA 80

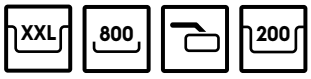

- ulkomitat 790 x 500 mm
- asennusaukon koko 770 x 480 mm
- XXL-kokoinen allas, 720 x 400 mm
- altaan syvyys 200 mm
- väri musta

Sopii 80 cm allaskaappiin.

Nro	Tuote	€ alv 25,5 %
38156	Komposiittiallas PUULA 80 musta	532,37

10 vuoden
TAKUU



VUOKSI

Päältä asennettava valutustasollinen komposiittiallas.

- ei valmista hanareikää, joten kätisyys valittavissa
- esiporaukset hanalle ja esim. kaukosäädölle
- materiaali Granitek
- takuu 10 vuotta
- sisältää Prevex Flexloc -vesilukon ja putkiston

Lisävarusteet: kaukosäädettävä pohjaventtiil, musta koripohjaventtiili, pohjaventtiilin RST-kansi ja rullamatto (500 x 334 mm).

GRANITEK
NATURAL GRANITE EFFECT
by Elleci

GREENGUARD





VUOKSI 100

- ulkomitat 1000 x 500 mm
- asennusaukon koko 980 x 480 mm
- altaan koko 480 x 435 mm
- altaan syvyys 200 mm
- väri musta

Sopii 60 cm allaskaappiin.

Nro	Tuote	€ alv 25,5 %
38336	Komposiittiallas VUOKSI 100 musta	557,41



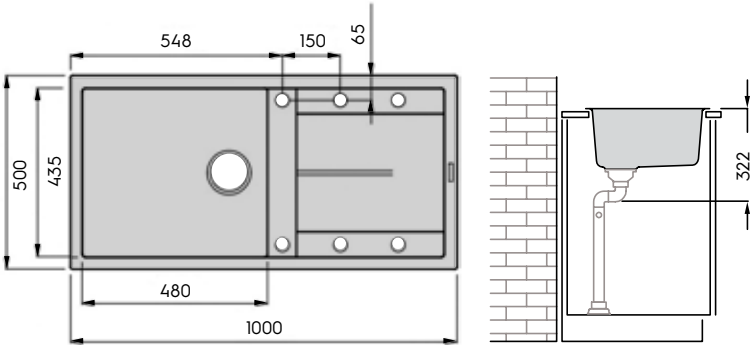



Kestävä teräsallas on helppo pitää puhtaana

Teräsaltaat kestävät käyttöä erittäin hyvin ja ovat helppo pitää puhtaana. Puhdista ja kuivaa allas säännöllisesti, jotta lika ja kalkki eivät pääse pinttymään altaan pintaan. Teräsaltaaseen ei tule jättää metallisia astioita tai välineitä pitkäksi aikaa, koska nämä voivat jättää jälkiä altaan pinnalle.

Käytön myötä pintaan voi syntyä naarmuja. Naarmut ovat osa altaan normaalia elinkaarta eivätkä heikennä tuotetta tai vaikuta käyttöikään. Ruostumattomissa teräsaltaissa naarmut näkyvät usein selvemmin uutena, kun pinta on vielä tasainen. Materiaalin erinomainen korroosionkestävyys perustuu sen kykyyn muodostaa itsestään suojaava kromioksidipassiivikalvo, joka uusiutuu jatkuvasti käytön aikana.

Teräsaltaat



VANAJA

Yksi tuote, kolme asennustapaa. Päältä asennettava, huullosasennettava tai alta asennettava teräsallas samalla tuotteella.

- hanan asennus työtasoon
- materiaali satiinihiottu ruostumaton teräs AISI 304 18/10
- materiaalipaksuus 1 mm
- äänieristetty
- integroitu ylivuotosuoja
- sisältää Prevex-vesilukon ja putkiston

Lisävarusteet: kaukosäädettävä pohjaventtiili, pohjaventtiilin RST-kansi, leikkuulauta ja rullamatto.

Huom.! Teräsaltaidemme materiaali on kierrätettävää, hygieenistä ja erittäin kestävää. Tuotanto on automatisoitu, mutta altaat viimeistellään käsin.







VANAJA 30 RST

- ulkomitat 270 x 440 mm
- asennusaukon koko päältä asennettavalle 260 x 430 mm, R10
- huulloksen koko 272 x 442 mm, R11
- asennusaukon koko alta asennettavalle 231 x 401 mm, R13
- altaan koko 230 x 400 mm
- altaan syvyys 170 mm
- sisältää Prevex Flexloc -vesilukon ja putkiston

Sopii 30 cm allaskaappiin.



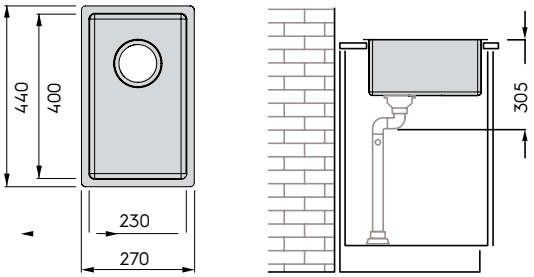

Nro	Tuote	€ alv 25,5 %
39001	Teräsallas VANAJA 30 RST	421,68



VANAJA 50 RST

- ulkomitat 440 x 440 mm
- asennusaukon koko päältä asennettavalle 430 x 430 mm, R10
- huulloksen koko 442 x 442 mm, R11
- asennusaukon koko alta asennettavalle 401 x 401 mm, R13
- altaan koko 400 x 400 mm
- altaan syvyys 200 mm
- sisältää Prevex Flexloc -vesilukon ja putkiston

Sopii 50 cm allaskaappiin.



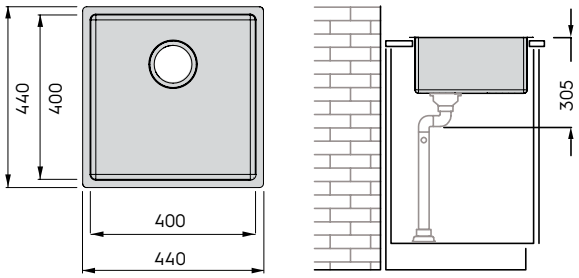

Nro	Tuote	€ alv 25,5 %
39011	Teräsallas VANAJA 50 RST	453,31



VANAJA 60 RST

- ulkomitat 540 x 440 mm
- asennusaukon koko päältä asennettavalle 530 x 430 mm, R10
- huulloksen koko 542 x 442 mm, R11
- asennusaukon koko alta asennettavalle 501 x 401 mm, R13
- altaan koko 500 x 400 mm
- altaan syvyys 200 mm
- sisältää Prevex Flexloc -vesilukon ja putkiston

Sopii 60 cm allaskaappiin.



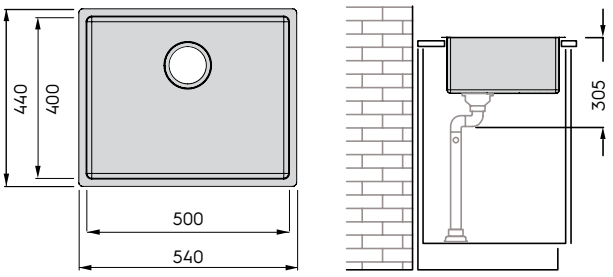

Nro	Tuote	€ alv 25,5 %
39021	Teräsallas VANAJA 60	495,47







VANAJA 60 KUPARI JA MESSINKI

- ulkomitat 540 x 440 mm
- asennusaukon koko päältä asennettavalle 530 x 430 mm, R10
- huulloksen koko 542 x 442 mm, R11
- asennusaukon koko alta asennettavalle 501 x 401 mm, R13
- altaan koko 500 x 400 mm
- altaan syvyys 200 mm
- sisältää Prevex Smartloc -vesilukon ja putkiston (ei yhteensopiva kaukosäädettävän pohjaventtiilin kanssa)

Sopii 60 cm allaskaappiin.



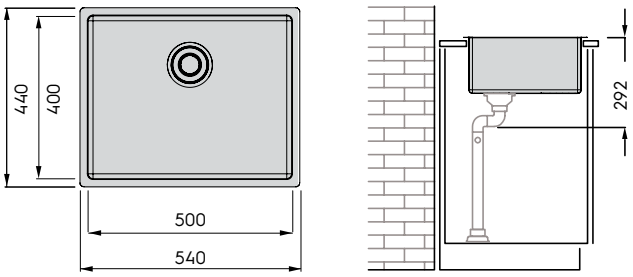

Nro	Tuote	€ alv 25,5 %
39023	Teräsallas VANAJA 60 kupari	922,43
39024	Teräsallas VANAJA 60 messinki	922,43

SYVÄRI

Päältä asennettava tai huullosasennettava hanalipallinen teräsallas.

- materiaali satiinihiottu ruostumaton teräs AISI 304 18/10
- materiaalipaksuus 1 mm
- äänieristetty
- valmis hanareikä (Ø 35 mm) keskellä
- integroitu ylivuotosuoja
- sisältää Prevex Flexloc -vesilukon ja putkiston

Lisävarusteet: kaukosäädettävä pohjaventtiili, RST-kansi, leikkuulauta ja rullamatto.

Huom.! SYVÄRI-altaissa on erittäin tukeva hanalippa.









SYVÄRI 50 RST

- ulkomitat 440 x 510 mm
- asennusaukon koko 430 x 495 mm, R10
- huulloksen koko 442 x 512 mm, R11
- teräsrakenteella vahvistettu hanalippa
- altaan koko 400 x 400 mm
- altaan syvyys 200 mm

Sopii 50 cm allaskaappiin.

Nro	Tuote	€ alv 25,5 %
39111	Teräsallas SYVÄRI 50 RST	619,34

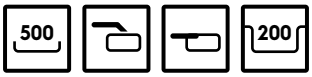

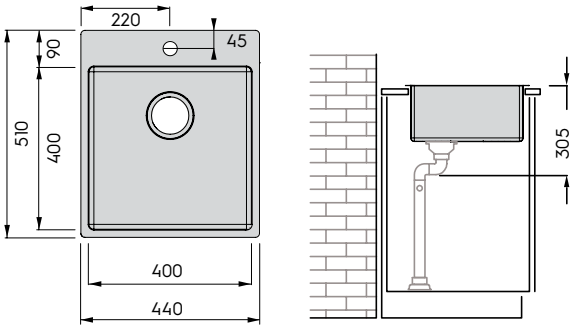



SYVÄRI 60 RST

- ulkomitat 540 x 510 mm
- asennusaukon koko 530 x 495 mm, R10
- huulloksen koko 552 x 512 mm, R11
- teräsrakenteella vahvistettu hanalippa
- altaan koko 500 x 400 mm
- altaan syvyys 200 mm

Sopii 60 cm allaskaappiin.

Nro	Tuote	€ alv 25,5 %
39121	Teräsallas SYVÄRI 60 RST	652,29

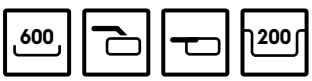

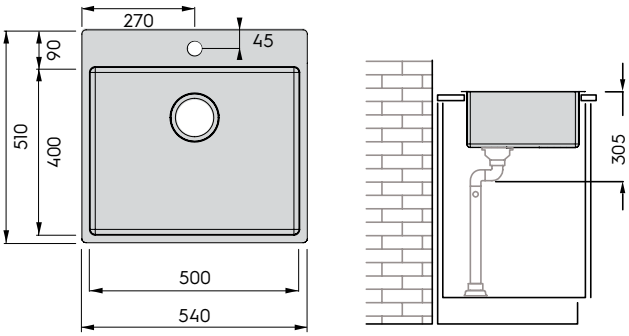



Keittiöaltaiden lisävarusteet





KUURNA

Musta muovinen (polystyreeni) valutuskaukalo kaikille altaille, joiden sisämitta on 400 mm. Valutuskaukalo on kätevä keittiöaltaan toiminnallisuutta lisäävä apuväline. Sisältää kaksi erillistä kaukaloa. Suositellaan käsinpesua.

- ison kaukalon mitat 440 x 183 mm, korkeus 54 mm
- pienen kaukalon mitat 204 x 183 mm, korkeus 36 mm
- materiaalivahvuus 2,3 mm





Nro	Tuote	€ alv 25,5 %
38931	Valutuskaukalo KUURNA musta	41,88

Leikkuulauta WOOD

Kätevä leikkuulauta, joka sopii täydellisesti altaan päälle ja antaa lisää laskutilaa esimerkiksi pienissä keittiöissä. Soveltuu myös työtason päälle tai tarjoilualustaksi.

Wood-leikkuulauta pysyy erinomaisesti paikallaan alla olevien kumitassujen ansiosta.

- koko 200 x 425 mm
- materiaali kestävä kumipuu
- sopii kaikkiin Savo-altaisiin, joiden sisämitta on 400 mm



Nro	Tuote	€ alv 25,5 %
38901	Leikkuulauta WOOD 200 x 425 mm	68,77







Rullamatto

Silikonipinnoitteinen rullamatto suojaa altaan pohjaa kolhuilta ja on hyvä kuivausalusta astioille ja kattiloille. Voidaan käyttää myös laskualustana kuumille astioille työtasolla ja ruokapöydällä. Rullattavissa pieneen kokoon säilytystä varten.

- koko avattuna 440 x 320 mm (sopii altaisiin, joiden sisämitta on 400 mm) tai 500 x 334 mm (sopii Vuoksi-altaaseen)
- lämpötilankesto -40°–+230°
- voidaan pestä astianpesukoneessa

Nro	Tuote	€ alv 25,5 %
38921	Rullamatto 440 x 320 mm musta	95,91
38922	Rullamatto 500 x 334 mm musta	108,07









Kaukosäädettävä pohjaventtiili

- kaukosäädettävä pohjaventtiili Prevex Flexloc -vesilukolle
- ei sovi VANAJA 60 kuparin- ja messinginsävyisiin altaisiin
- pohjaventtiilin kauko-ohjaukselle tehtävä reikä on Ø 35 mm

Nro	Tuote	€ alv 25,5 %
38951	Kauko-ohjattu pohjaventtiili Flexloc	68,77



Pohjaventtiilin kannet

Tyylikäs pohjaventtiilin design-kansi viimeistelee keittiö-altaan ulkonäön.

- magneettinen RST-kansi Prevex-pohjaventtiileihin
- RST-kansi vakiona VAALA-altaissa
- musta kansi vakiona NERO-altaissa



Nro	Tuote	€ alv 25,5 %
38950	Pohjaventtiilin RST-kansi	15,12
38957	NERO koripohjaventtiilin musta design kansi	28,44

Koripohjaventtiili musta

Viimeistele keittiöaltaan ulkonäkö mustalla koripohja-venttiilillä.

- 114 mm mattamusta koripohjaventtiili 1 1/2" ulkokierteellä
- mukana mustat ylivuoto-osat



Nro	Tuote	€ alv 25,5 %
38955	Koripohjaventtiili musta	101,34







Valutuskaukalo NERO

- Koko 380 x 165 x 86 mm
- materiaali helppohoitoinen muovi

Nro	Tuote	€ alv 25,5 %
38932	Valutuskaukalo NERO musta	50,41



Leikkuulauta NERO

- Koko 380 x 220 x 8 mm
- materiaali korkeapainelaminaatti

Nro	Tuote	€ alv 25,5 %
38902	Leikkuulauta NERO musta	85,31



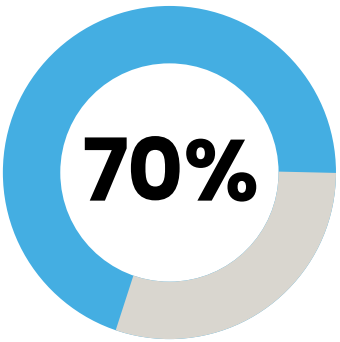

Yli 70 % kaikista keittiön vesivahingoista tapahtuu pesualtaan kaapissa. Vuototurva-tuotteiden ansiosta vuoto havaitaan ajoissa, jolloin vesivahinkoa ei pääse syntymään ja rahaa säästyy.





Suojakaukalot allaskaappiin ja astianpesukoneelle

Kalusterungon alle asennettavat suojakaukalot keräävät vuotavan veden ennen kuin se imeytyy lattiarakenteisiin. Ylivuotoputki ohjaa veden näkyviin.

- asennus allaskaapin ja integroidun astianpesu-koneen alle
- kerää ja ohjaa mahdollista vesivuotoa
- suojakaukalot voidaan yhdistää tiiviisti toisiinsa (yhdistäjä)
- säädettävä ylivuotoputki O-renkaalla asennetaan kaukaloon
- astianpesukoneen kaukaloa voidaan kaventaa
- takalipassa ja etuosassa pitävä tarrakiinnitys
- valmistettu iskunkestävästä PP-muovista

Nro	Tuote	€ alv 25,5 %
23500	Ylivuotoputki 210 mm suojakaukalolle	10,47
23501	Suojakaukalon yhdistäjä tiivistysnauhalla	7,92
23506	Allaskaapin 60 cm suojakaukalo 596 x 415 mm	32,90
23508	Allaskaapin 80 cm suojakaukalo 796 x 415 mm	40,02
23525	Integroidun 45 cm astiapesukoneen suojakaukalo 446 x 480 mm	25,11
23526	Integroidun 60 cm astiapesukoneen suojakaukalo 596 x 480 mm	28,07

Tilauksesta saatavilla myös 40 cm ja 90 cm suojakaukalo allaskaappiin.





Integroidun kylmälaitteen suoja

Kalusterungon sisälle asennettava kondenssiveden suoja integroiduille kylmälaitteille.

- kerää ja ohjaa kondenssivettä
- ei peitä rungon takaosan ilmankiertoaukkoa
- takaosan matala osa jättää enemmän tilaa ilmankierrolle
- suojaa myös kaapin runkoa laitteen asennusvaiheessa
- takalipassa ja etuosassa pitävä tarrakiinnitys
- valmistettu iskunkestävästä PP-muovista

Nro	Tuote	€ alv 25,5 %
23486	Integroidun kylmälaitteen vuotokaukalo 56 x 54 cm	27,93



Vuotokaukalot PRO

- asennus lattiamallisen, vapaasti seisovan astiapesukoneen tai kylmälaitteen alle
- kerää ja ohjaa mahdollista vesivuotoa/kondenssivettä
- kylmälaitteen PRO-vuotokaukalo kerää 2 litraa vettä vapauttamatta sitä lattialle
- takalipassa ja etuosassa pitävä tarrakiinnitys
- valmistettu erittäin tukevasta, iskunkestävästä ja kierrätettävästä PP-muovista

Tilauksesta saatavilla:
- 45 x 50 cm astianpesukoneen alle (446 x 500 x 40 mm)
- 60 x 56,5 cm kylmälaitteen alle (596 x 565 x 20 mm)
- 60 × 60 cm kylmälaitteen alle (596 x 596 x 20 mm)

Nro	Tuote	€ alv 25,5 %
23734	Astianpesukoneen vuotokaukalo PRO 60 cm (596 x 490 x 40) (L x S x K)	34,78
23744	Kylmälaitteen vuotokaukalo PRO 60 cm (596 x 620 x 20) (L x S x K)	39,88

Allaskaapin suoja

Allaskaapin suoja suojaa allaskaapin pohjaa tippuvalta vedeltä sekä huolittelee läpivientien asennuksen.

UUSIA KOKOJA

- etu- ja takareunassa tarrakiinnitys
- materiaali harmaa iskunkestävä PP-muovi, ei taitu
- helpottaa siivoamista
- etureunan 16 mm alasveto suojaa kaapin runkoa
- helppo työstää

Nro	Tuote	€ alv 25,5 %
23394	Allaskaapin suoja 40 cm (367 x 545-560)	15,98
23395	Allaskaapin suoja 50 cm (467 x 545-560)	16,92
23396	Allaskaapin suoja 60 cm (567 x 545-560)	17,73
23397	Allaskaapin suoja 70 cm (667 x 545-560)	21,35
23398	Allaskaapin suoja 80 cm (767 x 545-560)	21,35
23400	Allaskaapin suoja 100 cm (967 x 545-560)	25,78
23404	Allaskaapin suoja 40 cm (367 x 560-575)	15,98
23405	Allaskaapin suoja 50 cm (467 x 560-575)	16,92
23406	Allaskaapin suoja 60 cm (567 x 560-575)	17,73
23407	Allaskaapin suoja 70 cm (667 x 560-575)	21,35
23408	Allaskaapin suoja 80 cm (767 x 560-575)	21,35
23409	Allaskaapin suoja 90 cm (867 x 560-575)	23,10
23410	Allaskaapin suoja 100 cm (967 x 560-575)	25,78

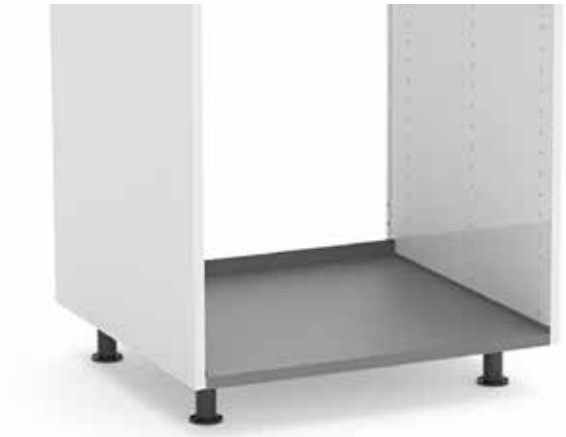

Allaskaapin läpiviennit

Allaskaapin läpiviennit nopeuttavat LVI-asennusta ja tiivistävät poratut reiät. Jokaisessa läpiviennissä on pehmeä helma, joka ruuveilla kiristettäessä puristuu tiiviisti pohjaa vasten. Valmistettu harmaasta muovista ja joustavasta kumista.



- Allaskaapin tiiviste-/läpivientisarja sisältää:
  - joustava läpivientirengas 1 kpl Ø 45–88 mm
  - joustava läpivientirengas 2 kpl Ø 8–18 mm
  - joustava läpivientirengas 2 kpl Ø 17-27 mm
  - astianpesukoneen läpivienti Ø 84 mm

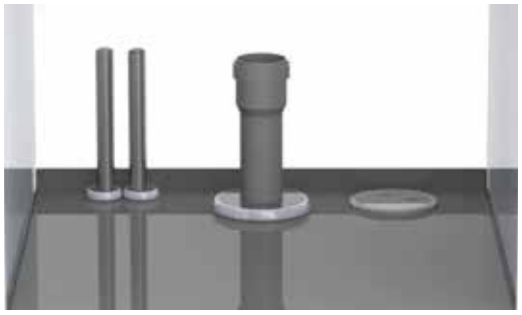

Nro	Tuote	€ alv 25,5 %
23301	Allaskaapin joustava tiivistyssarja	106,09







Vesivuotohälyttimet

Lisäturvaa keittiöön saadaan vesivuotohälyttimillä. Vesivuotohälytin hälyttää heti kun sen anturi tunnistaa veden. Vuotavan veden tunnistaminen ja hälytys varhaisessa vaiheessa estää kustannuksia aiheuttavan kosteuden kertymisen ja vesivahingot.





Vesivuotohälytin 3 Volt

- hälyttää 85 dB äänellä neljän päivän ajan ja matalammalla äänellä 10 päivää
- yksi anturi laitteessa ja kaksi lisäanturia
- lisäanturin johdon pituus 150 cm
- kaksi AA-paristoa, kesto yli 2 vuotta
- toiminnan TEST-painike

Nro	Tuote	€ alv 25,5 %
23353	Vesivuotohälytin 3 Volt kolmella anturilla	116,83





Vesivuotohälytin 9 Volt

- hälyttää 85 dB äänellä 48 tunnin ajan ja matalammalla äänellä vielä viisi päivää
- kertakäyttöinen, pariston kesto 10 vuotta

Tilauksesta saatavilla myös 230 Volt malli.

Nro	Tuote	€ alv 25,5 %
23351	Vesivuotohälytin 9 Volt	50,36



Tiivistysnauhat ja -massa

Läpivientien tiivistämiseen. Vedenpitävyys on RISE (Research Institutes of Sweden) testaama ja hyväksymä.

- vedenpitävät nauhat ja massa on valmistettu joustavasta materiaalista (PIB)
- erittäin hyvä tarttuvuus
- kaksipuoleinen musta nauha on täydellinen erilaisten materiaalien tiivistämiseen
- valkoinen, yksipuolinen suojakalvolla varustettu tiivistenauha varmistaa, että kaikki putken läpiviennit ja liitokset ovat vedenpitäviä.
- muovailtavaa tiivistysmassaa käytetään lisätiivisteenä vesi- ja viemäriputkien aukon ympärillä

Tuote		€ alv 25,5 %
23551	Tiivistysnauha 2-puoleinen musta, 30 m	131,60
23552	Tiivistysnauha suojakalvolla valk., 30 m	150,40
23553	Tiivistysmassa harmaa 40 g	3,89





Allaskaapin tiivistyssarja

Patentoitu läpivienti astianpesukoneiden liitäntöihin allaskaapeissa. Nopeuttaa asennusta ja tarjoaa suojan vesivahingoilta. Valmistettu ABS-muovista. Poraus Ø 84 mm.

Astianpesukoneen läpivientisarja sisältää:
- joustava läpivientirengas 1 kpl 45–55 mm
- joustava läpivientirengas 2 kpl 15–19 mm

Tiivistesarja sisältää:
- joustava läpivientirengas 2 kpl 21–26 mm
- väritön Aqua Tät -tiivisteaine 40 ml
- APK-läpivienti Ø 84 mm
- tiivistenauhat 110, 75, 65 ja 45 mm

Nro	Tuote	€ alv 25,5 %
22721	APK-läpivienti, sarja	34,78
22731	Allaskaapin tiivistyssarja	111,73



Kylpyhuonealtaat



10 vuoden
TAKUU

PURO

Soma pyöreä Puro-kylpyhuoneallas sopii kapeankin kylpyhuonekalusteen päälle.

- asennetaan tason päälle
- materiaali innovatiivinen DuraTek-komposiitti
- takuu 10 vuotta
- valmiit poraukset hanalle ja ylivuodolle
- värit musta, valkoinen ja kaunis harmaanvihreä sage
- sisältää kotimaisen tilaa säästävän Prevex Preloc -vesilukon taipuisalla viemäriputkella

DURATEK® by Elleci







PURO

- halkaisija 400 mm
- altaan syvyys 110 mm

Nro	Tuote	€ alv 25,5 %
37640	Päälle asennettava allas PURO pyöreä valkoinen	375,56
37643	Päälle asennettava allas PURO pyöreä musta	375,56
37644	Päälle asennettava allas PURO pyöreä sage	375,56

400 110

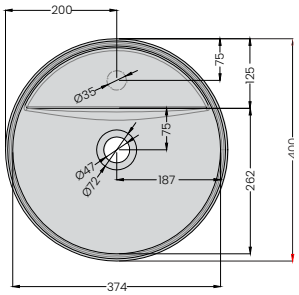

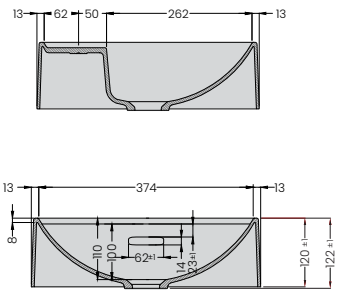

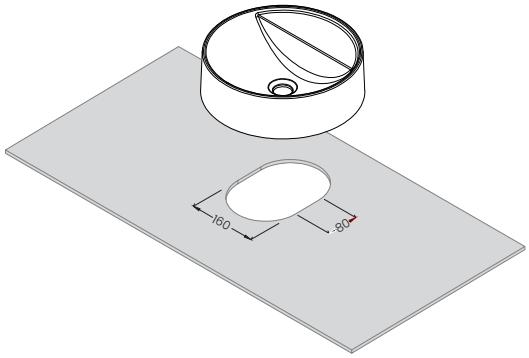





10 vuoden
TAKUU

KIANTA

Tyylikäs puoli-integroitava Kianta-allas sopii moderniin kylpyhuoneeseen.

- asennetaan puoliksi tasoon integroituna, puolet altaasta jää näkyviin tason päälle
- kalusteen minimileveys 600 mm ja minimisyvyys 400 mm
- valmiit poraukset hanalle ja ylivuodolle
- värit musta ja valkoinen
- materiaali innovatiivinen DuraTek-komposiitti
- takuu 10 vuotta
- sisältää kotimaisen tilaa säästävän Prevex Preloc -vesilukon taipuisalla viemäriputkella

DURATEK®
by Elleci









KIANTA

- ulkomitat 600 x 400 mm
- altaan koko 579 x 265 mm
- altaan syvyys 110 mm
- väri valkoinen ja musta

Nro	Tuote	€ alv 25,5 %
37710	KIANTA 60 valkoinen	475,71
37713	KIANTA 60 musta	475,71

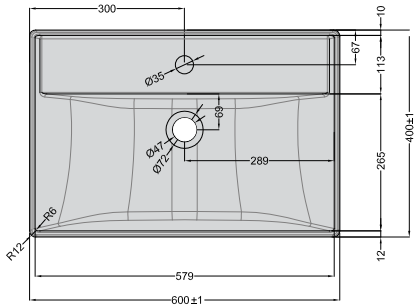

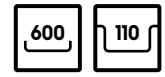

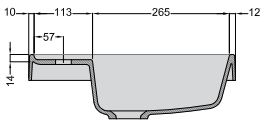

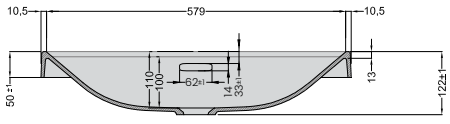

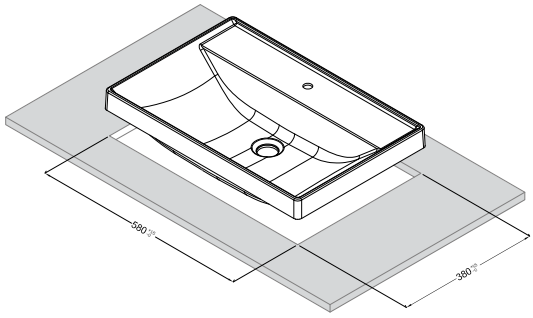

10 vuoden
TAKUU

KOITERE

Koitere-tasoaltaassa yhdistyvät kätevästi tilava pesuallas ja laskutaso. Tasoallas on valmistettu kokonaan helppohoitoisesta ja kestävästä komposiittimateriaalista. Tason paksuus on vain 10 mm, joten tasoallas on kevyt. Tyylikäs tasoallas sopii minimalistiseenkin sisustustyyliin.

- asennetaan erillisen allaskaapin päälle (suositeltava runkosyvyys 465 mm)
- tason syvyys 487 mm
- saatavana kolmessa eri leveydessä: 80, 100 ja 120 cm
- valmiit poraukset hanalle ja ylivuodolle
- värit valkoinen ja musta
- materiaali innovatiivinen DuraTek-komposiitti
- takuu 10 vuotta
- sisältää kotimaisen tilaa säästävän Prevex Preloc -vesilukon taipuisalla viemäriputkella sekä POP-UP-pohjaventtiilin



DURATEK®
by Elleci







KOITERE 60

- ulkomitat 605 x 487 mm
- altaan koko 500 x 300 mm
- altaan syvyys 110 mm
- väri valkoinen tai musta

Nro	Tuote	€ alv 25,5 %
37510	Tasoallas KOITERE 60 valkoinen	412,46
37513	Tasoallas KOITERE 60 musta	412,46

600 110

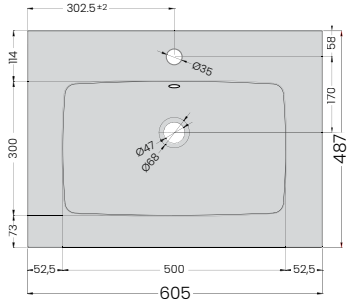

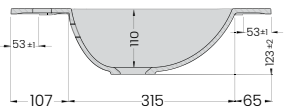

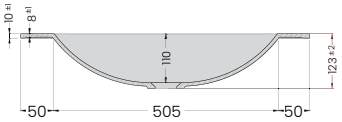









KOITERE 80

- ulkomitat 805 x 487 mm
- altaan koko 500 x 300 mm
- altaan syvyys 110 mm
- väri valkoinen tai musta

Nro	Tuote	€ alv 25,5 %
37520	Tasoallas KOITERE 80 valkoinen	451,99
37523	Tasoallas KOITERE 80 musta	451,99

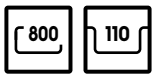

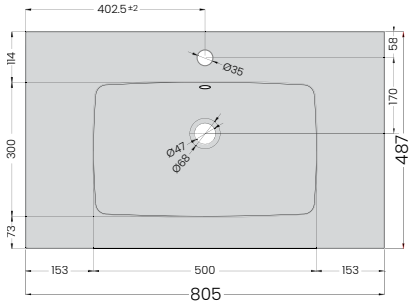

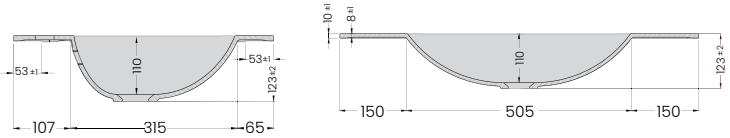

KOITERE 100

- ulkomitat 1005 x 487 mm
- altaan koko 670 x 300 mm
- altaan syvyys 110 mm
- väri valkoinen tai musta

Nro	Tuote	€ alv 25,5 %
37530	Tasoallas KOITERE 100 valkoinen	487,57
37533	Tasoallas KOITERE 100 musta	487,57

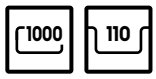

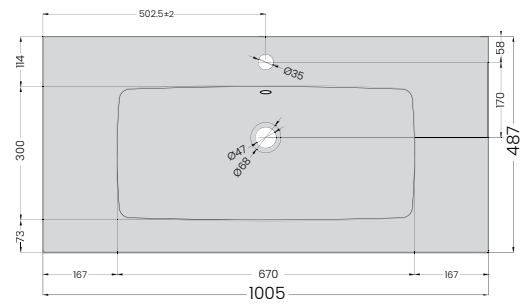

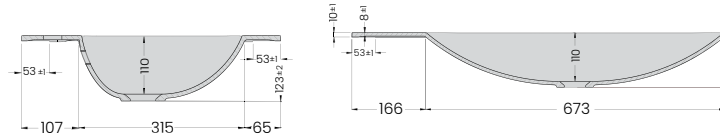



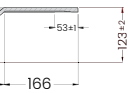
53±1
123+2
166









KOITERE 120

- ulkomitat 1205 x 487 mm
- altaan koko 670 x 300 mm
- altaan syvyys 110 mm
- väri valkoinen tai musta

Nro	Tuote	€ alv 25,5 %
37540	Tasoallas KOITERE 120 valkoinen	542,91
37543	Tasoallas KOITERE 120 musta	542,91

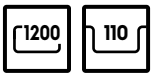

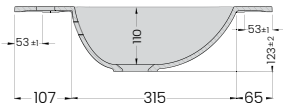

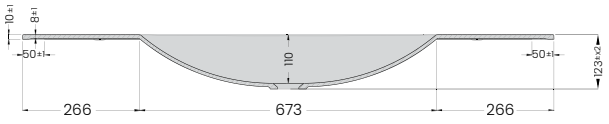

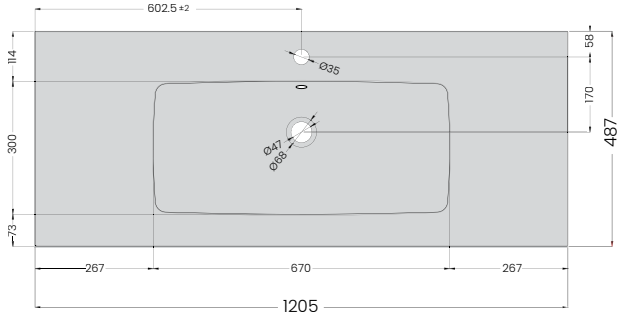

20 vuoden
TAKUU

KAAVI

Tasoon integroitava Kaavi-allas antaa mahdollisuuden käyttää tasona luonnon materiaaleja, kuten esim. luonnonkivitasoa, joka luo ylellisen tunnelman kylpyhuoneeseen.

Luonnonkivitasoon integroitu komposiittiallas on tyylikäs ja käytännöllinen valinta. Tason ja altaan välisestä saumasta tulee lähes huomaamaton. Täysintegroidut allasratkaisut ovat helppohoitoisia ja hygieenisiä. Kysy lisää kivitasotoimittajilta!

- kiinnitys tason alapuolelle
- suositeltava runkosyvyys 465 mm
- valmis poraus ylivuodolle
- värit valkoinen ja musta
- materiaali Keratek Plus
- takuu 20 vuotta
- sisältää kotimaisen tilaa säästävän Prevex Preloc -vesilukon taipuisalla viemäriputkella sekä POP-UP-pohjaventtiilin

KERATEK® Plus
CERAMIC NANOTECHNOLOGY CN6
by Elleci









KAAVI

- ulkomitat 520 x 340 mm
- altaan koko 480 x 300 mm
- asennusaukon koko 480 x 300 mm, R5
- altaan syvyys 120 mm
- väri valkoinen tai musta

Nro	Tuote	€ alv 25,5 %
37610	Alta asennettava allas KAAVI valkoinen	424,32
37613	Alta asennettava allas KAAVI musta	424,32

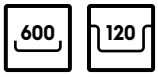

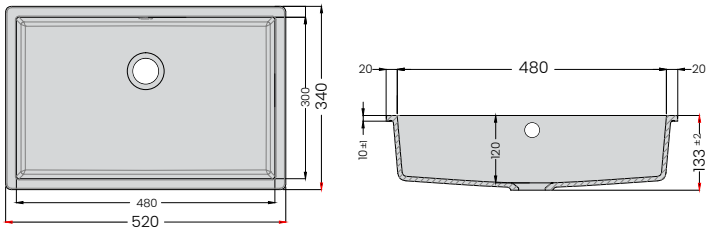



KOTO

Koto-altaan ajaton pyöreä muoto yhdistettynä matta-valkoiseen pintaan antaa lähes rajattomasti sisustus-mahdollisuuksia eri materiaaleihin yhdistettynä.

- asennetaan tason päälle
- materiaali kestävä Solid Surface -komposiitti
- sisältää kotimaisen tilaa säästävän Prevex Preloc -vesilukon taipuisalla viemäriputkella sekä POP-UP-
- pohjaventtiilin (ilman tiivistettä)
- vaatii korkearunkoisen hanan

Huom.! Solid Surface -komposiitti on hygieeninen ja kestävä allasmateriaali. Se on myös miellyttävän lämpimän tuntuinen koskettaa ja helppo puhdistaa.



KOTO

- halkaisija 400 mm
- altaan syvyys 140 mm

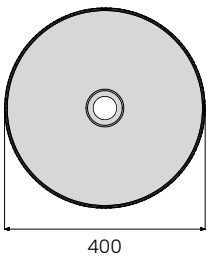

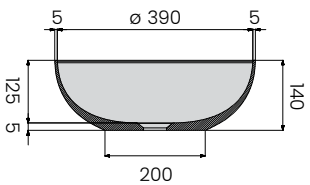

Nro	Tuote	€ alv 25,5 %
37650	Malja-allas KOTO valkoinen	440,13





KAITA

Ovaalin muotonsa ansiosta suurikokoinen Kaita-allas sopii kapeankin tason päälle.

- asennetaan tason päälle
- materiaali kestävä Solid Surface -komposiitti
- sisältää kotimaisen tilaa säästävän Prevex Preloc -vesilukon taipuisalla viemäriputkella sekä POP-UP-pohjaventtiilin (ilman tiivistettä)
- vaatii korkearunkoisen hanan

Huom.! Solid Surface -komposiitti on hygieeninen ja kestävä allasmateriaali. Se on myös miellyttävän lämpimän tuntuinen koskettaa ja helppo puhdistaa.



KAITA

- ulkomitat 480 x 320 mm
- altaan syvyys 125 mm

Nro	Tuote	€ alv 25,5 %
37660	Malja-allas KAITA valkoinen	440,13

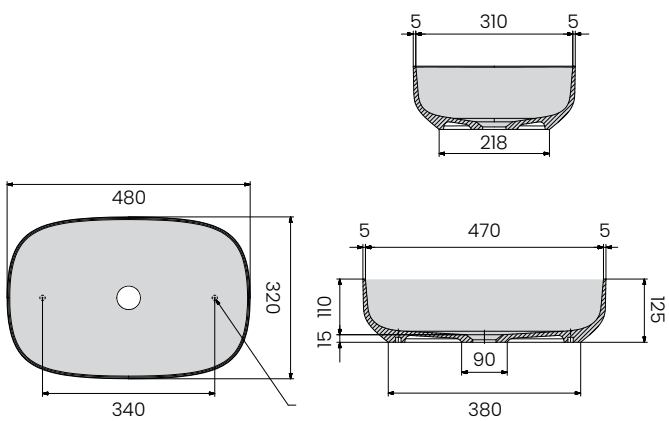

Pohjaventtiili POP-UP

Kylpyhuonealtaiden tyylikkäällä mustalla POP-UP-pohjaventtiilillä saat yhteensopivan sävyn mustaan altaaseen tai kontrastia valkoiseen altaaseen.

- asennetaan kromisen Prevex POP-UP-pohjaventtiilin tilalle
- mukana musta ylivuotorengas











Nro	Tuote	€ alv 25,5 %
37955	Pohjaventtiili POP-UP musta	37,87

Allaslaatikon takasarjan kiinnikkeet

- allaslaatikolle
- tummanharmaa Stone ja puhtaanvalkoinen ICE
- sopii Scala 186 mm laatikoille

Nro	Tuote	€ alv 25,5 %
18196	Allaskaapin takasarjan kiinnikkeet Stone	21,07
18197	Allaskaapin takasarjan kiinnikkeet Ice	21,07





Allaslaatikon viemärikaulus

- huolittelee allaslaatikon viemäriputkien työstöt
- sopii kylpyhuoneeseen ja keittiöön
- voidaan asentaa haluttuun kohtaan
- levypaksuudelle 16 mm
- leveys 150 mm
- kaksi syvyyttä 200 ja 300 mm
- valkoinen ja tummanharmaa antrasiitti

Nro	Tuote	€ alv 25,5 %
22771	Viemärikaulus 996, 200 x 150 mm valkoinen	10,54
22773	Viemärikaulus 996, 300 x 150 mm valkoinen	11,18
22781	Viemärikaulus 996, 200 x 150 mm antrasiitti	10,54
22783	Viemärikaulus 996, 300 x 150 mm antrasiitti	11,18

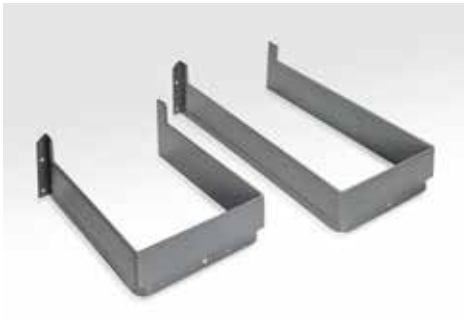

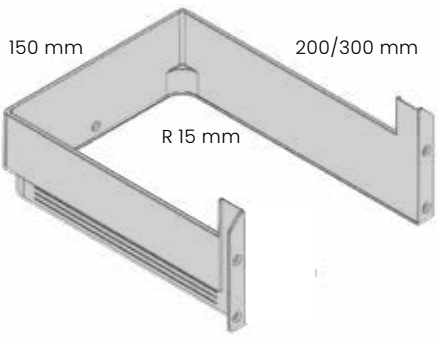





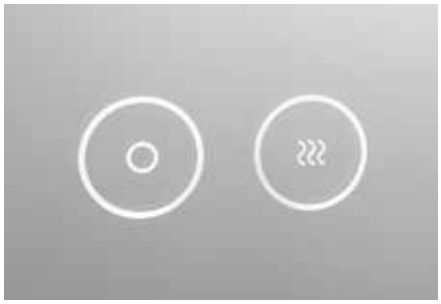



Valopeili iLED ROUND IP44

Ajaton höyrynpoistolla varustettu pyöreä valopeili valaisee sekä suoraan että epäsuorasti.

- himmennys, valon säätö ja virrankatkaisu
- valon sävy 2700–6500 K
- muistaa edellisen asetuksen
- tehokas 7 W höyrynpoisto
- hipaisukytkimet peilin alareunassa
- kaksi kokoa Ø 580 mm ja Ø 804 mm
- paksuus vain 28 mm
- värintoisto (Ra) >90
- 23 W/1000 lm (580 mm), 38 W / 1600 lm (786 mm)
- kytkentä 230 V
- IP44, soveltuu kosteisiin tiloihin

Nro	Tuote	€ alv 25,5 %
82280	Valopeili iLED ROUND 580 IP44	305,07
82283	Valopeili iLED ROUND 800 IP44	363,23



Valopeilit ja peilikaapit



Valopeili iLED QUADRA IP44

Höyrynpoistolla varustettu valopeili valaisee sekä suoraan että epäsuorasti. Voidaan asentaa pystyyn tai vaakaan.

- himmennys, valon säätö ja virrankatkaisu
- valon sävy 2700–6500 K
- muistaa edellisen asetuksen
- tehokas 7 W höyrynpoisto
- hipaisukytkimet peilin alareunassa
- koko 602 x 802 mm
- paksuus vain 28 mm
- värintoisto (Ra) >90
- 41 W/1300 lm
- kytkentä 230 V
- IP44, soveltuu kosteisiin tiloihin



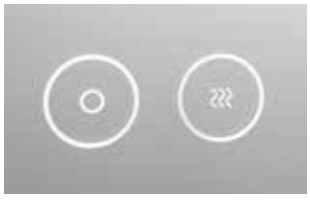

Nro	Tuote	€ alv 25,5 %
82288	Valopeili iLED QUADRA 600 x 800 mm IP44	426,57



Valopeili iLED OVAL IP44

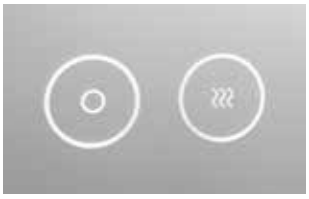

Tyylikäs höyrynpoistolla varustettu valopeili valaisee epä-suorasti.

- himmennys, valon säätö ja virrankatkaisu
- valon sävy 2700–6500 K
- muistaa edellisen asetuksen
- tehokas 7 W höyrynpoisto
- hipaisukytkimet peilin alareunassa
- koko 500 x 800 mm
- paksuus vain 26 mm
- värintoisto (Ra) >90
- kytkentä 230 V, ottoteho 23 W
- IP44, soveltuu kosteisiin tiloihin

Nro	Tuote	€ alv 25,5 %
82270	Valopeili iLED OVAL 500 x 800 mm IP44	311,53







UUSI TUOTE

Tunnelmavalaistu valopeilikaappi

Tyylikäs valopeilikaappi tuo kylpyhuoneeseen modernia ilmettä, käytännöllistä säilytystilaa ja miellyttävää valaistusta. Kaapin taakse sijoitettu tunnelmallinen taustavalo luo pehmeän valotehosteen seinälle.

Kompakti rakenne tekee peilikaapista erinomaisen ratkaisun myös pienempiin kylpyhuoneisiin. Peilipinnat sekä kaapin sisä- että ulkopuolella lisäävät käyttömukavuutta ja tekevät tuotteesta käytännöllisen osan arkea.

Valopeilikaappi musta

- Peilipinnat kaapin sisä- että ulkopuolella
- Tunnelmallinen LED-taustavalaistus
- Käytännöllinen valo kaapin sisällä
- Mitat: 600 × 800 × 110 mm (L × K × S)
- Kokonaisteho: 23 W
- Värilämpötila: 3000 K
- Värintoistoindeksi (CRI): >80
- Suojausluokka: IP44
- Asennussuunta: pysty
- Turvakalvo

Nro	Tuote	€ alv 25,5 %
82210	Valopeilikaappi 600 x 800 mm, musta	489,00

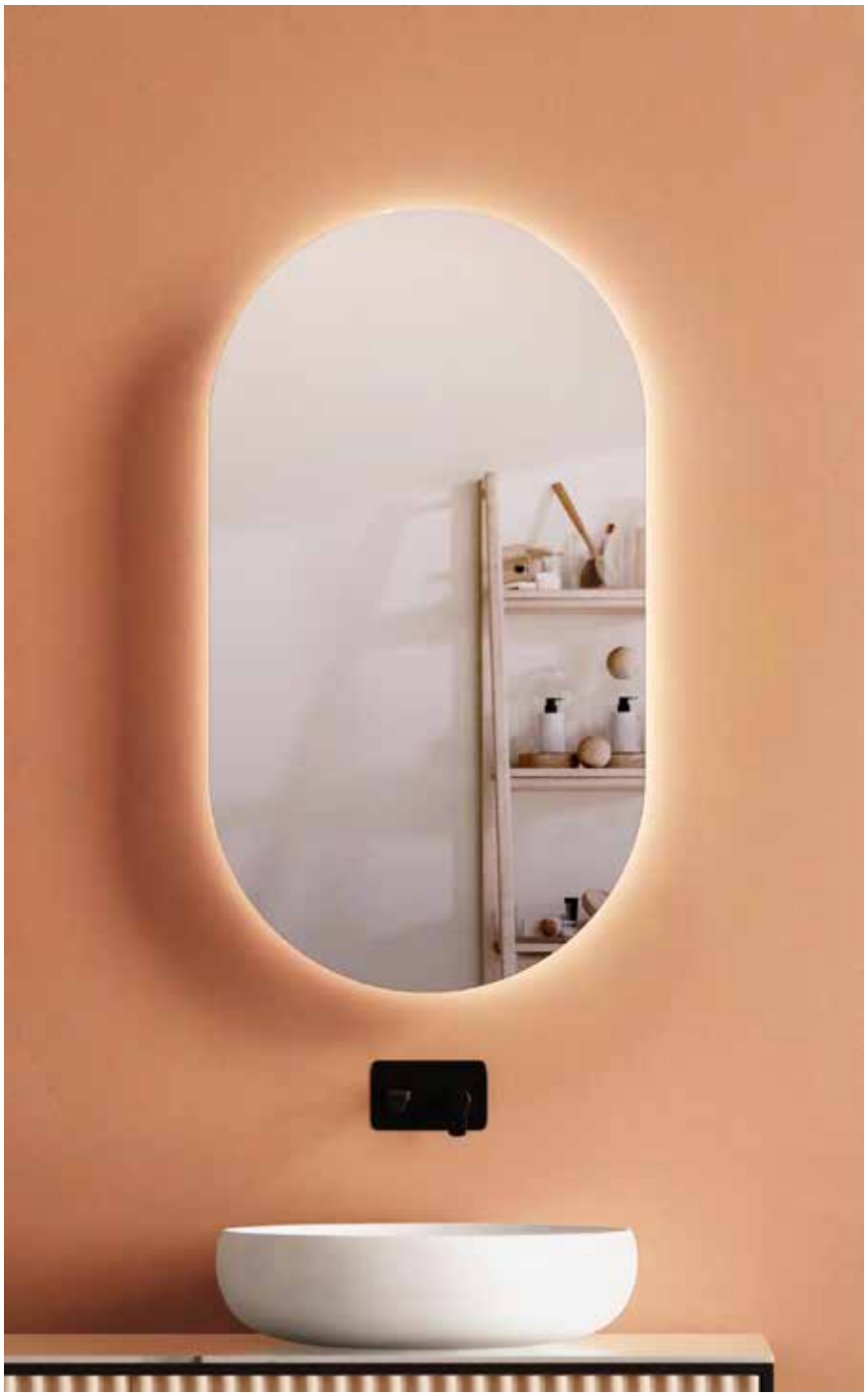





UUSI TUOTE

Valopeilikaappi ovaali

- Peilipinnat kaapin sisä- että ulkopuolella
- Tunnelmallinen LED-taustavalaistus
- Käytännöllinen valo kaapin sisällä
- Mitat: 500 × 900 × 110 mm (L × K × S)
- Kokonaisteho: 21 W
- Värilämpötila: 3000 K
- Värintoistoindeksi (CRI): >80
- Suojausluokka: IP44
- Asennussuunta: pysty
- Turvakalvo

Nro	Tuote	€ alv 25,5 %
82215	Valopeilikaappi ovaali 500 x 900 mm, musta	499,00



Hyvin suunniteltu vaatehuolto pidentää tekstiilien käyttöikää. Vaatteiden lajittelu etukäteen helpottaa pyykinpesua ja ehkäisee värjäytymisvahinkoja. Pesuohjeita kannattaa aina noudattaa, ja vaatteet olisi hyvä pestä nurinpäin käännettyinä. Pesun ja kuivatuksen jälkeen vaatteet pitää myös usein silittää ennen käyttöönottoa. Sileä vaate on kaunis ja mukavan tuntuinen päällä.



Pyykinlajitteluvaunu LAUNDRY

Käytännöllinen pyykinlajitteluvaunu, jossa on ilmavat rei'itetyt astiat. Tilavuus 80 tai 66 litraa. Leveämmässä 60 cm mekanismissa on paikat pesu- ja huuhteluaineille. LAUNDRY-mekanismi on kevytkulkuinen, täysin ulostuleva ja sen sulkeutuminen on vaimennettu.

- kaksi leveyttä 50 cm ja 60 cm
- tilavuus jopa 80 litraa
- 545 x 528 mm (K x S)
- runkopaksuus 16–19 mm
- kiinnitys rungon sisäsivuun
- testatut GRASS Nova PRO -kiskot

Nro	Tuote	€ alv 25,5 %
60395	Pyykinlajitteluvaunu 50 cm, 2 x 33 litraa	403,31
60396	Pyykinlajitteluvaunu 60 cm, 2 x 33 + 1 x 12 + 1 x 2,5 litraa	425,28





Valaistus







Saarekevalaisin NERO iLED

- antaa myös epäsuoraa valoa ylöspäin
- 1200 mm/1500 mm leveä alumiinirunko
- harjattu mattamusta
- hissitoiminto: korkeus säädettävissä
- ottoteho 37 W/45 W
- valaisuteho 130 lm/W
- ON/OFF, himmennys ja värilämpötilansäätö (2700–6500 K) valon rungossa olevista painikkeista
- toimii myös JOIN-kaukosäätimellä
- ZigBee yhteensopiva

Nro	Tuote	€ alv 25,5 %
81601	Saarekevalaisin NERO iLED 32 W 230 V 900 mm mattamusta	491,96
81602	Saarekevalaisin NERO iLED 37 W 230 V 1200 mm mattamusta	614,95
81603	Saarekevalaisin NERO iLED 45 W 230 V 1500 mm mattamusta	834,58

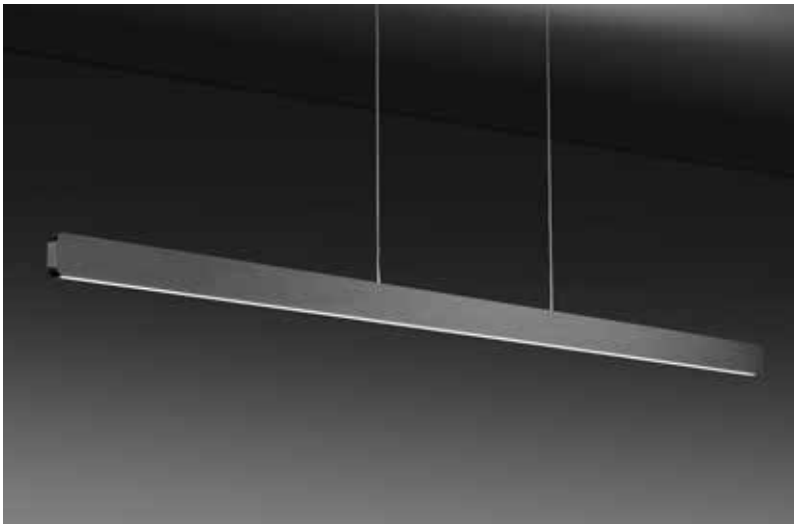

Saarekevalaisin

- asennus saarekkeen tai ruokapöydän yläpuolelle
- ripustuskorkeus säädettävissä, maks. 1850 mm
- alumiiniprofiili, eloksoitu teräksen sävyyn tai mattamusta
- 1200 x 25 x 26,5 mm
- valon värilämpötila 4000 K
- 230 V, 18,6 W, 1560 lm
- kattokiinnike 360 x 38 x 32 mm

Nro	Tuote	€ alv 25,5 %
81622	Saarekevalaisin 1200 mm 18,6 W rosteri 4000 K	261,04
81623	Saarekevalaisin 1200 mm 18,6 W mattamusta 4000 K	261,04



Himmennettävä akkuvalo

Tyylikäs ladattava akkuvalaisin, joka toimii liiketunnistimella.

- helppo magneettikiinnitys
- toimii sekä PIR-sensorilla että käsitunnistimella
- himmennettävä
- pitkäkestoinen akku (1500 mAh), joka ladataan USB-C -laturilla
- 300 x 40 x 10 mm



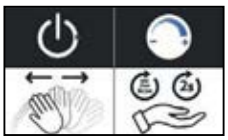





Ladattava valaisin SMART

Sensorilla varustettu valaisin havaitsee liikkeen ja sytyttää valon, joka sammuu automaattisesti 15 sekunnin kuluttua.

- kiinnitys magneetilla
- kestävä Li-ion akku
- ladataan esim. puhelimen laturilla, pistoke micro-USB
- 118 x 67 x 14 mm



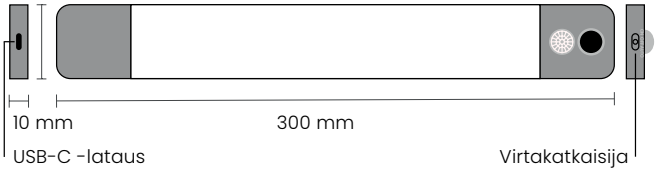

Nro	Tuote	€ alv 25,5 %
81951	Akkuvalo SMART 0,85 W, hopea, 4000 K	73,42

Nro	Tuote	€ alv 25,5 %
81961	Akkuvalo alumiini 300 mm 4000 K himmennettävä	43,93



Pistorasiat













SAVO PORT

Tasoon asennettava teleskooppinen PORT-pistorasia nostetaan ylös kääntökannesta, ja kun pistorasioita ei tarvita, se voidaan painaa takaisin piiloon.

- kääntyvä johtokansi, metallinhohtohopea
- kolme maadoitettua pistorasiaa lapsisuojalla
- poraus Ø 102 mm
- korkeus 287 mm
- alumiinirunko
- 230 V, 16 A
- virtakaapeli 250 cm, irrallinen maadoitettu pistotulppa

Nro	Tuote	€ alv 25,5 %
80726	Pistorasiayksikkö Port mattamusta	234,56

reddot design award

ONE

Design-palkittu pistorasia on helppo asentaa, koska sen voi kiinnittää paikalleen edestäpäin. Kaksi mallia, tavallinen pistorasia ja USB-latauslaite A- ja C-liittimin. Suojakansi on tilattava erikseen.

- ONE-pistorasia on maadoitettu ja siinä on lapsisuoja
- ONE USB-latauslaitteen latausteho on 5 V/2,1 A
- halkaisija Ø 59 mm
- kolme pintahelaa: RST, valkoinen ja musta
- upotus Ø 54, syvyys 50 mm
- huullosasennettava, huulloksen Ø 59,5 mm
- materiaalin paksuus 9- ∞ mm
- kaapeli 200 cm
- pistotulppa irrallaan

Kiinnitys levyyn kätevillä ruuvikielekkeillä, mahdollisuus jälkiasentaa.

Nro	Tuote	€ alv 25,5 %
80750	Pistorasia Evoline ONE	102,78
80751	Evoline ONE USB-A ja -C-latauslaite	173,94
80760	Kansi Evoline ONE RST	23,72
80761	Kansi Evoline ONE valkoinen	14,50
80762	Kansi Evoline ONE musta	14,50







WALLDISQ







Uusi WallDisq on musta langaton USB-latausyksikkö, joka on suunniteltu asennettavaksi seinille tai muille pystysuorille pinnoille. Integroitu magneetti pitää yhteensopivat laitteet tiukasti paikallaan ja mahdollistaa niiden helpon irrottamisen. Langatonta latausta tukevat laitteet latautuvat langattomasti jopa 15 watin teholla. Yhdistä ONE-pistorasian kanssa tyylikkääksi kokonaisuudeksi.



- vaatii lisäksi USB-C -laturin
- sisältää 150 cm USB-C -kaapelin

Nro	Tuote	€ alv 25,5 %
80835	Langaton latausyksikkö WallDisQ	159,39

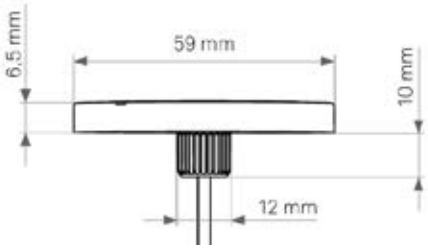

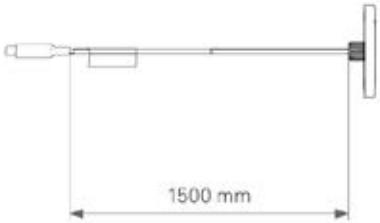







VOLTTI USB-C

Tasoon asennettava VOLTTI USB-C -pistorasia kääntyy kevyestä kosketuksesta ympäri käyttövalmiiksi.

- kaksi maadoitettua pistorasiaa lapsisuojalla
- 230 V, 16 A
- latausteho (USB-C) 5 V/2,1 A
- mitat 226 x 105 x 53 m
- upotusaukko 215 x 88 mm
- tason paksuus 10–40 mm
- virtakaapeli 250 cm, irrallinen maadoitettu pistotulppa

Nro	Tuote	€ alv 25,5 %
80740	Pistorasiayksikkö VOLTTI USB-C RST	255,64
80745	Pistorasiayksikkö VOLTTI USB-C valkoinen	317,58
80746	Pistorasiayksikkö VOLTTI USB-C musta	317,58
80747	Pistorasiayksikkö VOLTTI USB-C harjattu messinki	317,58

reddot design award

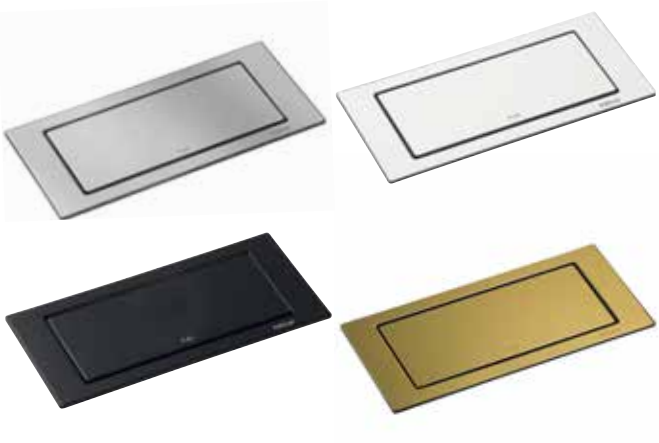



UUSI TUOTE

Pistorasia SPIN

SPIN on on kompakti musta pistorasiayksikkö, joka voidaan upottaa tasoon tai asentaa pintaan. Siinä on tyylikäs, huomaamaton muotoilu ja käännettävä kansi (180 astetta). Tilauksesta saatavilla versio, missä kaksi pistorasiapaikkaa.

- Pistorasia ja USB-C latausmahdollisuus (20 W)
- Tilaustuote versio pistorasialla ja europistorasialla
- Väri musta
- Asennus mahdollista tehdä myös yläkautta
- IP20
- 230 V/16 A

Sisältää 250 cm virtakaapelin maadoitetulla pisto-tulpalla.

Nro	Tuote	€ alv 25,5 %
80831	Pistorasiayksikkö SPIN USB-C musta	190,76

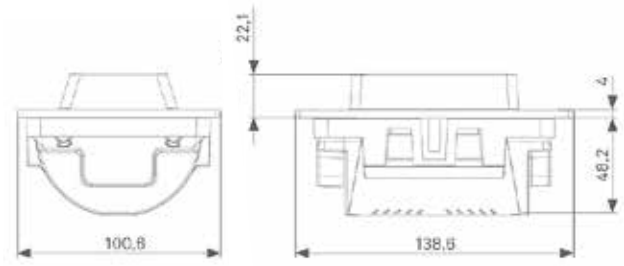















DUAL

Turvallisessa DUAL-pistorasiassa on liukukannet, jotka peittävät lapsisuojalla varustetut pistorasiat silloin kun niitä ei käytetä.

Kompakti ja tyylikäs DUAL soveltuu moniin erilaisiin ympäristöihin, kuten keittiöön, makuuhuoneeseen, olohuoneeseen, hotelleihin ja toimistoihin.

- metallinen liukukansi
- kaksi suojamaadoitettua pistorasiaa
- 230 V, 16 A
- virtakaapeli 200 cm, irrallinen maadoitettu pistotulppa
- koko 117 x 117 x 43 mm
- upotusaukko 109 x 109 mm
- kätevä kiinnitys tasoon
- IP54 (suljettuna)

Nro	Tuote	€ alv 25,5 %
79510	Pistorasia DUAL RST-sävyinen	154,18
79511	Pistorasia DUAL mattavalkoinen	171,31
79512	Pistorasia DUAL mattamusta	171,31
79513	Pistorasia DUAL harjattu antrasiitti	181,85

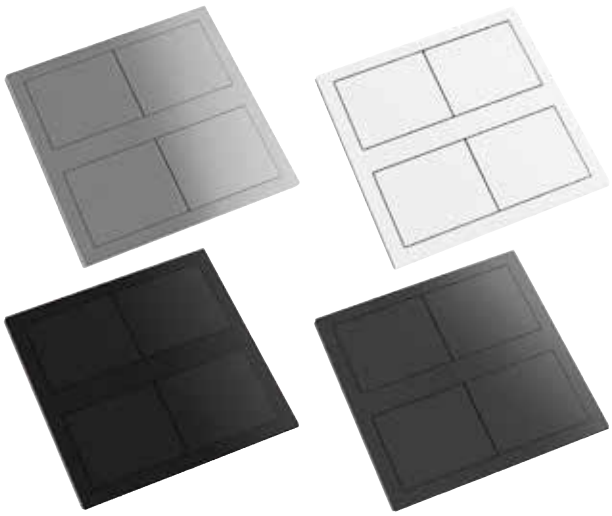











POP UP

Tasoon asennettava erittäin kompakti POP UP -pistorasia ponnahtaa auki kevyellä kosketuksella. Kaksi mallia, kahdella pistorasialla tai pistorasia sekä USB-A/C -lataus ja kannessa olevalla langattomalla Qi-latauksella.

- maadoitetut pistorasiat lapsisuojalla
- latausteho USB-A/C 12/15 W
- latausteho Qi 5 W
- upotussyvyys vain 50 mm
- upotusaukko 68 x 112 mm (r34 mm)
- virtakaapeli 200 cm, maadoitettu pistotulppa
- IP44 (suljettuna)

Nro	Tuote	€ alv 25,5 %
79466	Pistorasia POP UP RST-sävyinen	159,45
79467	Pistorasia POP UP musta	167,35
79469	Pistorasia POP UP musta USB/Qi	230,61
79470	Pistorasia POP UP valkoinen USB/Qi	230,61





DUE

DUE on ihanteellinen pistorasia keittiöön. Sen tyylikäs muotoilu sopii myös kodin muihin tiloihin. Vaihdettavissa olevat kannet sopivat sävy sävyyn sisustuksen kanssa tai toimivat viimeisteltynä yksityiskohtana.

DUE-pistorasiayksikössä on sivuille aukeava jaettu kansi, jonka muotoilu näyttää tyylikkäältä sekä suljettuna että avattuna. Kiinnitys levyyn kätevillä ruuvikielekkeillä, mahdollisuus jälkiasentaa.

- kaksi maadoitettua pistorasiaa lapsisuojalla
- 230 V, 16 A
- tason korkeus max. 50 mm
- poraus 2 x Ø 56 mm
- asennussyvyys 45 mm
- tason paksuus 10–40 mm
- ulkomitta on 141 x 71 mm
- kansi auki 255 mm

Sisältää virtakaapelin 200 cm sekä irrallisen maadoitetun pistotulpan.









Nro	Tuote	€ alv 25,5 %
79960	Pistorasiayksikkö DUE-runko	139,68
79961	DUE-liukukansi RST-sävyinen, pari	28,86
79962	DUE-liukukansi valkoinen, pari	23,46
79963	DUE-liukukansi musta, pari	23,46



CASIA-2 pistorasia USB

Tason päälle vaakaan tai kaapin kulmaan pystyyn asennettava tyylikäs pistorasia, joka sisältää tehokkaan USB A/C -laturin.

- maadoitetut pistorasiat lapsisuojalla
- latausteho jopa 22 W
- liukukansi suojaa pistorasiat kun niitä ei käytetä
- alumiinirunko, 477 x 78 x 64 mm
- jatkopalan kanssa pituus 508–610 mm
- virtakaapeli 200 cm, maadoitettu pistotulppa

Nro	Tuote	€ alv 25,5 %
79976	Pistorasiayksikkö Bachmann CASIA 2 USB RST	350,52
79978	Pistorasiayksikkö Bachmann CASIA 2 USB mattamusta	350,52











TWIST

Kääntökannellinen Bachmann TWIST on tyylikäs lisä-pistorasia keittiössä.

- tasoon upotettava, poraus Ø 105 mm
- maadoitetut pistorasiat lapsisuojalla
- virtakaapeli 200 cm, syöttö sivusta tai alapuolelta
- irrallinen maadoitettu pistotulppa
- Latausteho (2 x USB-A) 5 V/3,1 A
- matala runko, vain 40 mm
- tason minimipaksuus 8 mm
- 230 V, 16 A

Nro	Tuote	€ alv 25,5 %
79930	Pistorasiayksikkö Bachmann TWIST RST	154,18
79933	Pistorasiayksikkö Bachmann TWIST mattavalkoinen	202,93
79934	Pistorasiayksikkö Bachmann TWIST mattamusta	202,93

reddot design award













eSWING

Tasoon upotetun eSWING-pistorasian kansi avautuu ja sulkeutuu sähköisesti sormella painamalla.

- maadoitetut pistorasiat lapsisuojalla
- runkopaksuus 46 mm
- kannen koko 118 x 118 x 4 mm
- tason paksuus 25,5–42,5 mm
- poraus Ø 105 mm
- latausteho (USB-A) 5 V/2,1 A ja (USB-C) 5 V/3 A
- virtakaapeli 200 cm, maadoitettu pistotulppa
- ruostumaton teräs

Nro	Tuote	€ alv 25,5 %
79451	Pistorasia eSWING ruostumaton teräs	184,49
79452	Pistorasia eSWING mattamusta	208,20
79456	Pistorasia eSWING USB-lataus ruostumaton teräs	218,75
79457	Pistorasia eSWING USB-lataus mattamusta	243,78







SAVO R-DOCK

R-DOCK on alumiinirunkoinen pistorasia, jonka voi asentaa kaapin yläpohjaan, työtasoon tai kulmaan pystyyn. Kaksi mallia, joista toinen USB-laturilla.

- kolme maadoitettua pistorasiaa lapsisuojalla
- mitat 180 x 73 x 70 mm
- kaksi maadoitettua pistorasiaa ja USB-C
- latausteho 10,5 W 5 V/2,1 A
- mitat 154 x 73 x 70 mm
- virtakaapeli 250 cm, irrallinen maadoitettu pistotulppa
- 230 V, 16 A

Nro	Tuote	€ alv 25,5 %
80815	Pistorasiayksikkö SAVO R-DOCK hopea	187,12
80816	Pistorasiayksikkö SAVO R-DOCK USB-C valkoinen	251,69
80818	Pistorasiayksikkö SAVO R-DOCK USB-C musta	251,69

Kaapelin ohjain WING

EVOline® Wingin ansiosta virtaliitännät on helppo asentaa mihin tahansa tavalliseen laatikkoon. Se varmistaa turvallisen kaapelin hallinnan laatikon takana ja estää johtoja juuttumasta tai vaurioitumasta.



- nivelvarsi voidaan asentaa oikealle tai vasemmalle
- sopii kaikentyyppisille kaapeleille
- minimi rungon sisäleveys 365 mm
- pituus taitettuna 363 mm
- pituus avattuna 585 mm
- adapteri puu- tai metallitakasarjalle

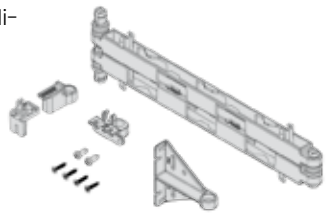

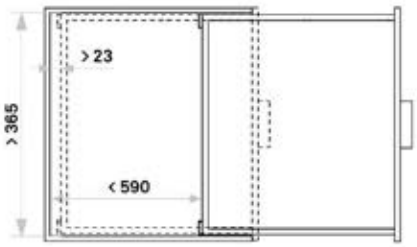

Nro	Tuote	€ alv 25,5 %
80910	Kaapelin ohjain WING	93,59



Mekanismit





Aamiaiskaapin mekanismi CONCEPTA

Sveitsiläinen HAWA-mekanismi kääntää saranoidun oven kaapin rungon sisään. Mekanismin avulla voidaan rakentaa esimerkiksi kätevä aamiaiskaappi. Mikäli käytetään leveydeltään vakio-ovea, tulee kalusterunkoa kaventaa. Jos käytetään vakiorunkoa (esim. kodinkoneiden tilan-tarve), tulee ovea vastaavasti leventää.

- puuoville
- ovileveys 440-750 mm
- ovikorkeus 1200–2200 mm
- oven paksuus 18–26 mm
- tilantarve leveys 55 mm, syvyys 95 mm
- ovipaino maks. 25 kg

Vinkki: Käytä kiinnikesarjaa kalusteen peitesivun kanssa.

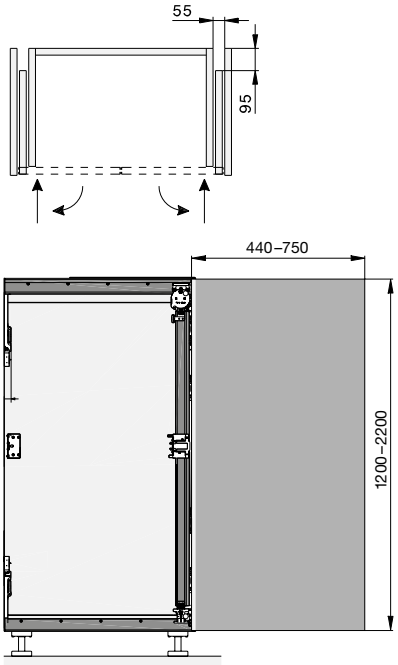

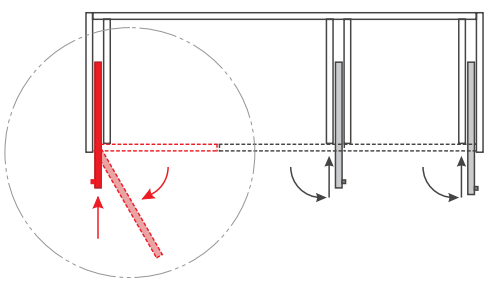



UUSI TUOTE

Nro	Tuote	€ alv 25,5 %
31101	Concepta III 25 perussarja VASEN 1200–2200 mm	634,69
31102	Concepta III 25 perussarja OIKEA 1200–2200 mm	634,69
31114	Concepta III pystyprofiili 1974 mm	210,70
31121	Concepta III 25/35 PULL sarja VASEN	739,40
31122	Concepta III 25/35 PULL sarja OIKEA	739,40
31140	Concepta III peitesivun kiinnikesarja 55/560 mm	180,97



Yläkaapin klaffimekanismi Altius Lift

Kevytkäyttöinen klaffimekanismi ylös aukeaville ovi lle. Saranoimattoman mekanismin ansiosta järjestelmä mahdollistaa tasaisen ja hallitun liikkeen.

- säädettävä soft close –vaimennus
- avautumiskulman säätö 85–100°
- kolmiulotteinen säätö, joka mahdollistaa tarkan asennuksen kaikkiin kalusterunkoihin
- ovi voidaan irrottaa nopeasti ilman työkaluja clip-on-kiinnityksen ansiosta
- mitat 18 x 2.9 x 22 cm
- pakkaus sisältää asennusjigit ja tarvittavat kiinnitysruuvit
- tuotetta on saatavilla kolmella eri jousivoimalla



Nro	Tuote	€ alv 25,5 %
61431	Altius Lift klaffimekanismi L (560-1800) antrasiitti	52,08
61432	Altius Lift klaffimekanismi M (1100-2900) antrasiitti	52,08
61433	Altius Lift klaffimekanismi H (1840-5200) antrasiitti	71,16



Taiteoven helasarja OPKS4

Helasarja ja kisko taiteoville, käytetään yhdessä pääty-saranoiden kanssa. Yläkisko ohjaa oviparin avautumista.

- maksimi 15 kg/ovipari (ilman alaohjausta)
- ovikorkeus maks. 2400 mm
- ovileveys 250–500 mm
- helasarja sisältää pyörästön, pysäyttimen, kaksi välisaranaa ja porausjigin
- piilosaranat tulee tilata erikseen

Ovipari avautuu kohtisuoraan runkoon nähden, käytännöllinen helasarja aamiaiskaapille.







Nro	Tuote	€ alv 25,5 %
32010	Taiteoven helasarja OPKS4	118,92
32021	Taiteoven kisko 100 cm musta OPKS4	45,24
32023	Taiteoven kisko 300 cm musta OPKS4	114,14



Taiteoven helasarja OPKS2

Helasarja kevyille taiteoville, käytetään yhdessä laaja-kulmasaranoiden kanssa. Varsi ohjaa oviparin avautumista.

- maksimi 12 kg/ovipari
- ovikorkeus maks. 2400 mm
- ovileveys 300–400 mm
- rungon minimisyvyys 400 mm
- helasarjassa ohjainvarsi, neljä välisaranaa ja porausjigi
- piilosaranat tulee tilata erikseen

Edullinen aamiaiskaappiratkaisu, jossa ovipari avautuu kokonaan pois rungon edestä.





Nro	Tuote	€ alv 25,5 %
32001	Taiteoven helasarja OPKS2	50,67









PLENO+

- ergonominen; yhdellä oven avaamisella kaikki hyllyt tulevat esille
- kevennetty soft-open avautuminen
- maksimaalinen tilankäyttö
- sopii 60 cm runkoon (sisäkorkeus 1715–1900 mm)
- soveltuu vasen tai oikea
- kantavuus 100 kg
- avautuminen 110 astetta
- voi asentaa vaimennettujen saranoiden kanssa
- sarja sisältää 3 x 161 mm + 3 x 268 mm + 3 x 403 mm tasot
- antrasiitti/tummanharmaa
- lisävarusteena elintarvikekelpoiset silikonimatot ja jakaja
- Swiss Made

Nro	Tuote	€ alv 25,5 %
68016	PLENO+ 600–1900 antrasiitti 9 x Libell (60 cm runko)	1 393,48
68017	PLENO+ liukuestematto sarja (9 kpl) harmaa	178,39

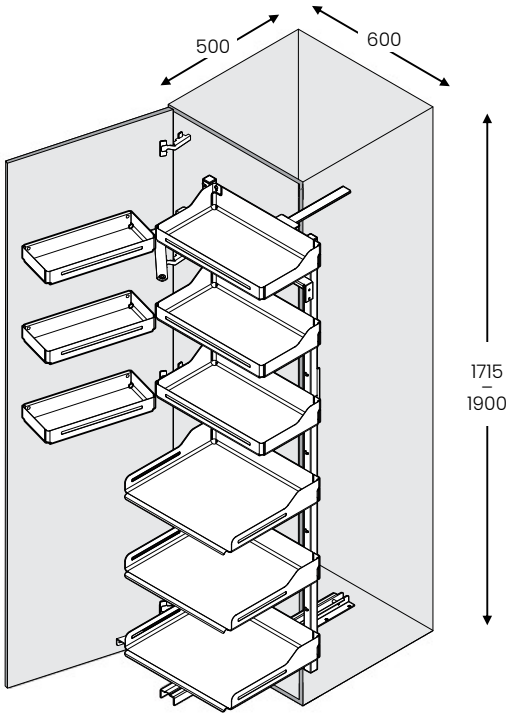









SLIDE+

Korkeakaapin mekanismi SLIDE+ tuo esille mahdollisemman paljon vain yhdellä oven avauksella! Keveästi avautuva ja sulkeutuva mekanismi soveltuu 300 mm tai 400 mm runkoleveyksille. LIBELL-tasojen ansiosta saavutetaan maksimaalinen tilankäyttö.

- täysin ulostuleva ja vaimennettu
- kantavuus on 120 kg
- kiinteäpohjaiset LIBELL-hyllytasot
- väri antrasiitti/tummanharmaa
- rungon sisäkorkeus 1600–2000 mm
- runkosyvyys minimi 505 mm
- valmiit sarjat 30 ja 40 cm runkoleveyksille
- sarjat sisältävät viisi LIBELL-tasoa
- elintarviketurvalliset silikonimatot





Nro	Tuote	€ alv 25,5 %
68023	SLIDE+ mekanismi 250 mm, 5 x LIBELL (30 cm runko), sarja	1 105,86
68024	SLIDE+ mekanismi 350 mm, 5 x LIBELL (40 cm runko), sarja	1 188,59
68041	SLIDE+ kiskopari 120 kg antrasiitti	409,77
68046	SLIDE+ raami 1600–2000 mm antrasiitti	314,11
68053	SLIDE+ ovikiinnikepari 250 mm antrasiitti	42,66
68054	SLIDE+ ovikiinnikepari 350 mm antrasiitti	45,24
68060	SLIDE+ oven keskikiinnike antrasiitti	10,02
68073	SLIDE+ taso LIBELL 250 mm antrasiitti	67,86
68074	SLIDE+ taso LIBELL 350 mm antrasiitti	83,89
68093	SLIDE+ liukuestematto LIBELL 250 mm harmaa	12,28
68094	SLIDE+ liukuestematto LIBELL 350 mm harmaa	16,55
68199	Jakaja LIBELL-tasolle antrasiitti	13,83



Alakaapin mekanismi SNELLO 260

Kevyesti avautuva ja sulkeutuva SNELLO 260 on ihanteellinen täydentämään keittiön toimivuutta. Sen antrasiitin/tummanharmaan väriset ohutreunaiset LIBELL-teräshyllyt maksimoivat tilankäytön. Mekanismissa on GRASS-kiskot.

- sopii 30 cm leveään alakaappiin
- kantavuus 20 kg
- vaimennettu
- koko 260 x 475 x 520 mm (L x K x S)
- elintarviketurvalliset silikonimatot

Nro	Tuote	€ alv 25,5 %
68130	SNELLO 260 mm liukuvaunu 2-taso antrasiitti	439,50
68143	SNELLO 260 mm liukuestematto harmaa	12,28
68199	Jakaja LIBELL-tasolle antrasiitti	13,83







Alakaapin mekanismi SNELLO 160

Kevyesti avautuva ja sulkeutuva SNELLO 160 on ihanteellinen pieniin tiloihin. Sen antrasiitin/tummanharmaan väriset ohutreunaiset LIBELL-teräshyllyt maksimoivat tilankäytön. Mekanismissa on GRASS-kiskot.

- sopii 20 cm leveään alakaappiin
- kantavuus 15 kg
- vaimennettu
- koko 160 x 475 x 520 mm (L x K x S)
- elintarviketurvalliset silikonimatot

Nro	Tuote	€ alv 25,5 %
68120	SNELLO 160 mm liukuvaunu 2-taso antrasiitti	299,89
68142	SNELLO 160 mm liukuestematto harmaa	9,69
68199	Jakaja LIBELL-tasolle antrasiitti	13,83





Kulmakaapin mekanismi STANDARD

Piilokulmakaapin mekanismi STANDARD käyttää kaappitilan parhaiten hyödyksi. Lisäksi LIBELL-tasojen ohuet reunat tehostavat tilankäyttöä.

- minimi ovileveys 40 cm
- rungon sisäleveys 860-971 mm
- vaimennettu
- helppo asentaa ja säätää
- LIBELL-tasoissa kiinteä pohja
- tason kantavuus 7 kg edessä ja 9 kg takana
- antrasiitti/tummanharmaa

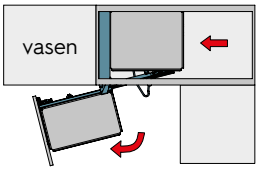

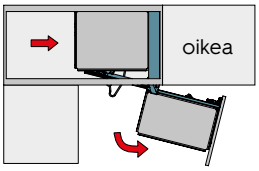

Nro	Tuote	€ alv 25,5 %
68201	STANDARD kulmamekanismi VASEN antrasiitti	763,96
68202	STANDARD kulmamekanismi OIKEA antrasiitti	763,96
68207	STANDARD tasosarja (4 kpl) LIBELL antrasiitti	352,89
68208	STANDARD liukuestematto sarja (4 kpl) harmaa	72,78
68199	Jakaja LIBELL-tasolle antrasiitti	13,83



Kulmakarusellisarja

- kiinnitys rungon pohjaan
- halkaisija 730 mm
- korkeus 460 mm
- epoksimaalattu teräslanka
- sarjassa kaksi koria ja kiinnitysputket
- hyllyn korkeus 75 mm
- kantavuus 5 kg/taso
- antrasiitti/tummanharmaa

Nro	Tuote	€ alv 25,5 %
60087	Kulmakarusellisarja 3/4 (730 mm) antrasiitti	152,53



Kulmamekanismi LEMANS

LeMans piilokulmakaapin mekanismi maksimoi tilankäytön.

- piilokulmakaapin mekanismi kahdella tasolla
- kantavuus 25 kg/taso
- ylemmän tason korkeussäätö
- runkokorkeus 600–750 mm
- lisävaruste oven sisäänveto/vaimennin
- antrasiitti/tummanharmaa

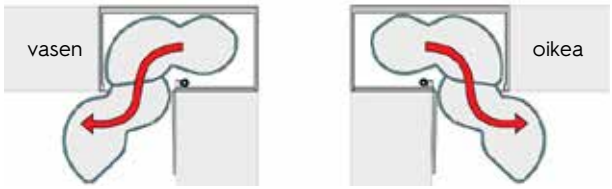

Nro	Tuote	€ alv 25,5 %
67514	Kulmamekanismi LEMANS 45 cm VASEN antrasiitti	760,08
67515	Kulmamekanismi LEMANS 50 cm VASEN antrasiitti	774,30
67519	Kulmamekanismi LEMANS VASEN hidastin/ sisäänveto	65,28

Nro	Tuote	€ alv 25,5 %
67524	Kulmamekanismi LEMANS 45 cm OIKEA antrasiitti	760,08
67525	Kulmamekanismi LEMANS 50 cm OIKEA antrasiitti	774,30
67529	Kulmamekanismi LEMANS OIKEA hidastin/ sisäänveto	65,28

SESAM BAG

Kierrätettäviä tuotteita, kuten muovit, pahvi, lasi ja alumiinitölkit, pidetään yleensä tavanomaisissa ostoskasseissa ja viedään niissä kierrätyspisteeseen. SESAM BAG tarjoaa tilaa säästävää varastointia kierrätettävien tuotteiden kasseille.

Tilaa jopa kolmelle kassille. Telineessä on kolme kiinteää koukkua ja yksi liukukoukku.

Nro	Tuote	€ alv 25,5 %
58350	Kassiteline SESAM BAG antrasiitti	166,04







UUSI TUOTE



Lisäastia Kitty

- hajutiivis kansi
- tukeva kahva
- elintarvikemuovia
- voidaan pestä astianpesukoneessa
- väri vaaleanharmaa/tummanharmaa
- 4 litraa, koko 250 x 160 x 170 mm (L x S x K)

Nro	Tuote	€ alv 25,5 %
60540	Lisäastia Kitty 4 ltr kannella harmaa	40,85

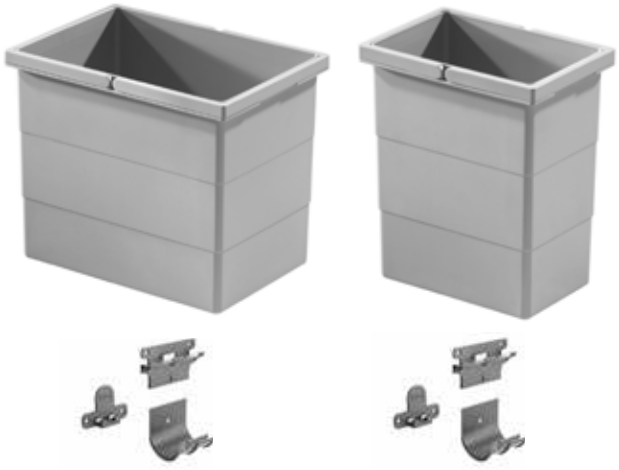

Sanko HAILO

- suorakulmainen muotoilu
- kaksi tukevaa kahvaa
- väri vaaleanharmaa

Kaksi kätevää kokoa:
- 7 litraa, koko 156 x 226 x 255 mm (L x S x K)
- 15 litraa, koko 320 x 226 x 255 mm (L x S x K)

Nro	Tuote	€ alv 25,5 %
60537	Sanko HAILO 7 litraa	24,25
60539	Sanko HAILO 15 litraa	33,47



EASY-kiinnike

Sankokiinnike EASY on ratkaisu kodin ylimääräisten keräily-astioiden lisääntyvälle tarpeelle. Tyhjät pullot tai lehdet on kätevä kerätä esimerkiksi siivouskomeroon. Käytännöllinen seinäkiinnike yksittäiselle sangolle voidaan asentaa helposti haluttuun paikkaan.

- kiinnitys ruuveilla runkoon tai oveen
- sisältää säilytyspaikan jätepussirullalle
- kantavuus 7,5 kg

Nro	Tuote	€ alv 25,5 %
60520	Sankokiinnike HAILO EASY	15,68



EURO CARGO

EURO CARGO on täysin ulostuleva lajitteluvaunu, joka on itsesulkeutuva ja vaimennettu. Sen erittäin suurien sankojen tilavuus on 91 litraa. Mekanismissa on kevytkulkuiset GRASS Nova PRO -runkokiskot.

Nro	Tuote	€ alv 25,5 %
60636	Jätevaunu EURO CARGO 60 cm	451,13

- ovikiinnitys kallistuksen säädöllä
- tukeva metallinen kansi toimii myös hyllynä
- mekanismin syvyys 528 mm
- korkeus 545 mm
- runkopaksuus 16–19 mm
- väri antrasiitti/tummanharmaa
- testattu 100 000 kertaa
- sangot 2 x 38 ltr + 1 x 13 ltr + 1 x 2,5 ltr.



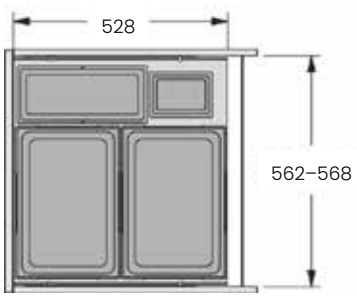

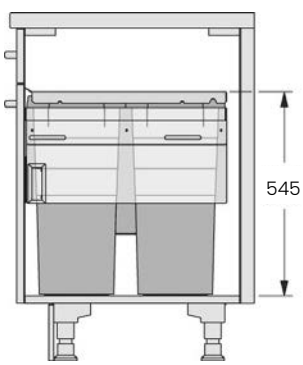

CARGO

Lajitteluvaunu on keittiön käytetyin mekanismi. CARGO on täysin ulostuleva lajitteluvaunu, joka on itsesulkeutuva ja vaimennettu. Kokonaistilavuus jopa 54 litraa (60 cm). Mekanismissa on kevytkulkuiset GRASS Nova PRO -runkokiskot, ja sitä on testattu 100 000 kertaa.





- ovikiinnitys
- korkeus- ja kallistussäätö
- tukeva metallinen kansi toimii myös hyllynä
- korkeus vain 370 mm
- syvyys 434 mm (kiskot 448 mm)
- runkopaksuus 16–19 mm
- väri antrasiitti/tummanharmaa

Sangot 50 cm: 1 x 17 litraa + 2 x 13 litraa
Sangot 60 cm: 1 x 28 litraa + 2 x 13 litraa
Sangot 60 cm: 4 x 13 litraa

Nro	Tuote	€ alv 25,5 %
60615	Jätevaunu CARGO 50 cm 2 x 13 + 1 x 17 ltr	407,18
60616	Jätevaunu CARGO 60 cm 2 x 13 + 1 x 28 ltr	427,87
60617	Jätevaunu CARGO 60 cm 4 x 13 ltr	448,55



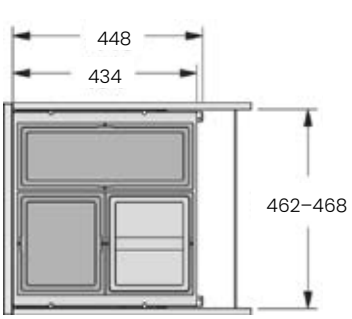

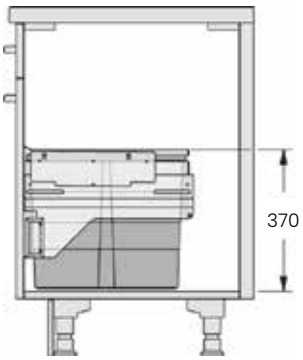



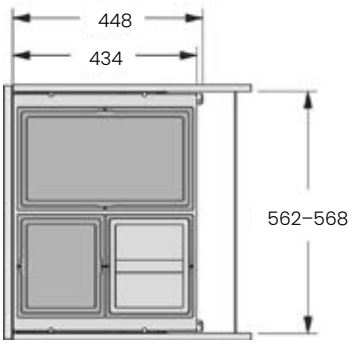

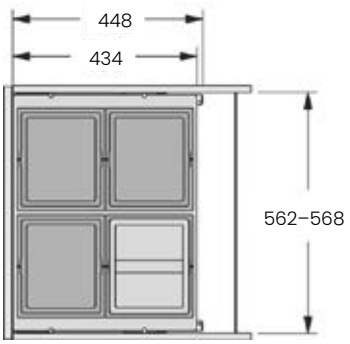

Lajitteluvaunu TANDEM

TANDEM on tilava kaksiosainen, osittain ulos liukuva lajitteluvaunu, joka on varustettu kannella. Edullinen ja erittäin helposti asennettava jätevaunu sopii kapeaan tilaan.

- 30 cm runkoleveydelle
- tilavuus 30 litraa (sangot 2 x 15 litraa)
- 252 x 455 x 505 mm (L x K x S)
- kiinnitys neljällä ruuvilla kaapin pohjaan
- varustettu kannella

Nro	Tuote	€ alv 25,5 %
60371	Jätevaunu TANDEM 15/15 harmaa	124,22



Lajitteluvaunu BIO

BIO-lajitteluvaunu kiinnitetään neljällä ruuvilla kaapin pohjaan. Sisältää kaksi 10 litran sankoa kantokahvalla (kansi ei kuulu toimitukseen).

- väri tummanharmaa
- 262 x 320 mm (L x K)
- syvyys 390 mm (kaksi sankoa ja vetokahva)
- rullakiskot 450 mm
- kokonaispituus 465 mm

Oveen kiinnitettävä avaaja toimii alkaen 395 mm ovileveydellä.

Nro	Tuote	€ alv 25,5 %
60432	Jätevaunu BIO 2 x 10 sangoilla	45,89







Avauspoljin OEKO

Kätevä OEKO-avauspoljin avaa lajitteluvaunun tai laatikon, kun käsiä ei voida käyttää.

- teräs, mattakromi
- kiinnitys ruuveilla rungon läpi
- myös jälkiasennus on mahdollista
- tilantarve laatikon pohjan alla 20 mm
- minimi sokkelikorkeus 75 mm

Nro	Tuote	€ alv 25,5 %
60330	Avauspoljin OEKO matta kromi	105,22

Sähköinen LIBERO-avaaja

Sähköisen avaajan sensori tunnistaa jalan liikkeen avaten lajitteluvaunun.

- runkoleveys 300–1200 mm
- säädettävä avausvoima
- sensorin valon voi himmentää tai sammuttaa
- asetukset ja säädöt selaimella
- roiskevesitiivis IP21
- sisältää 5 V virtalähteen
- mitat 157 x 300 x 33 mm
- sokkelin minimikorkeus 100 mm, minimisyvyys 50 mm

Nro	Tuote	€ alv 25,5 %
60382	Sähkötoiminen avaaja LIBERO	438,21







Jätesangot

- neljä kokoa 5, 10, 17 ja 21 litraa
- modulaarinen, sankoja voi asetella eri järjestykseen
- varustettu kantokahvalla
- korkeus 290 mm
- kierrätysastioiden mukaiset värit

Lisävarusteena vihreä biokansi aktiivihiilisuodattimella ja ruskea kansi 10 litran sangolle.



Nro	Tuote	€ alv 25,5 %
60301	Biokansi 10 litran sangolle	24,11
60302	Kansi 10 litran sangolle ruskea	9,09
60305	Jätesanko MS-05 harmaa 5 ltr	9,22
60310	Jätesanko MS-10 harmaa 10 ltr	8,96
60311	Jätesanko MS-10 sininen 10 ltr	10,74
60312	Jätesanko MS-10 ruskea 10 ltr	10,74
60313	Jätesanko MS-10 keltainen 10 ltr	10,74
60317	Jätesanko MS-17 harmaa 17 ltr	16,34
60321	Jätesanko MS-21 harmaa 21 ltr	18,45

















SCALA Sankokaulus

- vaimennettu Nova Pro 400 mm runkokisko
- laatikon sivu Nova Pro Scala 400 mm
- 186 mm laatikossa sangot ovat pohjan varassa
- 90 mm laatikko on ilman pohjalevyä
- muunneltava sankojärjestys
- mahdollista asentaa kaksi sarjaa päällekkäin

Pohjaan kiinnitettävällä lisätukilaidalla voidaan jakaa leveä laatikko käytettäväksi kapeamman sankokauluksen kanssa.





40 cm runkoleveydelle





50 cm runkoleveydelle





60 cm runkoleveydelle

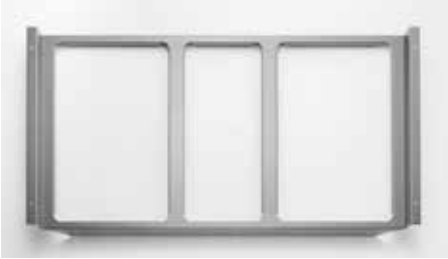

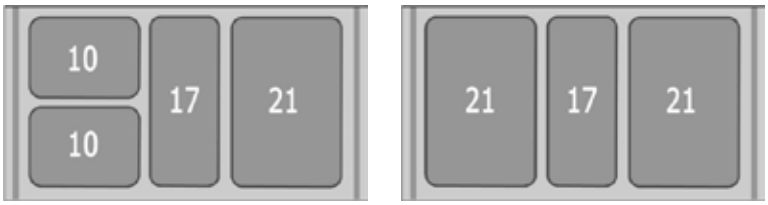

80 cm runkoleveydelle

Nro	Tuote	€ alv 25,5 %
60340	Sankokauluksen tukilaita Scala 400 antrasiitti	38,61
60344	Sankokaulus 40 cm Scala 400 antrasiitti	64,70
60345	Sankokaulus 50 cm Scala 400 antrasiitti	75,77
60346	Sankokaulus 60 cm Scala 400 antrasiitti	77,09
60348	Sankokaulus 80 cm Scala 400 antrasiitti	100,54

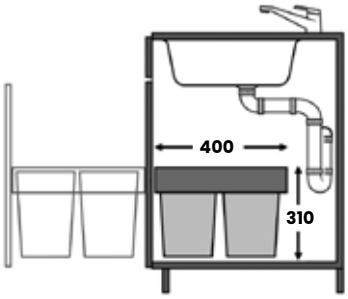





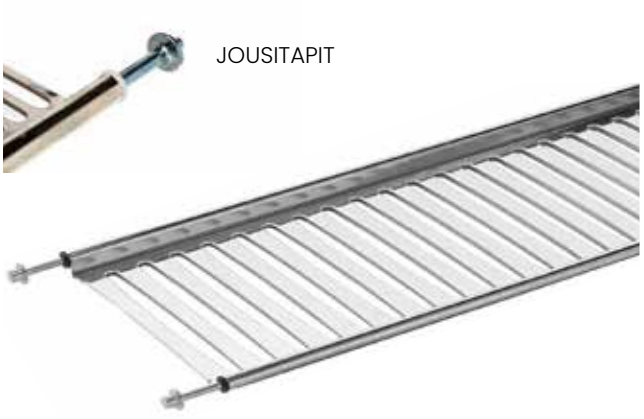

Kuivauskaapin RST-tasohylly

- kiinnitys Ø 5 mm jousitapeilla
- ruostumaton teräs AISI 304

Nro	Tuote	€ alv 25,5 %
48924	Tasohylly RST 40 cm TECNO	27,54
48925	Tasohylly RST 50 cm TECNO	28,86
48926	Tasohylly RST 60 cm TECNO	31,63
48927	Tasohylly RST 70 cm TECNO	35,05
48928	Tasohylly RST 80 cm TECNO	38,61
48929	Tasohylly RST 90 cm TECNO	40,59
48930	Tasohylly RST 100 cm TECNO	43,35



Kuivauskaapin RST-tasohylly

- ruuvikiinnitys Ø 10 mm laipalla
- ruostumaton teräs AISI 304

Nro	Tuote	€ alv 25,5 %
48944	Tasohylly RST 40 cm/ruuvi TECNO	35,84
48945	Tasohylly RST 50 cm/ruuvi TECNO	37,16
48946	Tasohylly RST 60 cm/ruuvi TECNO	39,93
48947	Tasohylly RST 70 cm/ruuvi TECNO	43,35
48948	Tasohylly RST 80 cm/ruuvi TECNO	46,12
48949	Tasohylly RST 90 cm/ruuvi TECNO	48,89
48950	Tasohylly RST 100 cm/ruuvi TECNO	52,31



Kuivauskaapin RST-tippuvesisuoja

• kiinnitys tasohyllyyn
• ruostumaton teräs AISI 304

Nro	Tuote	€ alv 25,5 %
48934	Tippuvesisuoja RST 40 cm TECNO	24,77
48935	Tippuvesisuoja RST 50 cm TECNO	27,54
48936	Tippuvesisuoja RST 60 cm TECNO	30,97
48937	Tippuvesisuoja RST 70 cm TECNO	35,84
48938	Tippuvesisuoja RST 80 cm TECNO	39,93
48939	Tippuvesisuoja RST 90 cm TECNO	42,04
48940	Tippuvesisuoja RST 100 cm TECNO	47,44



Kuivauskaapin RST-lautashylly

• erittäin tukeva
• kiinnitys Ø 5mm jousitapeilla
• ruostumaton teräs AISI 304

Nro	Tuote	€ alv 25,5 %
48964	Lautashylly RST 40 cm TECNO	55,08
48965	Lautashylly RST 50 cm TECNO	57,85
48966	Lautashylly RST 60 cm TECNO	63,38
48967	Lautashylly RST 70 cm TECNO	70,24
48968	Lautashylly RST 80 cm TECNO	75,11
48969	Lautashylly RST 90 cm TECNO	81,96
48970	Lautashylly RST 100 cm TECNO	90,92

Kuivauskaapin RST-hyllysarja

Kuivauskaapin teräksiset sisäosat ovat kestäviä ja tyylikkäitä. Tasohyllyn alla on käytännöllinen tippuvesisuoja.

Ruostumattomasta teräksestä (AISI 304) valmistettu INOXMATIC-sarja sisältää tasohyllyn, tippuvesisuojan ja lautashyllyn. Hyllyjen kiinnitys 5 mm jousitapeilla, joiden reikäväli on 224 mm. Runkosyvyyden minimi on 260 mm.

Nro	Tuote	€ alv 25,5 %
49904	INOXMATIC 40 cm RST kuivauskaapin hyllysarja	112,93
49924	INOXMATIC 45 cm RST kuivauskaapin hyllysarja	115,70
49905	INOXMATIC 50 cm RST kuivauskaapin hyllysarja	119,78
49906	INOXMATIC 60 cm RST kuivauskaapin hyllysarja	129,40
49908	INOXMATIC 80 cm RST kuivauskaapin hyllysarja	154,18
49910	INOXMATIC 100 cm RST kuivauskaapin hyllysarja	183,17





Kuivauskaapin hyllyn lisäosat

- kiinnitetään kuivauskaapin tasohyllyyn
- muunneltava käytössä, muoviosia voidaan siirrellä tarpeen mukaan
- konepestävä materiaali

Nro	Tuote	€ alv 25,5 %
48980	Lautasteline TECNO muovi	18,58

TECNO-mittakuvat

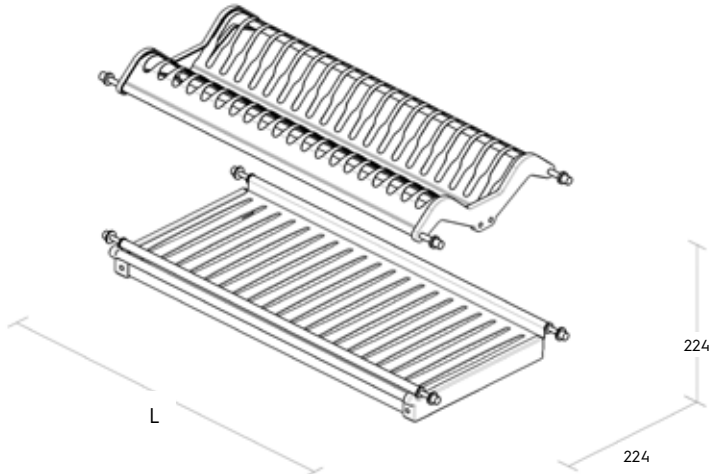

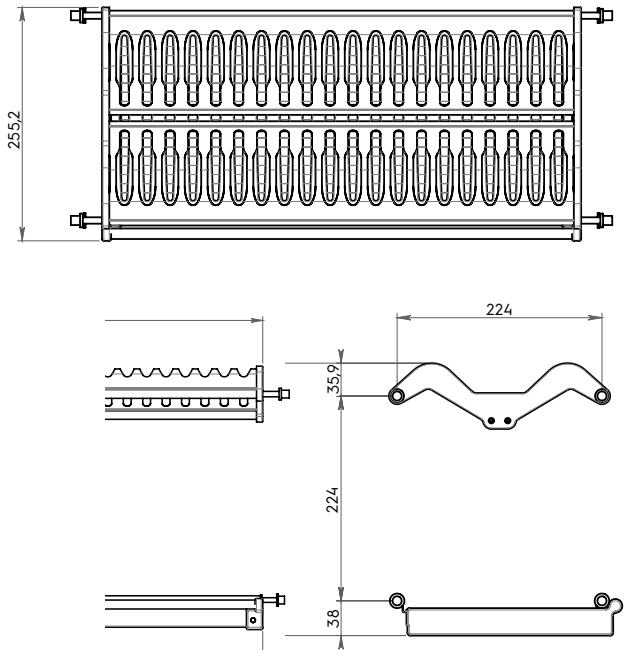

L = tilantarve

40 cm = 360–385 mm	60 cm = 560–585 mm
45 cm = 410–435 mm	80 cm = 760–785 mm
50 cm = 460–485 mm	100 cm = 960–985 mm

Tuuletusritilä 1905

Tuuletusritilää käytetään varmistamaan kodinkoneiden ilmansaanti, läpivirtauksen pinta-ala on 200 cm2. Asennus ylhäältä 16 mm sokkelilevyyn työstettyyn aukkoon.

- aukko 356 x 73 mm
- värit: valkoinen, vaaleanharmaa ja antrasiitti
- iskunkestävä muovi

Nro	Tuote	€ alv 25,5 %
25690	Tuuletusritilä 1905 valkoinen	8,37
25691	Tuuletusritilä 1905 vaaleanharmaa	8,37
25692	Tuuletusritilä 1905 antrasiitti	8,37



Tuuletusritilä ALUMIINI

Läpivirtauksen pinta-ala on 200 m2, jolla varmistetaan kodinkoneiden ilmansaanti.

- sopii eri levypaksuuksille
- aukko 477 x 65 mm
- eloksoitu luonnonvärinen alumiini

Nro	Tuote	€ alv 25,5 %
25714	Tuuletusritilä 500 x 80 mm alumiini	13,97





Sokkeli





Laatikot ja varusteet





Laatikon kisko DynaPro

Erittäin kevyesti avautuvaa GRASS DynaPRO-kiskoa käytetään yhdessä Vionaro-laatikon tai itse valmistetun puulaatikon kanssa.



- täysin ulostuleva
- pehmeästi vaimennettu sulkeutuminen
- äänetön ja kevytkulkuinen
- kantavuudet 40 kg ja 70 kg
- täysin sykronoidut kiskot
- testattu (LGA) 60.000 kertaa
- asennus laatikon alle näkymättömiin
- 3D säädöt
- tilantarve kiskon pituus +3 mm

Nro	Tuote	€ alv 25,5 %
172102	Dynapro 40 kg kisko 500 mm oikea	29,47
172101	Dynapro 40 kg kisko 500 mm vasen	29,47
17101	Dynapro puulaatikon kiinnikesarja (vasen + oikea)	25,47

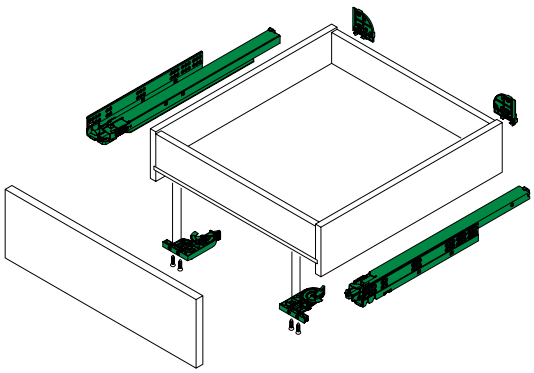



Puulaatikko tammi

- mattalakattu tammilaatikko 13 mm
- sopii GRASS Dynapro 500 mm kiskoille
- korotettu etuosa peittää runkokiskon
- sama laatikko käy sisälaatikoksi tai etusarjan kanssa
- kaksi korkeutta 95 ja 195 mm
- mahdollista tilata asiakkaan logolla
- muut pituudet ja leveydet mahdollista
- tilauksesta useita eri puulajeja

Nro	Tuote	€ alv 25,5 %
29403	Puulaatikko tammi 40 cm (95 x 503 x 352 mm) mattalakattu	183,10
29404	Puulaatikko tammi 45 cm (95 x 503 x 402 mm) mattalakattu	198,16
29405	Puulaatikko tammi 50 cm (95 x 503 x 452 mm) mattalakattu	198,16
29406	Puulaatikko tammi 60 cm (95 x 503 x 552 mm) mattalakattu	213,22
29408	Puulaatikko tammi 80 cm (95 x 503 x 752 mm) mattalakattu	243,33
29409	Puulaatikko tammi 90 cm (95 x 503 x 852 mm) mattalakattu	258,43
29410	Puulaatikko tammi 100 cm (95 x 503 x 952 mm) mattalakattu	273,49
29423	Puulaatikko tammi korkea 40 cm (195 x 503 x 352 mm) mattalakattu	243,72
29424	Puulaatikko tammi korkea 45 cm (195 x 503 x 402 mm) mattalakattu	258,32
29425	Puulaatikko tammi korkea 50 cm (195 x 503 x 452 mm) mattalakattu	258,32
29426	Puulaatikko tammi korkea 60 cm (195 x 503 x 552 mm) mattalakattu	279,34
29428	Puulaatikko tammi korkea 80 cm (195 x 503 x 752 mm) mattalakattu	321,48
29429	Puulaatikko tammi korkea 90 cm (195 x 503 x 852 mm) mattalakattu	342,58
29430	Puulaatikko tammi korkea 100 cm (195 x 503 x 952 mm) mattalakattu	363,65



Nro	Tuote	€ alv 25,5 %
29453	Puulaatikko tammi 60 cm (95 x 403 x 552 mm) mattalakattu	196,35
29473	Puulaatikko tammi korkea 60 cm (195 x 403 x 552 mm) mattalakattu	256,51






NW61


NW62

NOVA WOOD-lokerikkosarja 60 cm

WOOD-lokerikkosarjoilla voi helposti varustaa GRASS Scala -laatikot.

- muunneltava
- helppo suunnitella
- materiaali kestävä kumipuu
- sopii käytettäväksi 500 mm laatikoiden kanssa (sisä-syvyys 480 mm)

Vinkki: Käytä yhdessä laatikon suojamaton kanssa.


NW64


NW65


NW63

Nro	Tuote	€ alv 25,5 %
65261	NOVA WOOD-lokerikkosarja 60 cm NW-61	109,36
65262	NOVA WOOD-lokerikkosarja 60 cm NW-62	108,07
65263	NOVA WOOD-lokerikkosarja 60 cm NW-63	83,76
65264	NOVA WOOD-lokerikkosarja 60 cm NW-64	114,66
65265	NOVA WOOD-lokerikkosarja 60 cm NW-65	90,36

NOVA WOOD-lokerikkosarja 80 cm

WOOD-lokerikkosarjoilla voi helposti varustaa GRASS Scala -laatikot.

- muunneltava
- helppo suunnitella
- materiaali kestävä kumipuu
- sopii käytettäväksi 500 mm laatikoiden kanssa (sisäsyvyys 480 mm)

Vinkki: Käytä yhdessä laatikon suojamaton kanssa.


NW81


NW83


NW82


NW84

Nro	Tuote	€ alv 25,5 %
65281	NOVA WOOD-lokerikkosarja 80 cm NW-81	109,36
65282	NOVA WOOD-lokerikkosarja 80 cm NW-82	139,09
65283	NOVA WOOD-lokerikkosarja 80 cm NW-83	171,28
65284	NOVA WOOD-lokerikkosarja 80 cm NW-84	122,80

NOVA WOOD-lokerikkosarjan osat

Keittiön järjestys paranee muunneltavien WOOD-lokerikkojen avulla! Upeat puulokerikot ja -telineet yhdistettynä moderneihin GRASS Scala -laatikoihin takaavat, että keittiön tavarat pysyvät aina järjestyksessä. Laatikon voi varustaa laidasta laitaan tai jakaa osiin vain yhdellä 10/20 cm leveällä lokerikolla.



- erittäin muunneltava
- helppo suunnitella laatikon sisustus
- materiaali kestävä kumipuu
- sopii käytettäväksi 500 mm laatikoiden kanssa (sisäsyvyys 480 mm)

Vinkki: Käytä yhdessä laatikon suojamaton kanssa.









Nro	Tuote	€ alv 25,5 %
65352	WOOD-ruokailuvälinelokerikko (304 x 60 x 478 mm)	52,74
65353	WOOD-lokerikko kapea (100 x 60 x 478 mm)	28,31
65354	WOOD-lokerikko leveä (200 x 60 x 478 mm)	32,45
65355	WOOD-veitsiteline (200 x 35 x 478 mm)	55,33
65356	WOOD-mausteteline (200 x 22 x 478 mm)	31,02
65361	WOOD korkea lokerikko pieni (200 x 150 x 239 mm)	37,87
65362	WOOD korkea lokerikko iso (200 x 150 x 478 mm)	68,90







Säilytyslokerikko NOVA OPTIMUS

Nova Optimus-lokerikkojen avulla ruokailuvälineet pysyvät omilla paikoillaan järjestyksessä. Se sopii GRASS Scala ja Classic -laatikoihin.

- väri antrasiitti/tummanharmaa ja valkoinen
- materiaali helppohoitoinen muovi
- sopii käytettäväksi 500 mm laatikoiden kanssa

UUSI TUOTE



Nro	Tuote	€ alv 25,5 %
66244	Lokerikko NOVA OPTIMUS 40 cm antrasiitti	13,44
66245	Lokerikko NOVA OPTIMUS 50 cm antrasiitti	16,03
66246	Lokerikko NOVA OPTIMUS 60 cm antrasiitti	18,36
66247	Lokerikko NOVA OPTIMUS 70 cm antrasiitti	25,21
66248	Lokerikko NOVA OPTIMUS 80 cm antrasiitti	29,21
66249	Lokerikko NOVA OPTIMUS 90 cm antrasiitti	33,09
66250	Lokerikko NOVA OPTIMUS 100 cm antrasiitti	35,68





Jakaja TAVINEA Optima

Jakaja sopii käytettäväksi GRASS Scala 186 mm laatikon kanssa. Kätevästi muunneltavat ja siirrettävät jakajat pitävät tavarat hyvässä järjestyksessä.

- värit antrasiitti/tummanharmaa ja valkoinen
- jakaja 90 x 153 mm
- profiili 8 x 95 mm
- profiilin voi lyhentää (rungon sisäleveys -70 mm)
- profiiliin voi kiinnittää useita jakajia

Vinkki: Käytä yhdessä suojamaton kanssa.



Nro	Tuote	€ alv 25,5 %
66681	TAVINEA Optima profiilin päätykappale antrasiitti	8,01
66682	TAVINEA Optima profiili 1098 mm antrasiitti	42,66
66683	TAVINEA Optima jakaja antrasiitti	9,76
66686	TAVINEA Optima profiilin päätykappale valkoinen	8,01
66687	TAVINEA Optima profiili 1098 mm valkoinen	42,66
66688	TAVINEA Optima jakaja valkoinen	9,76







NOVA-laatikonjakajat

Käytännöllinen poikittaisjakaja soveltuu sekä GRASS Scala että Classic-laatikoille. Jakajan jousitetut päät pitävät sen tukevasti paikallaan ja mahdollistavat jakajan asentamisen haluttuun kohtaan.

- profiilin mitta 10 x 60 mm
- väri antrasiitti/tummanharmaa tai valkoinen
- helppo lyhentää (rungon sisäleveys -110 mm)

Nro	Tuote	€ alv 25,5 %
66665	SCALA laatikon jakajaprofiili 1185 mm ICE valkoinen	34,90
66666	SCALA laatikon jakajaprofiilin pääty ICE valkoinen	6,66
66655	Laatikonjakaja profiili 1185 mm antrasiitti	34,90
66656	Laatikonjakaja profiilin päätykappale antrasiitti	6,66



Suojamatto SOLID NOVA

Helppohoitoinen ja monikäyttöinen suojamatto viimeistelee GRASS Scala -laatikon.

- estää tavaroiden liukumisen ja eristää ääntä
- väri antrasiitti/tummanharmaa
- elintarvikekelpoisuus testattu
- sopii käytettäväksi 500 mm laatikoiden kanssa (sisäsyvyys 480 mm)
- määrämittaisia, 16 mm runkopaksuudelle

Nro	Tuote	€ alv 25,5 %
66184	Suojamatto NOVA SOLID 40 cm	5,40
66185	Suojamatto NOVA SOLID 50 cm	7,12
66186	Suojamatto NOVA SOLID 60 cm	8,57
66187	Suojamatto NOVA SOLID 70 cm	10,81
66188	Suojamatto NOVA SOLID 80 cm	12,52
66189	Suojamatto NOVA SOLID 90 cm	14,36
66190	Suojamatto NOVA SOLID 100 cm	16,08
66192	Suojamatto NOVA SOLID 120 cm	19,63



Suojamattorulla V8/Scala

Suojamatto viimeistelee laatikon ja estää tavaroiden liukumisen.

- musta
- rullassa 25 m

Nro	Tuote	€ alv 25,5 %
66168	Suojamatto V8/Scala 480 mm musta	475,71



Lapsilukko NOVA-laatikolle

Käytännöllinen ja turvallinen lapsilukko, joka voidaan halutessa ottaa myös pois käytöstä ilman työkaluja.

- asennetaan piiloon laatikon pohjan alle oikealle puolelle
- lisävaruste, joka voidaan asentaa myös jälkikäteen
- soveltuu käytettäväksi GRASS Scala ja Classic -laatikoiden kanssa

Nro	Tuote	€ alv 25,5 %
18185	Lapsilukko NOVA-laatikolle	16,44



Säilytys





ANGLE-hylly

- mimalistista ANGLE-hyllyä voi käyttää keittiön lisäksi muissakin huonetiloissa
- materiaali tukeva 1,5 mm teräs
- pulverimaalattu mattavalkoinen tai mattamusta
- leveys 600 mm, syvyys 200 mm, korkeus 80 mm
- helppo ruuvikiinnitys
- kiinnikkeet piilossa peitelevyn takana

Nro	Tuote	€ alv 25,5 %
59006	Hylly ANGLE 60 cm mattamusta	122,55
59016	Hylly ANGLE 60 cm mattavalkoinen	122,55





Kannatustappi WOOD

Kannatustappi WOOD on näkymätön hyllynkannatin paksuille hyllytasoille.

- näkymätön kiinnitys puuhyllyille
- minimi levyn paksuus 22 mm
- patentoitu 6 mm korkeussäätö
- pituus 120 mm, Ø 12 mm
- ruuvin pituus 66 mm ja tappien maksimietäisyys 700 mm

Nro	Tuote	€ alv 25,5 %
65081	Kannatustappi WOOD 12 x 120 mm	13,19/kpl







Rullakori 440 mm syvä

- korit tukevaa teräslankaa
- kaksi korkeutta 140 ja 320 mm
- epoksimaalattu antrasiitti/tummanharmaa
- kevytkulkuiset rullakiskot
- kantavuus 20 kg ulosvedettynä

437 mm leveä kori mahtuu rungon sisäleveyteen 466–470 mm.

537 mm leveä kori mahtuu rungon sisäleveyteen 566–570 mm.

Nro	Tuote	€ alv 25,5 %
48452	Rullakori 437 x 440 x 140 mm antrasiitti	39,27
48454	Rullakori 437 x 440 x 320 mm antrasiitti	56,40
48462	Rullakori 537 x 440 x 140 mm antrasiitti	44,80
48464	Rullakori 537 x 440 x 320 mm antrasiitti	58,51

Rullakori 500 mm syvä

- korit tukevaa teräslankaa
- kaksi korkeutta 140 ja 320 mm
- epoksimaalattu antrasiitti/tummanharmaa
- kevytkulkuiset rullakiskot
- kantavuus 20 kg ulosvedettynä

337 mm leveä kori mahtuu rungon sisäleveyteen 366–370 mm.

437 mm leveä kori mahtuu rungon sisäleveyteen 466–470 mm.

537 mm leveä kori mahtuu rungon sisäleveyteen 566–570 mm.

Nro	Tuote	€ alv 25,5 %
48542	Rullakori 337 x 500 x 140 mm antrasiitti	36,50
48544	Rullakori 337 x 500 x 320 mm antrasiitti	52,31
48552	Rullakori 437 x 500 x 140 mm antrasiitti	36,50
48554	Rullakori 437 x 500 x 320 mm antrasiitti	55,08
48562	Rullakori 537 x 500 x 140 mm antrasiitti	42,04
48564	Rullakori 537 x 500 x 320 mm antrasiiti	55,74

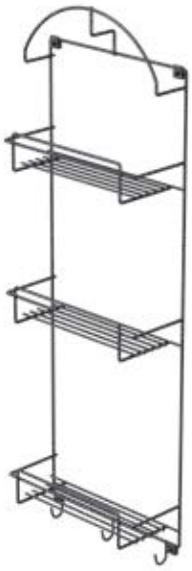

Siivouskaapin teline

- tukevaa teräslankaa
- ruuvikiinnitys
- epoksimaalattu antrasiitti/tummanharmaa
- 460 x 920 x 140 mm

Nro	Tuote	€ alv 25,5 %
58300	Siivouskaapin teline antrasiitti	53,76











Grillipannu

Valurautaisella grillipannulla voit kokata grilliherkkuja ympäri vuoden. Se on loistava apuväline grillaukseen ja tarjoiluun. Soveltuu käytettäväksi rajattomalla induktiokeittotasolla esim. Savo Nero -tasoliesituulettimen kanssa tai grillissä. Grillatut ruoat voit nostaa pannun kanssa suoraan tarjolle pannunalusen päälle. Emaloitu valurauta on erittäin kestävää ja helppoa pitää puhtaana.

- emaloitu valurauta
- mitat 38 cm x 23 cm x 2 cm
- paino 4,6 kg

Valurautapannulle suositellaan käsinpesua harjalla ja tiskiaineella. Emaloinnin ansiosta grillipannu voidaan pestä myös astianpesukoneessa. Pesun jälkeen pannu kannattaa kuivata talouspaperilla tai induktion jälkilämmössä. Paiston aikana rasva suojaa pannun pintaa.

Nro	Tuote	€ alv 25,5 %
74080	Grillipannu valurauta 38 cm	212,09
74060	Teppanyaki paistolevy 44,5 x 32,5 cm lasikannella	488,20



savo

Savo Design & Technic Oy
Kisällintie 3,
01730 Vantaa

www.savo.fi

Pidätämme oikeuden muutoksiin Art. no. 00042 09/2026