savo®
DESIGN & TECHNIC

dCH-6506-S2
dCH-6509-S2

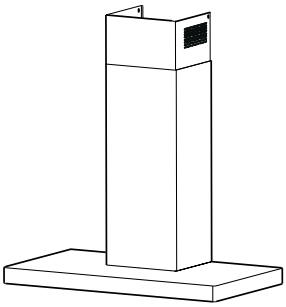

Asennusohjeet
Installationsanvisningar
Installation Manual

FI Varoitus! Ennen laitteen asentamista lue käyttöoppaassa olevat turvallisuustiedot.

SE Varning! Läs säkerhetsföreskrifterna i bruksanvisningen innan apparaten installeras.

EN Warning! Before proceeding with installation, read the safety information in the User Manual.



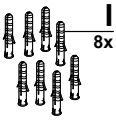

I
8x

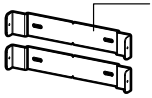

M



L
8x - 4,2x44,4

N1

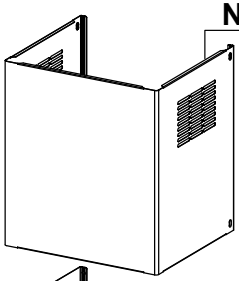

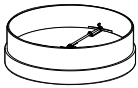

O2



A
2x - 2,9x9,5

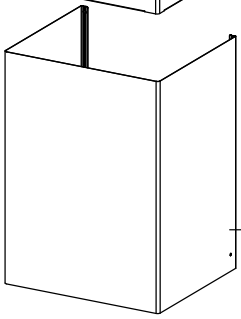



A1
2x - 3,5x9,5

N2

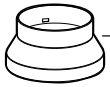

O



B
4x - 2,9x9,5

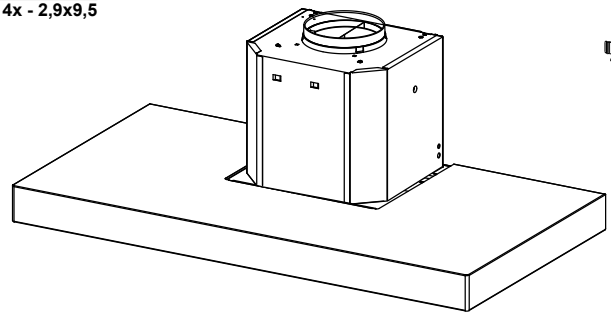



O3

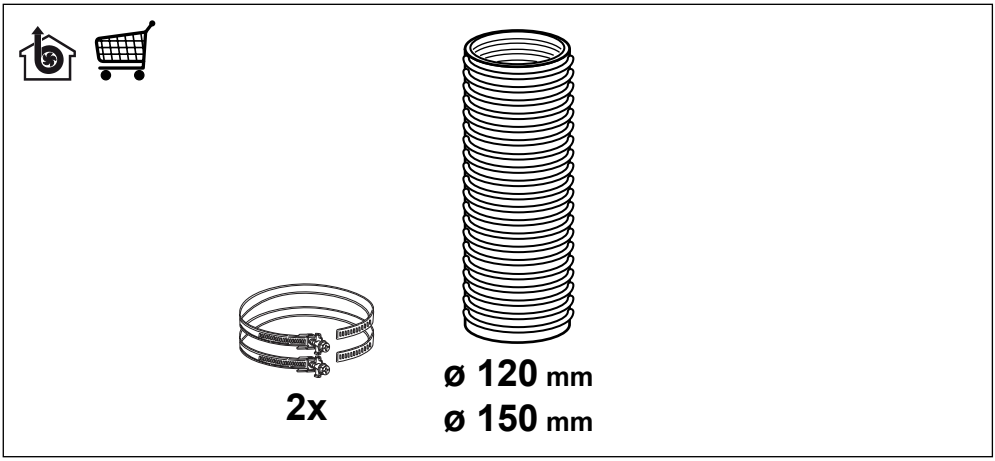
2x
ø 120 mm
ø 150 mm

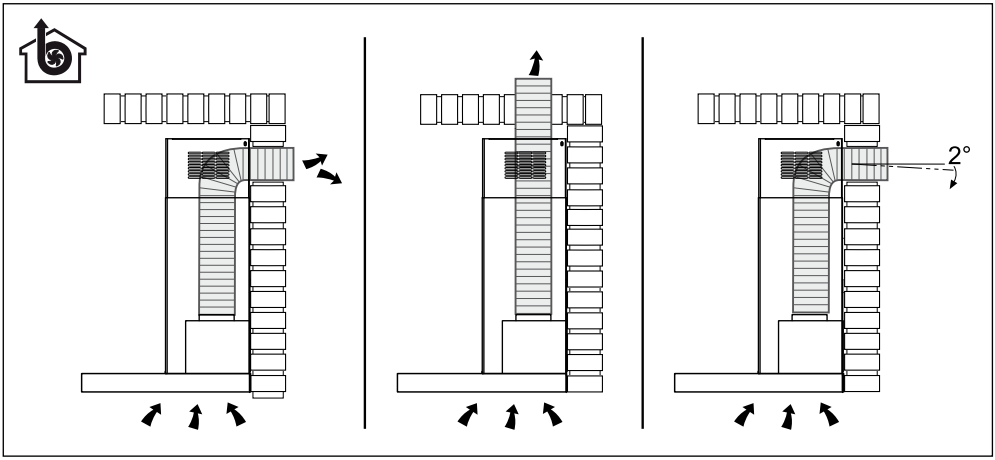
2°

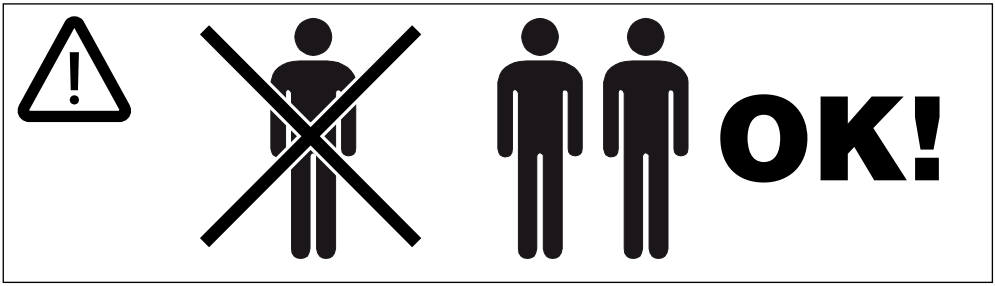
OK!

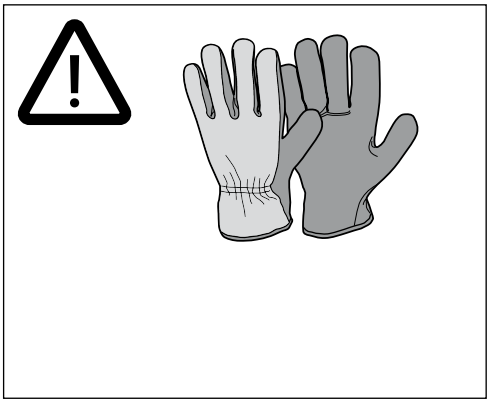

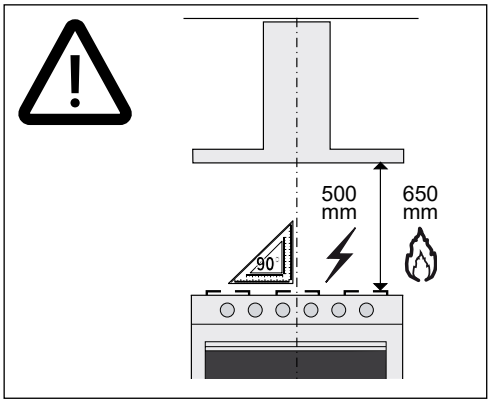
500
mm
650
mm
90°

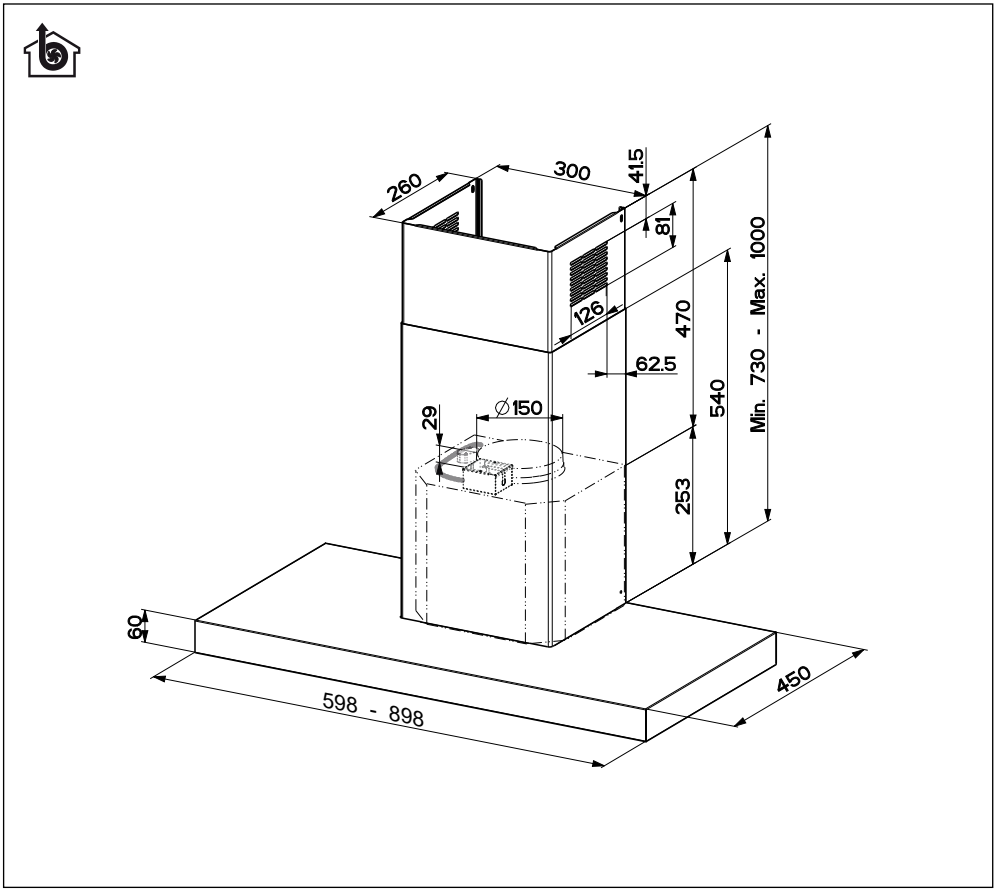
260
300
41.5
81
126
470
62.5
540
Min. 730 - Max. 1000
29
∅150
253
60
598 - 898
450

1

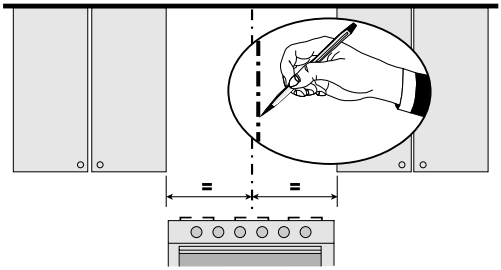

2

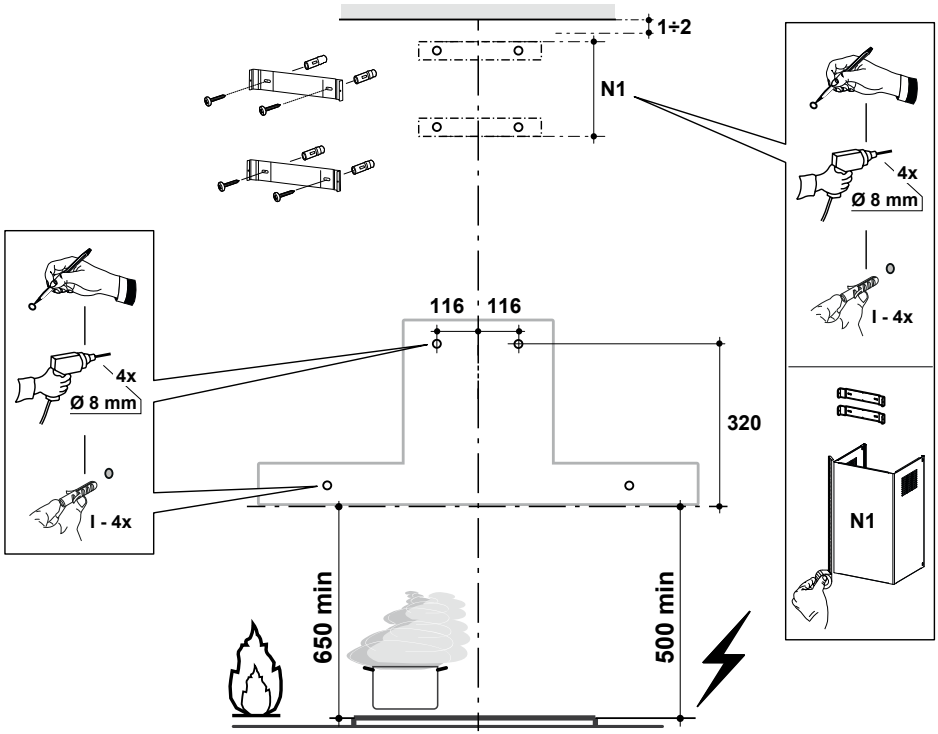

3

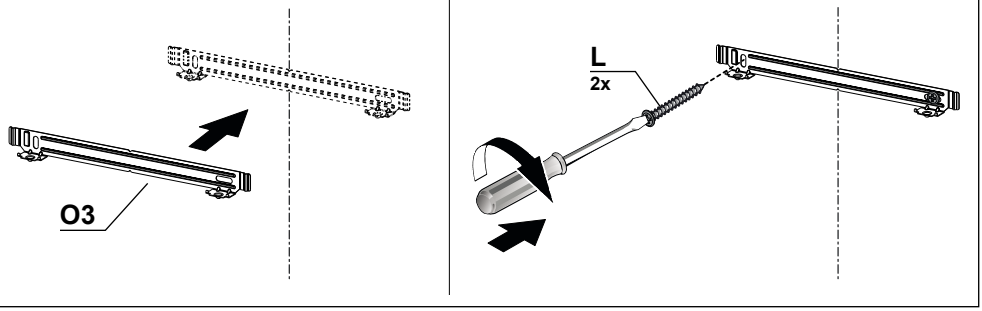

4

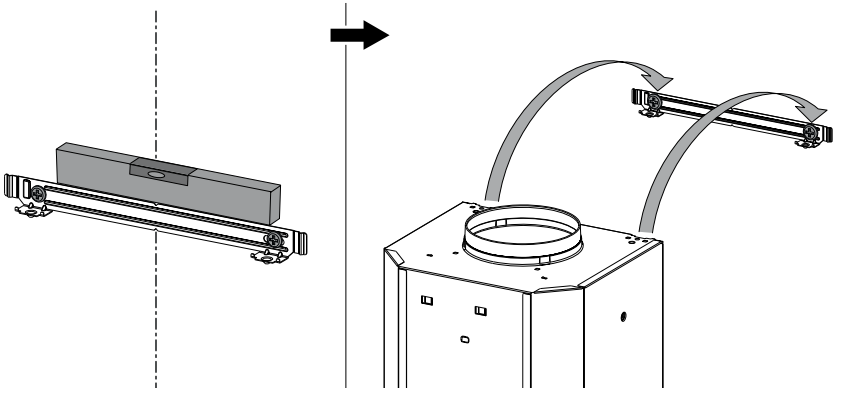

5

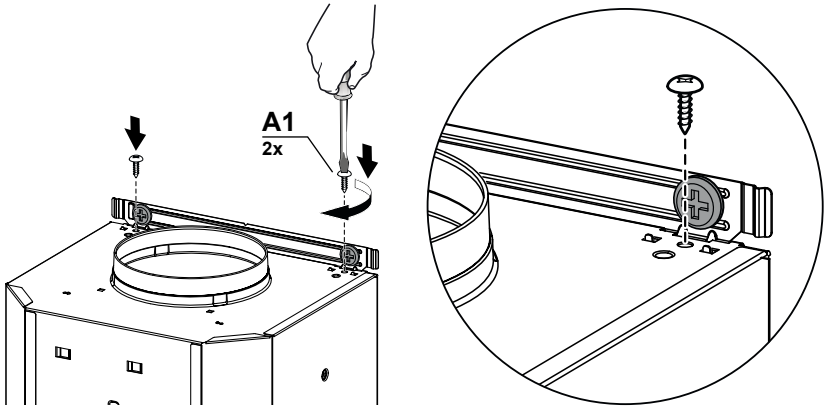

6

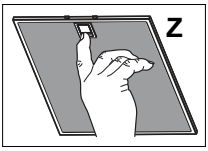

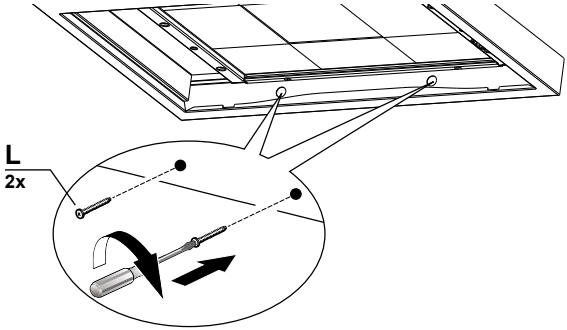

7

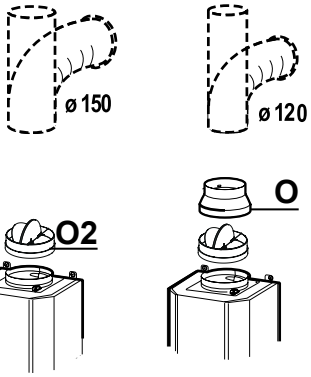

8

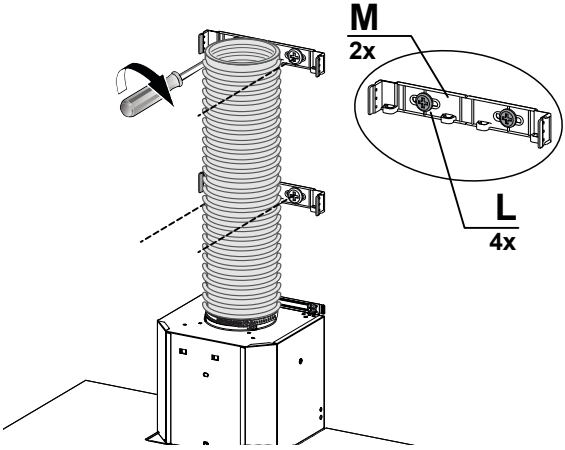

9

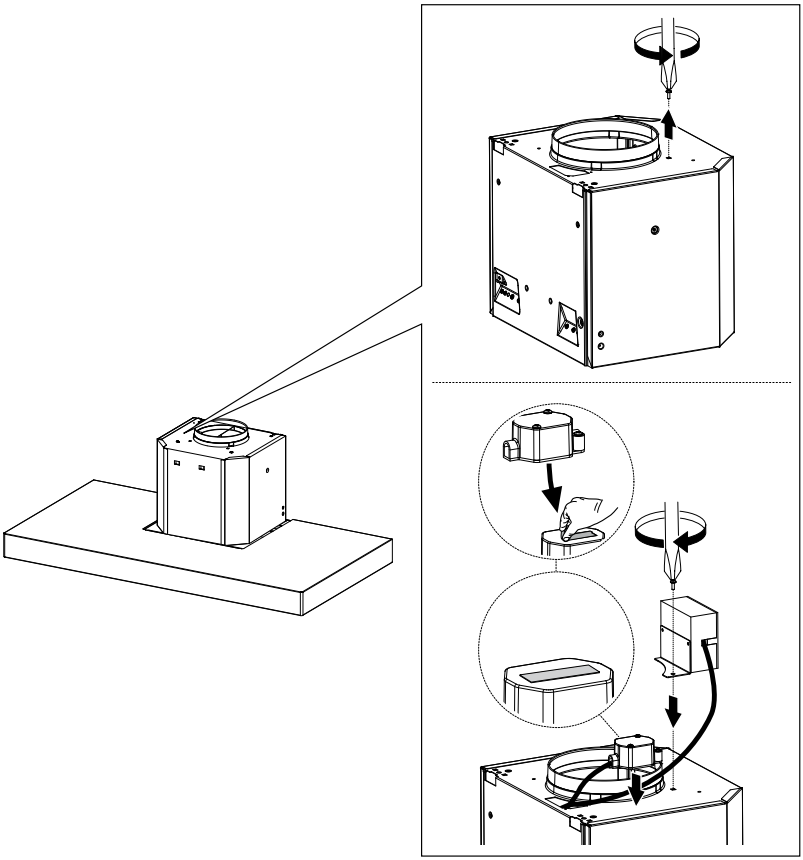

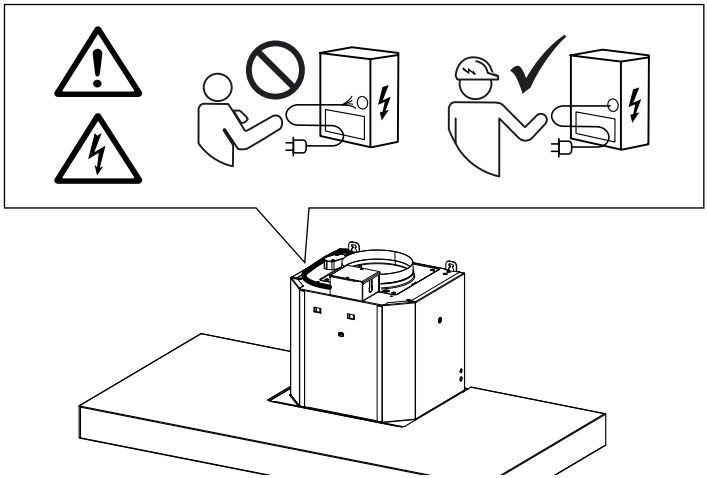

10

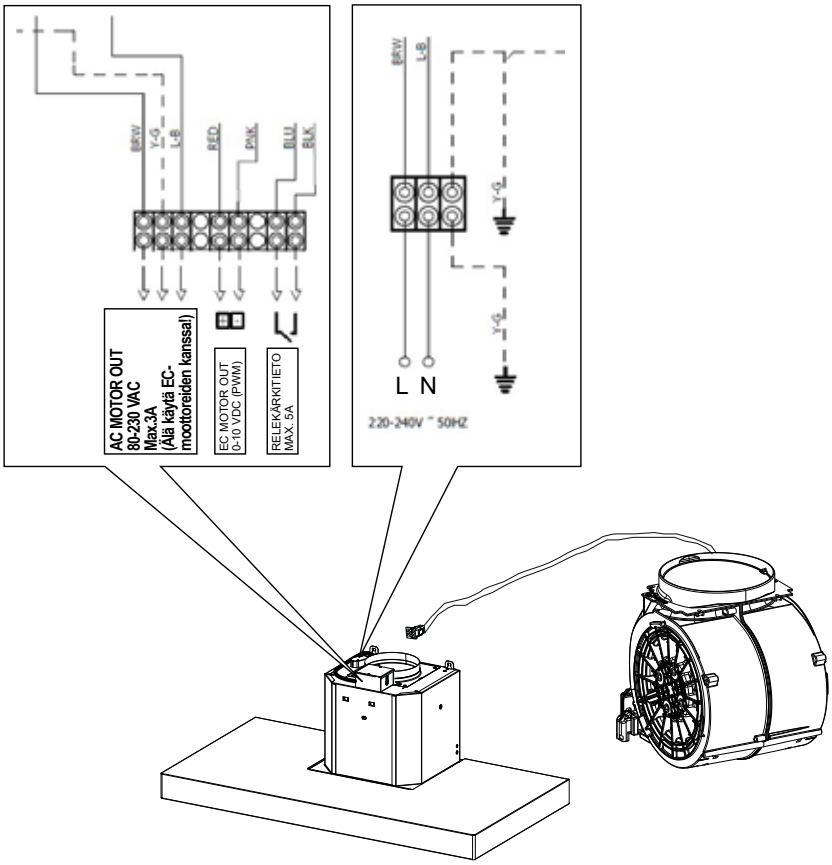
BRW
Y-G
L-B
RED
PNK
BLU
BLK
AC MOTOR OUT
80-230 VAC
Max.3A
(Älä käytä EC-moottoreiden kanssa!)
EC MOTOR OUT
0-10 VDC (PWM)
RELEKÄRKITIETO
MAX. 5A
BRW
L-B
Y-G
Y-G
L N
220-240V ~ 50HZ

11

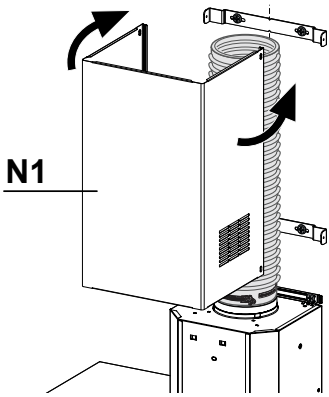
N1

12

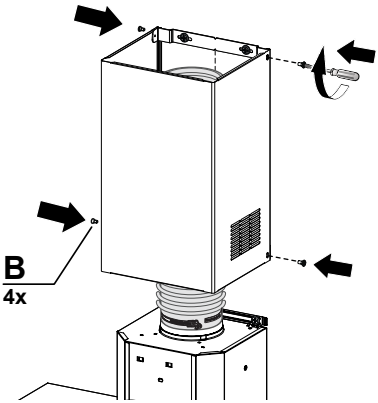
B
4x

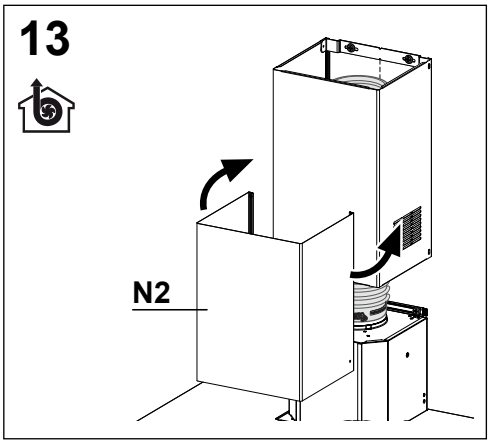
13
N2

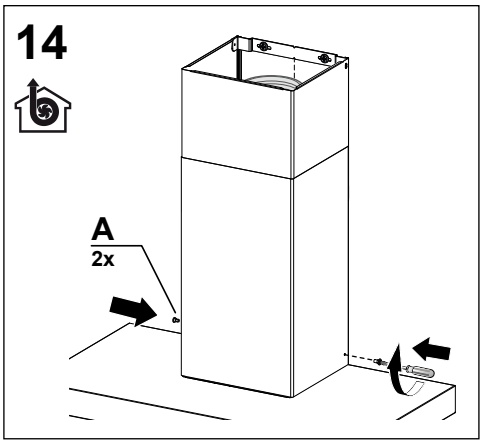
14
A
2x

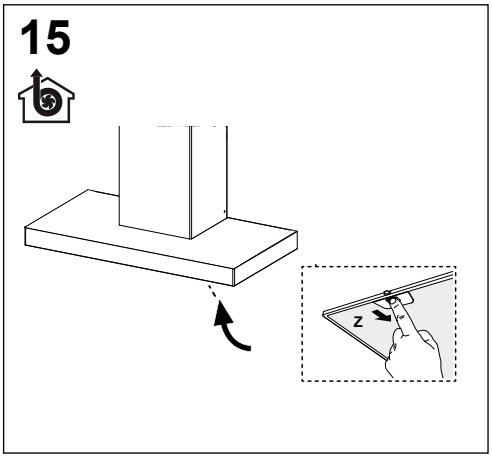
15
z

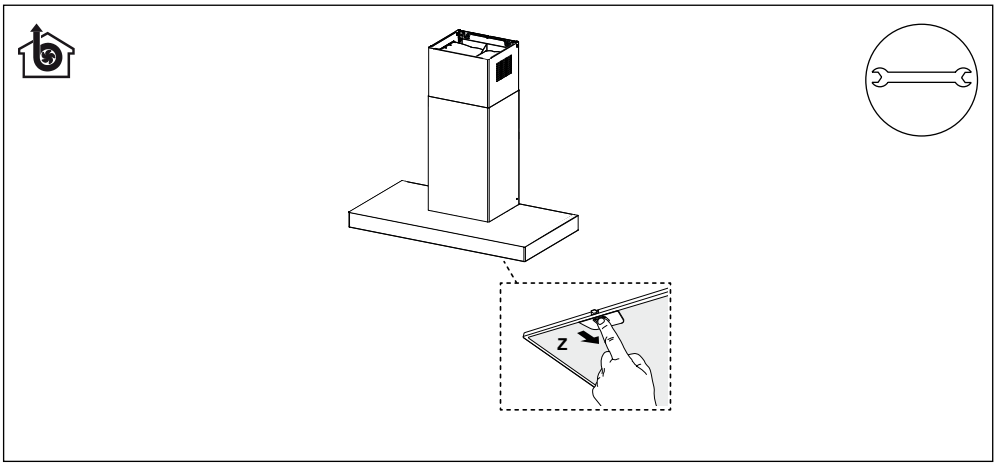
z

CE