savo®
DESIGN & TECHNIC

dGH-5705-S2

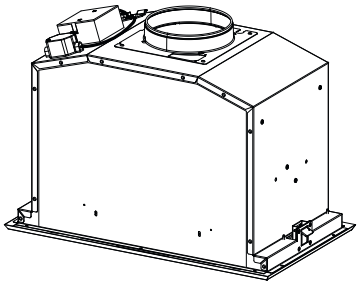

Asennusohjeet
Installationsanvisningar
Installation Manual

FI Varoitus! Ennen laitteen asentamista lue käyttöoppaassa olevat turvallisuustiedot.

SE Varning! Läs säkerhetsföreskrifterna i bruksanvisningen innan apparaten installeras.

EN Warning! Before proceeding with installation, read the safety information in the User Manual.

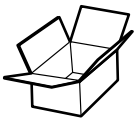

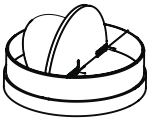

O1

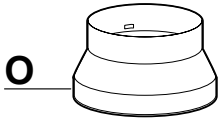

O

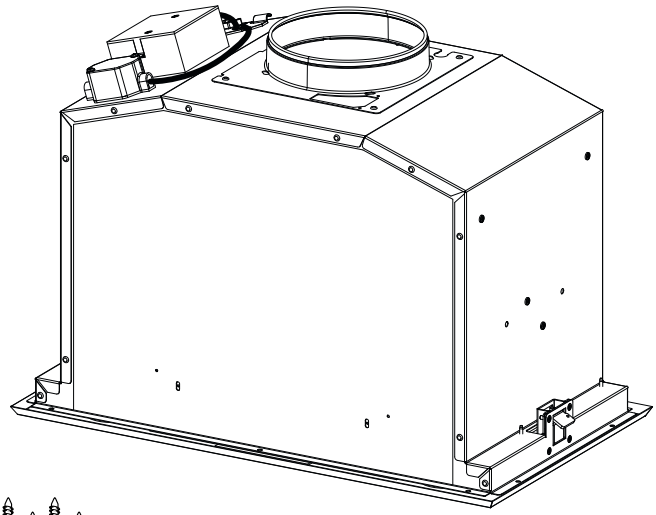

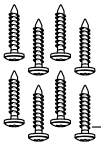

A1

8x - 3,5x16



A2

6x - 2,9x6,5

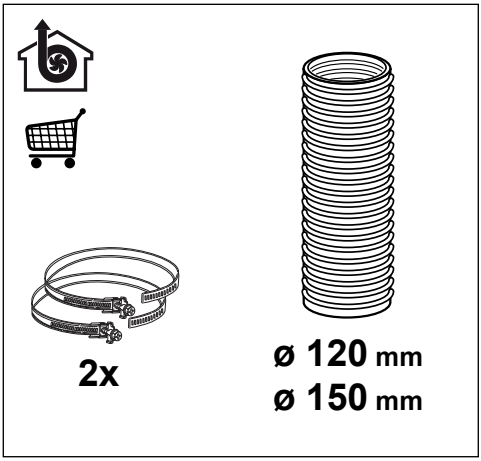
2x
ø 120 mm
ø 150 mm

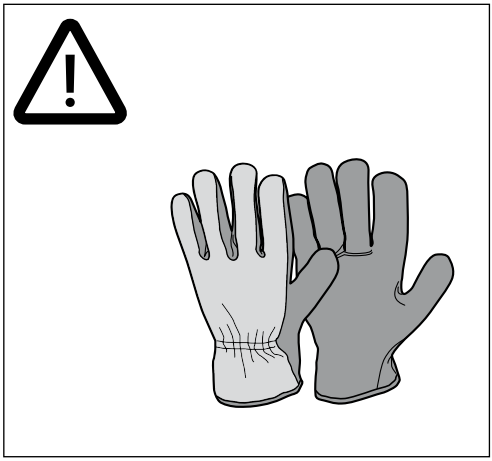


OK!

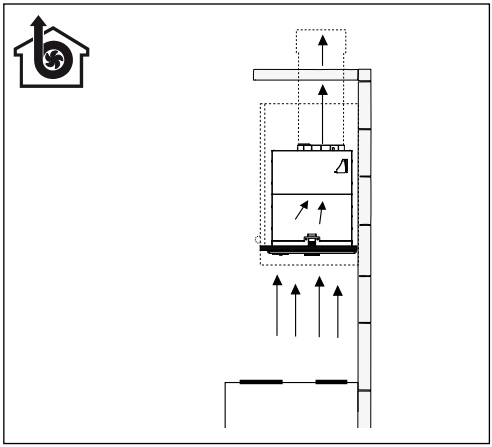

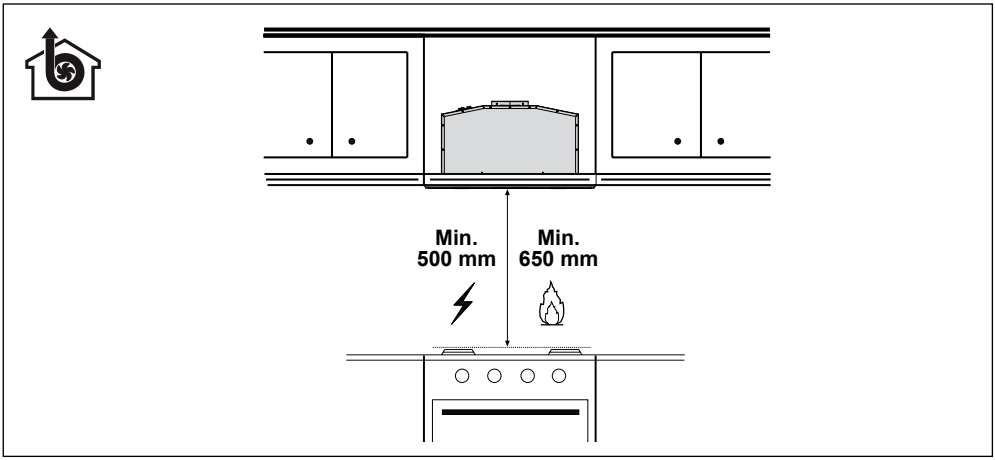
Min.
500 mm
Min.
650 mm

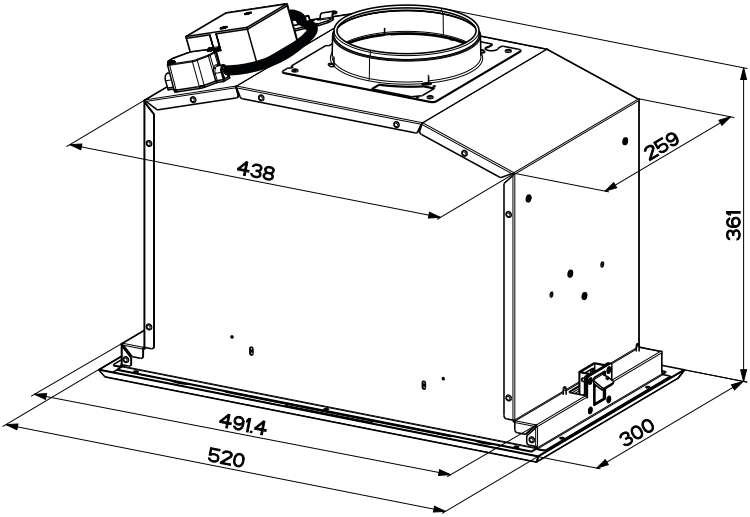
438
259
361
491.4
520
300

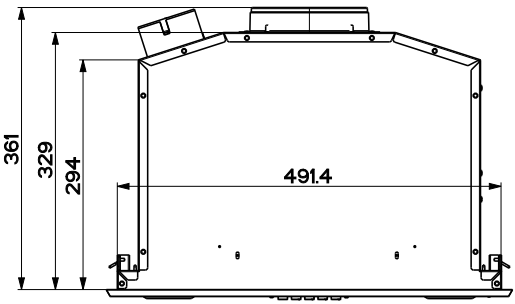
361
329
294
491.4

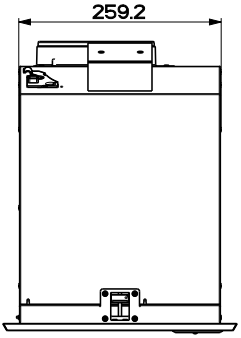
259.2

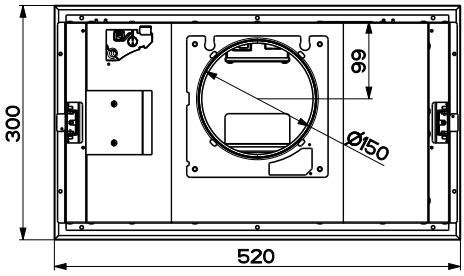
300
99
Ø150
520

1

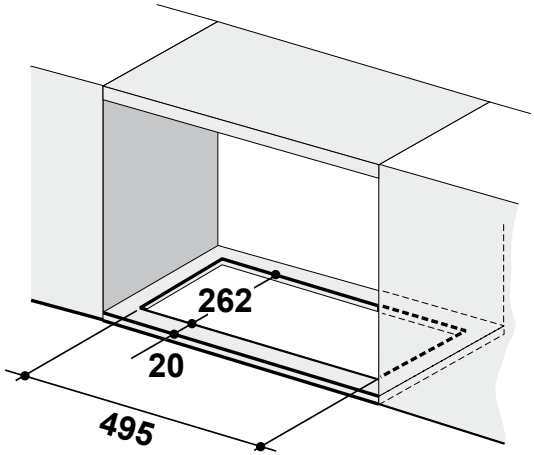

2

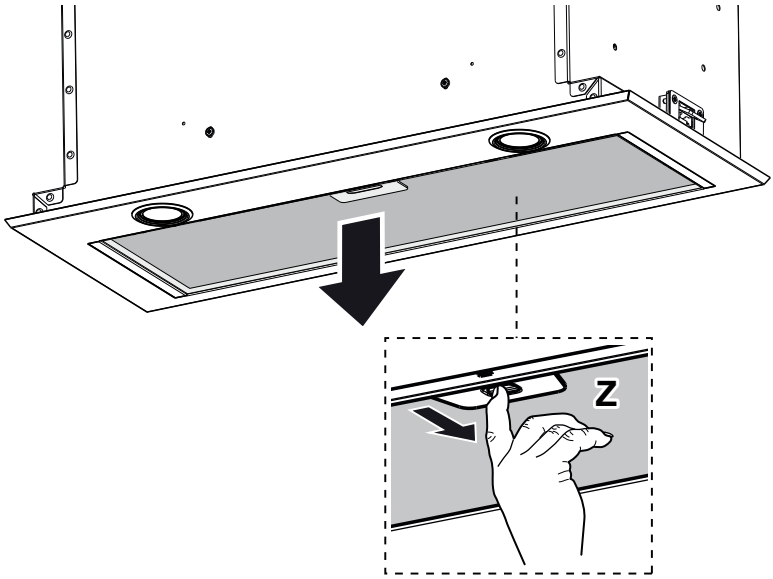

3

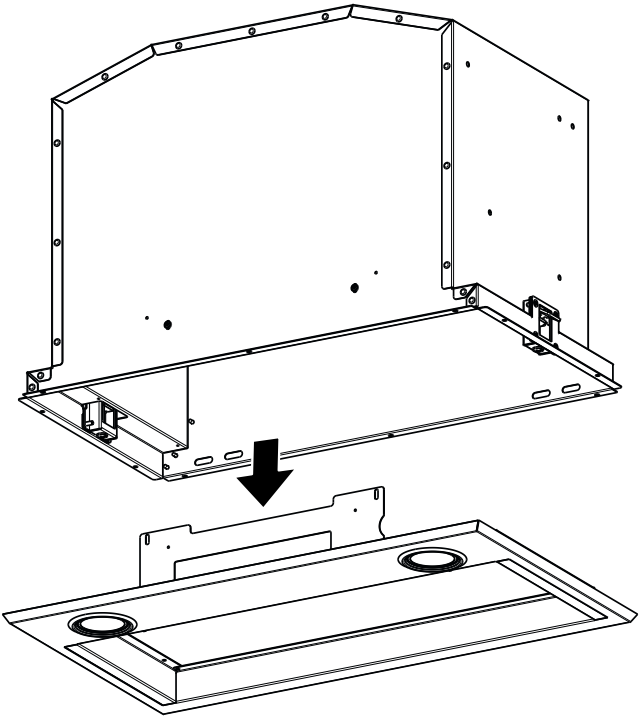

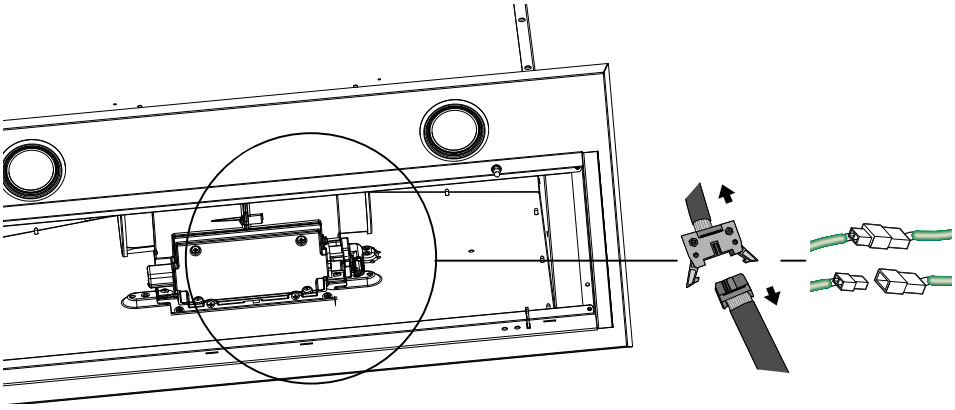

4

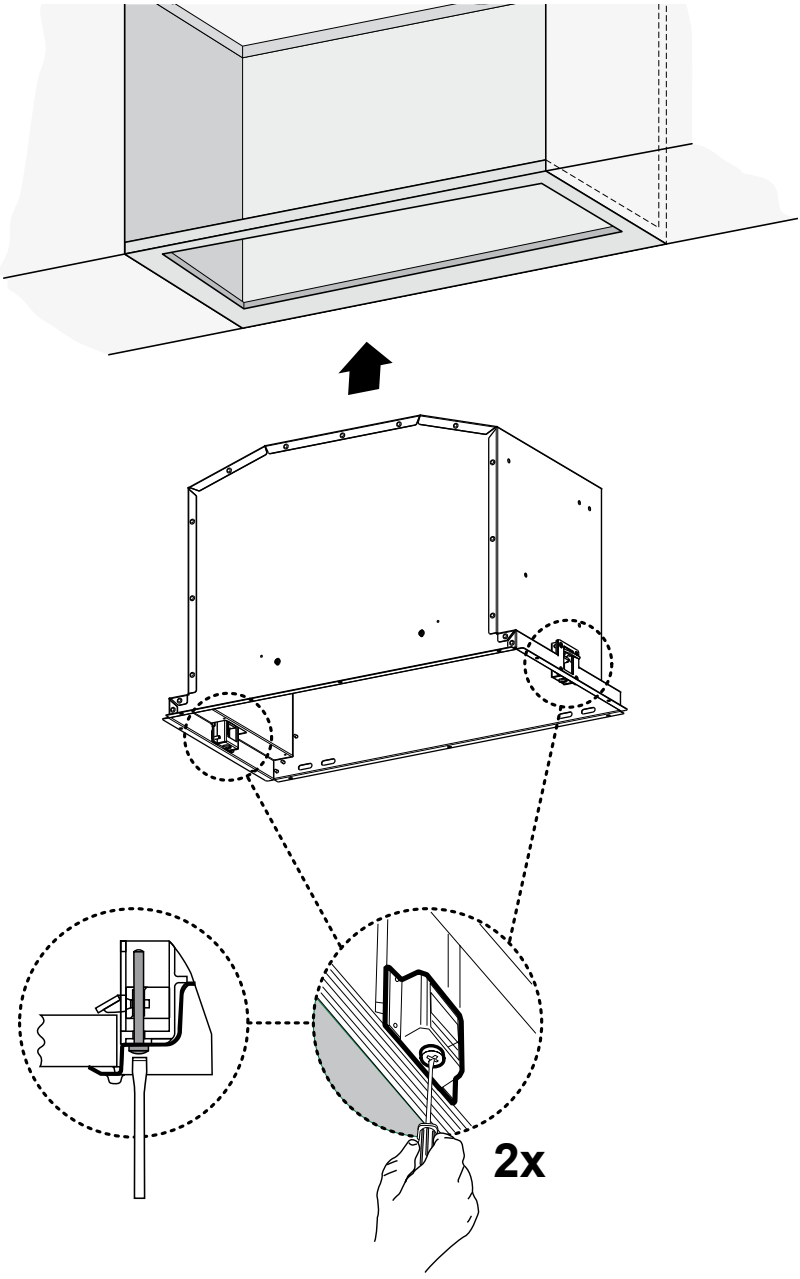

5

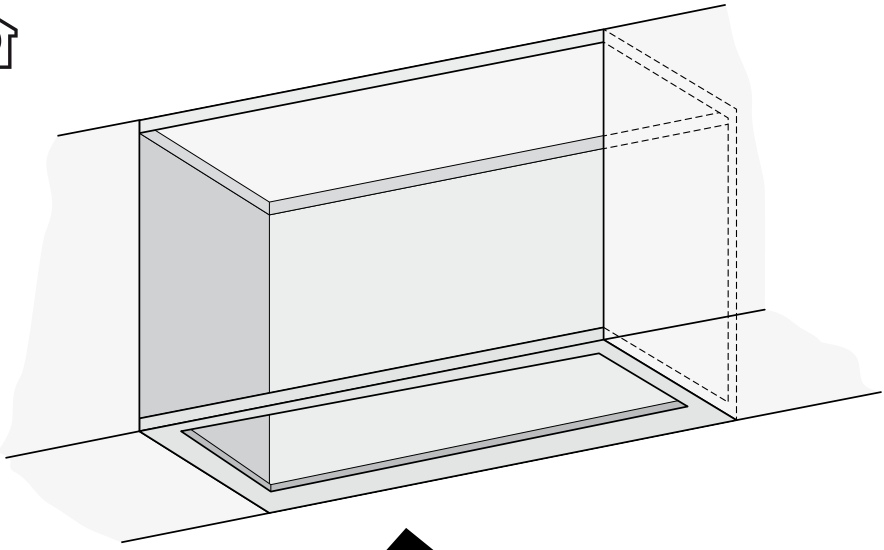

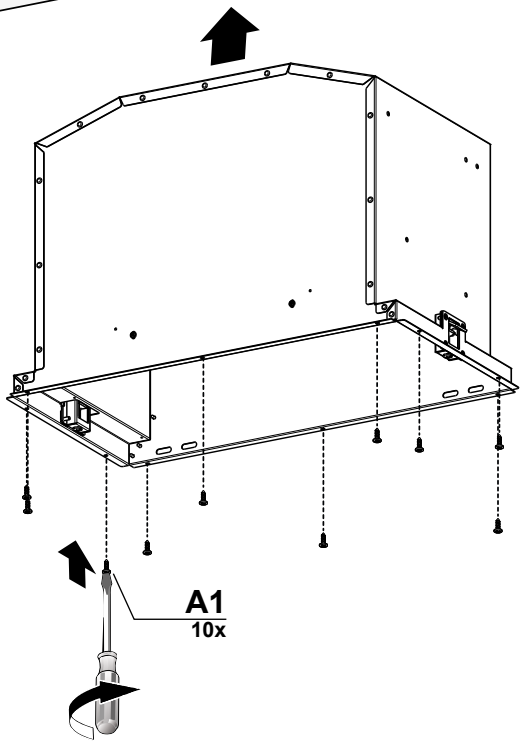

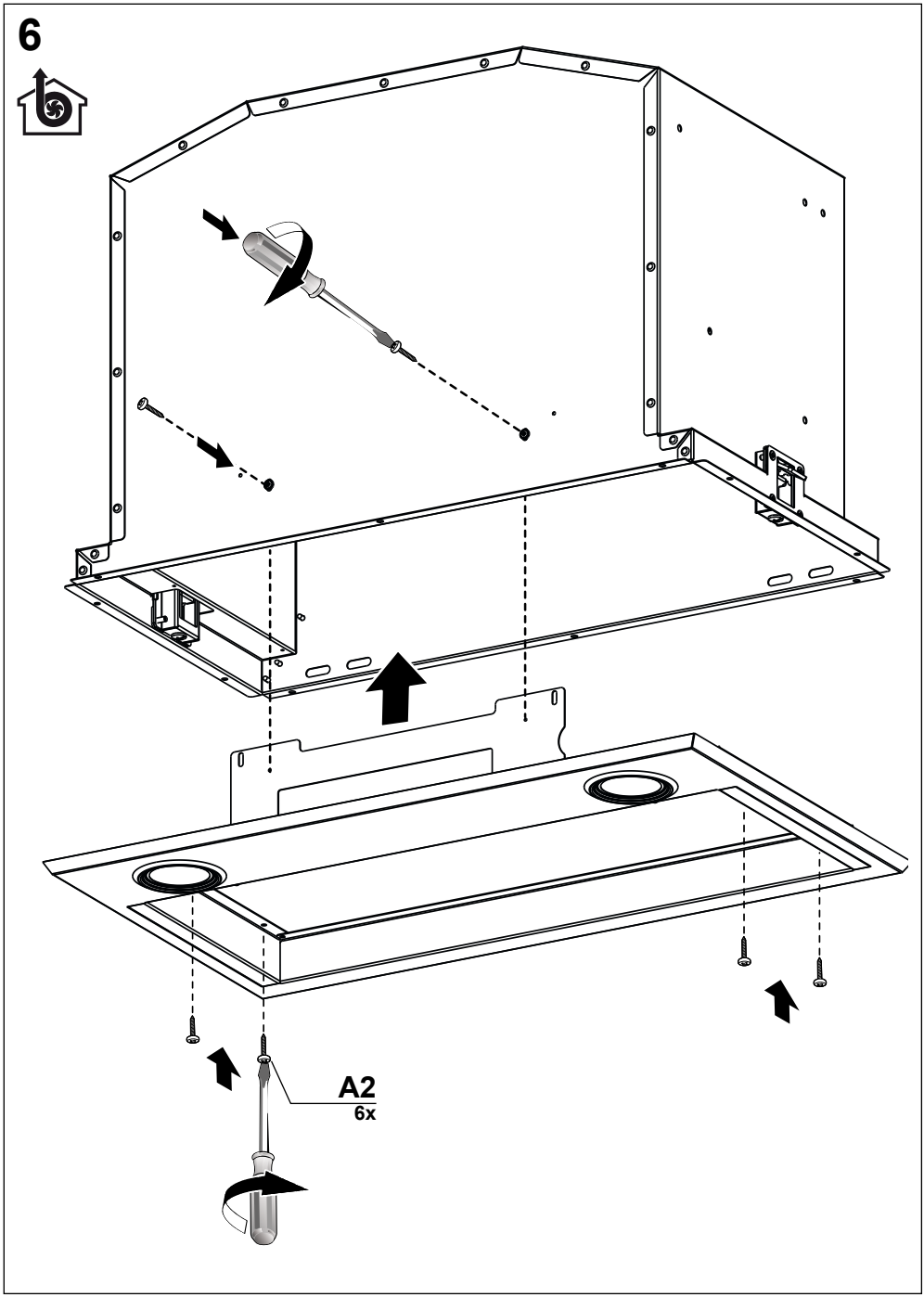
6
A2
6x

7

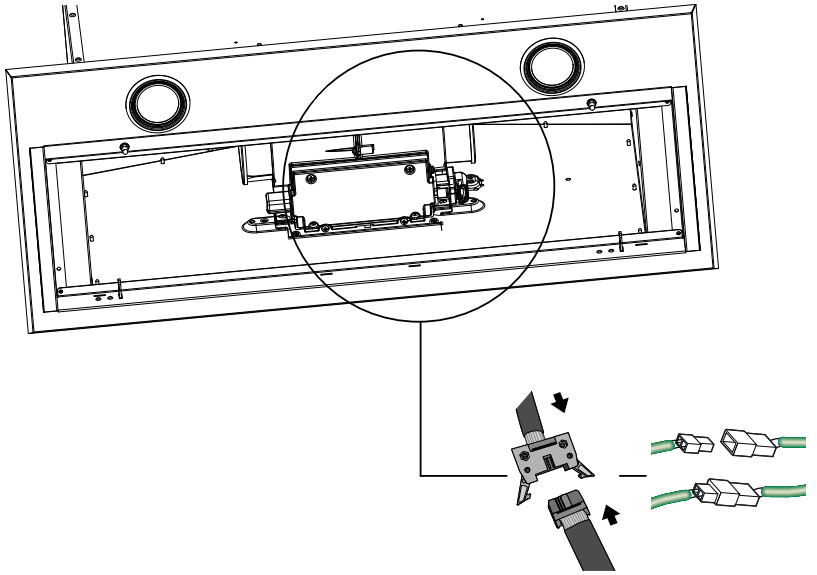

8

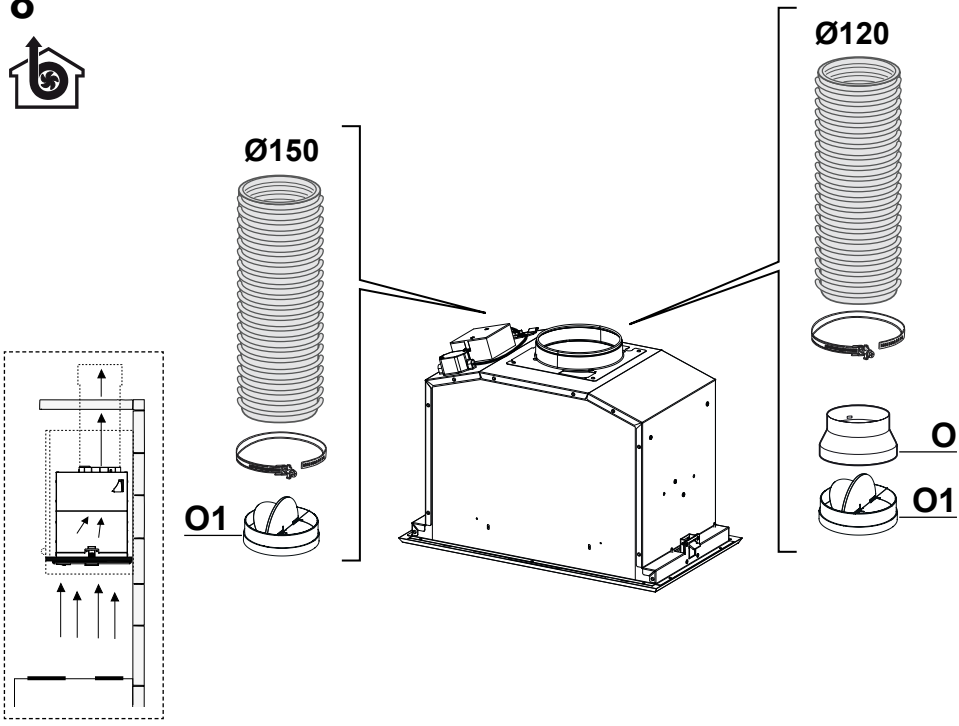

9

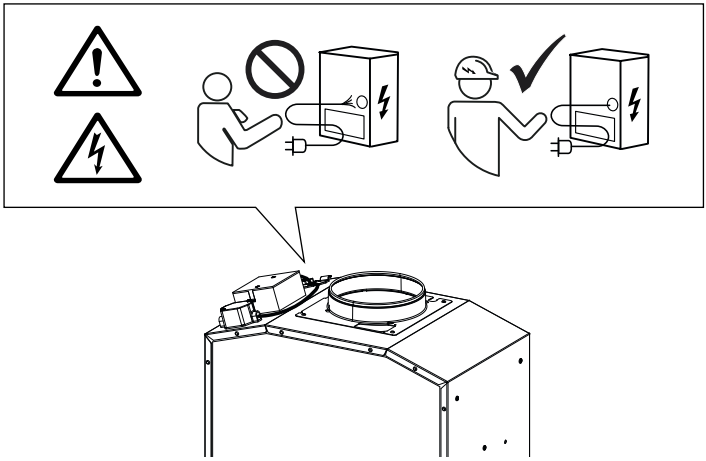

10

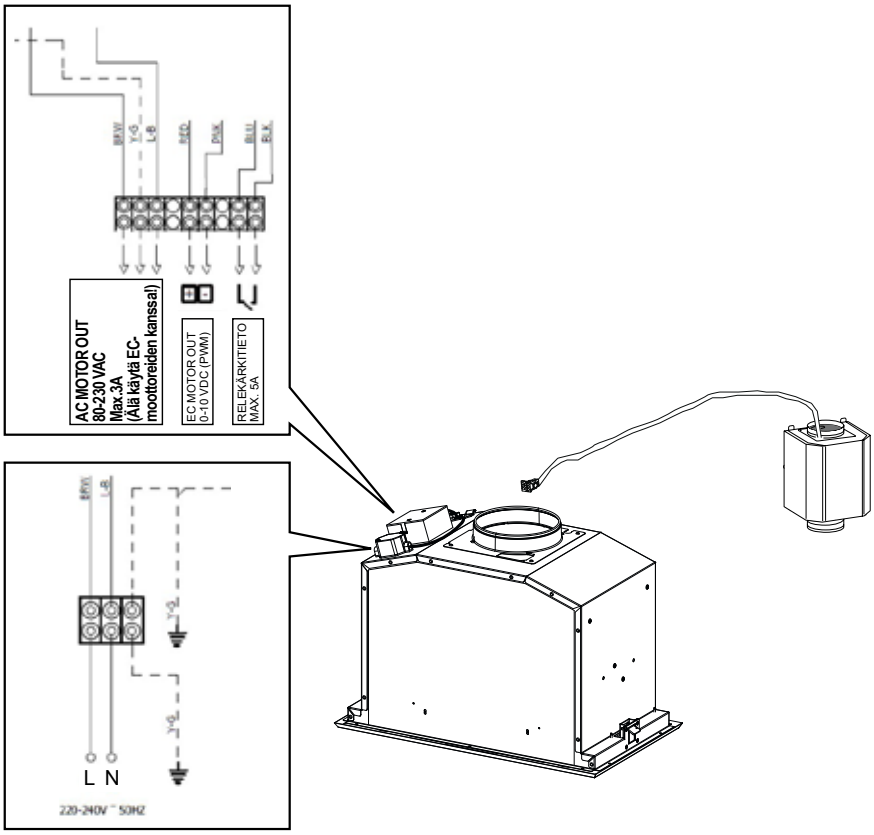
BRW
Y-G
L-B
BRO
PNK
BLU
BLK
AC MOTOR OUT
80-230 VAC
Max.3A
(Ala käytä EC-moottoreiden kanssa!)
EC MOTOR OUT
0-10 VDC (PWM)
RELEKÄRKITIETO
MAX. 5A
BRW
L-B
Y-G
Y-G
L N
220-240V ~ 50HZ

11

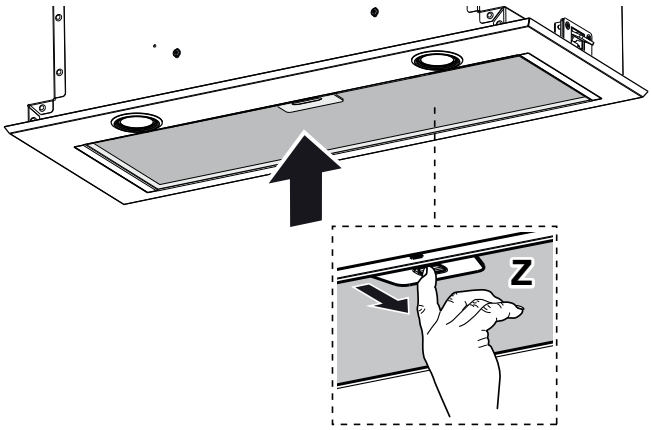

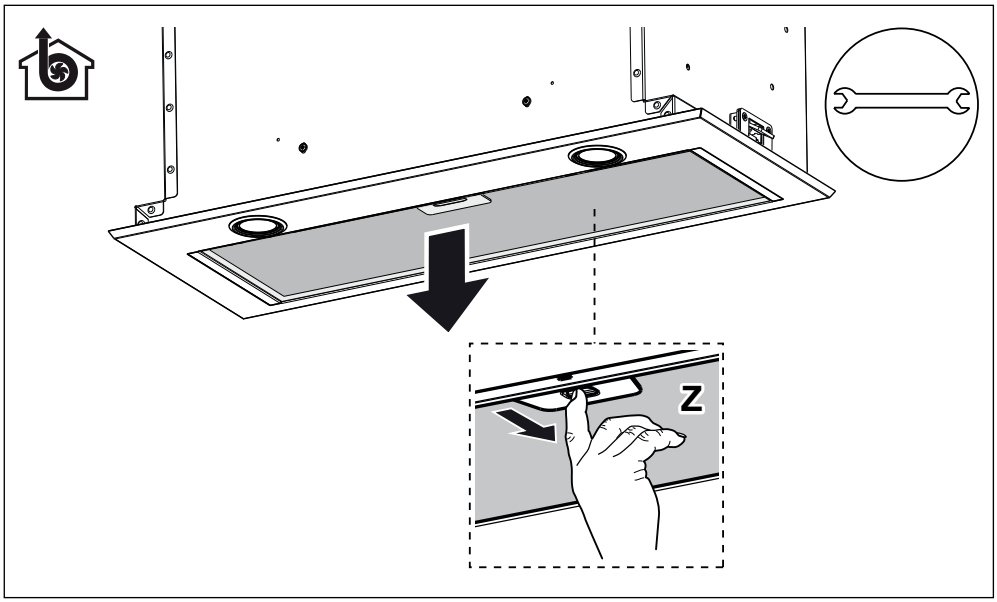
Z

CE