savo®
DESIGN & TECHNIC

dIH-6509-S2

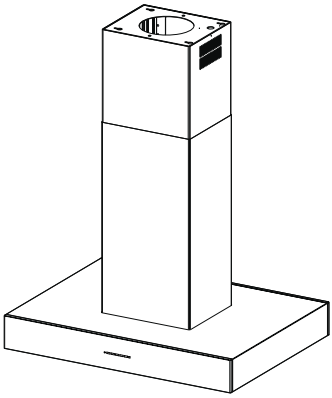

Asennusohjeet
Installationsanvisningar
Installation Manual

FI Varoitus! Ennen laitteen asentamista lue käyttöoppaassa olevat turvallisuustiedot.

SE Varning! Läs säkerhetsföreskrifterna i bruksanvisningen innan apparaten installeras.

EN Warning! Before proceeding with installation, read the safety information in the User Manual.

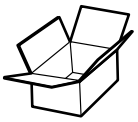



G
2x

X





H
4x

O



D1

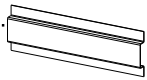



I
4x - 6x70



L
4x - M6x80

C2

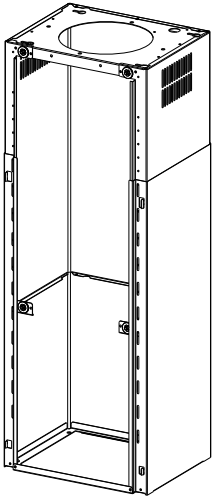

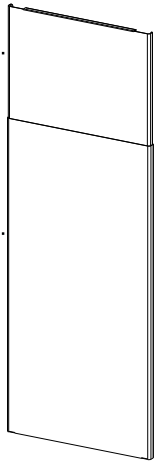



M
4x

C1



N
4x



P
4x - M6x15

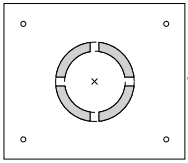

D

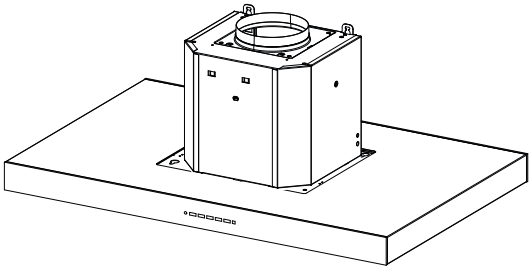

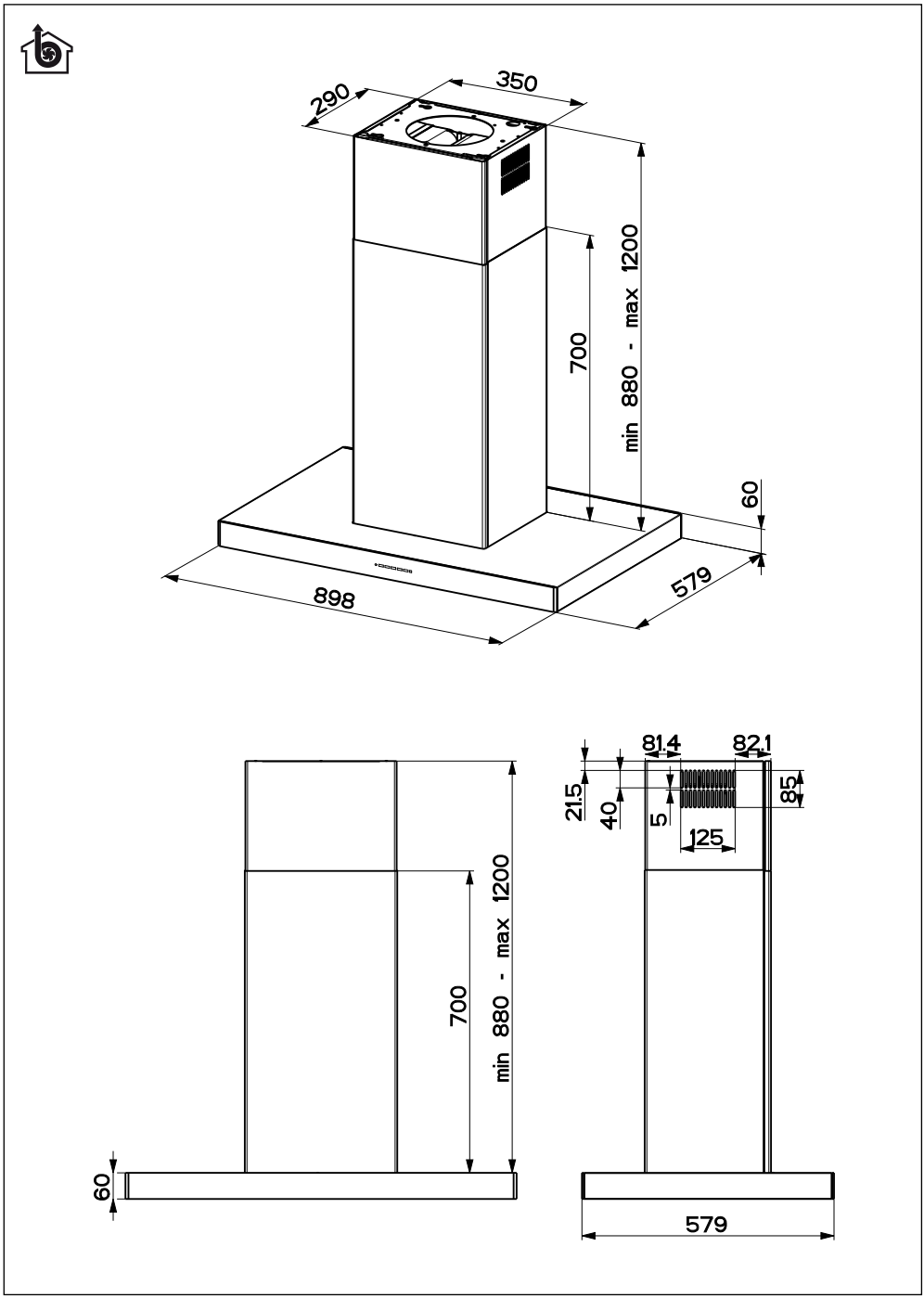
290
350
700
min 880 - max 1200
60
898
579
700
min 880 - max 1200
60
81.4
82.1
21.5
40
5
85
125
579



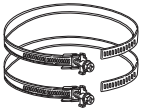

2x

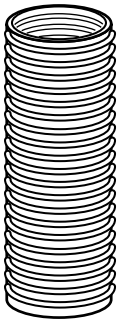

ø 120 mm
ø 150 mm



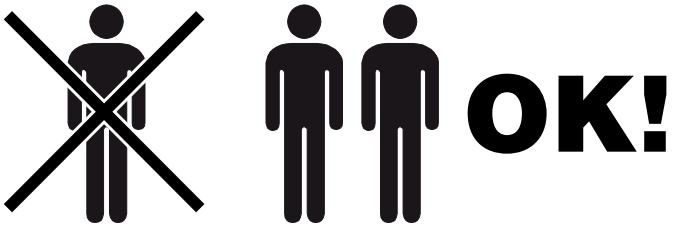



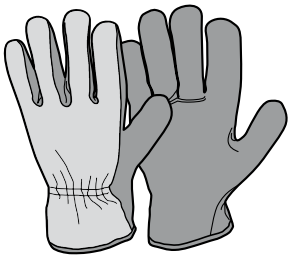



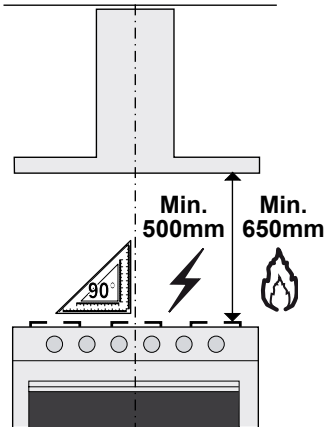

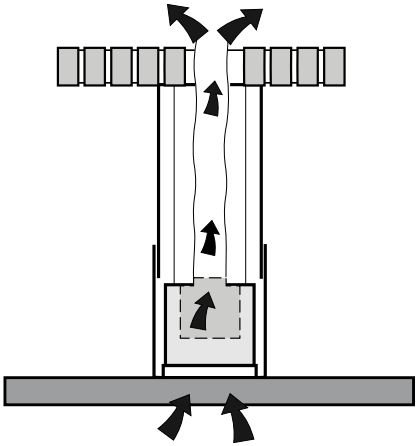

1

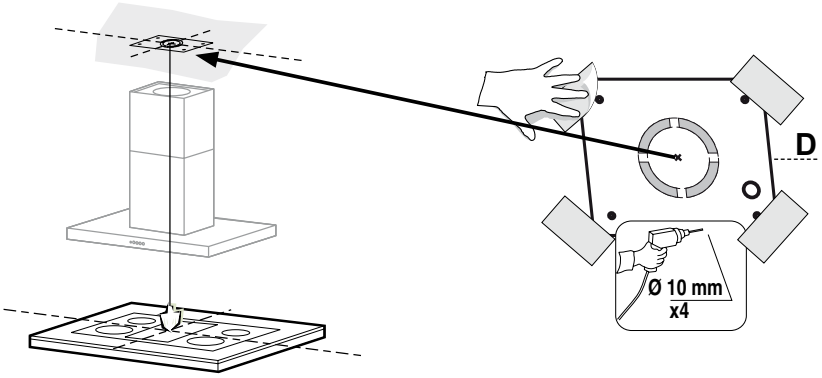

2

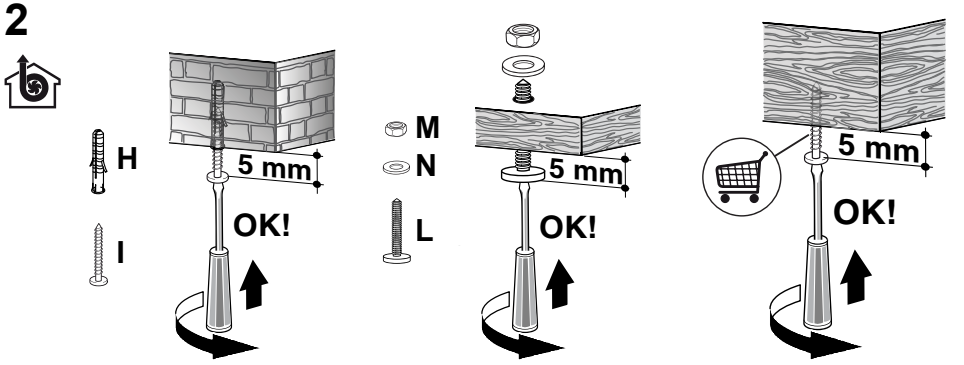
H
I
5 mm
OK!
M
N
L
5 mm
OK!
5 mm
OK!

3

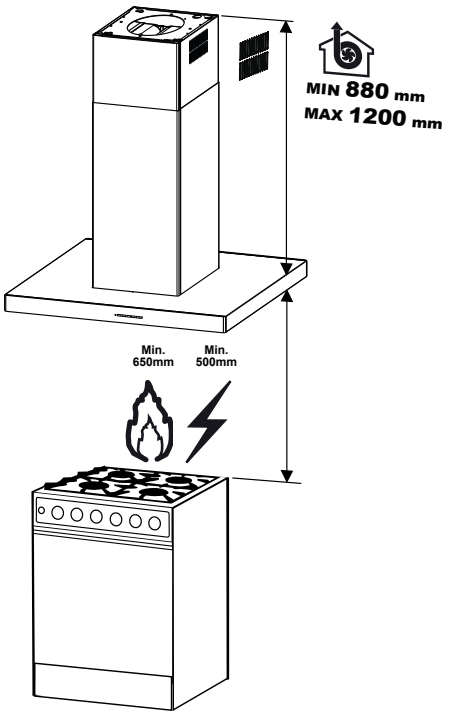
MIN 880 mm
MAX 1200 mm
Min.
650mm
Min.
500mm

4

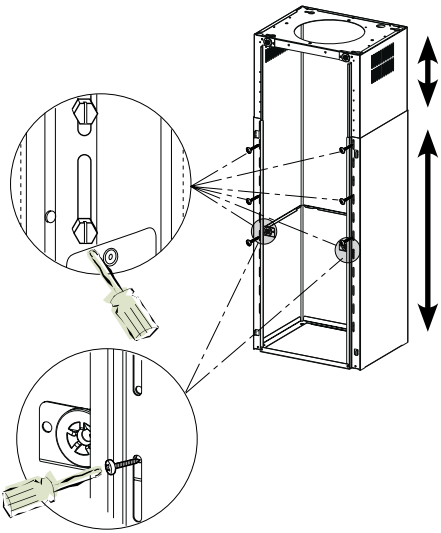

5

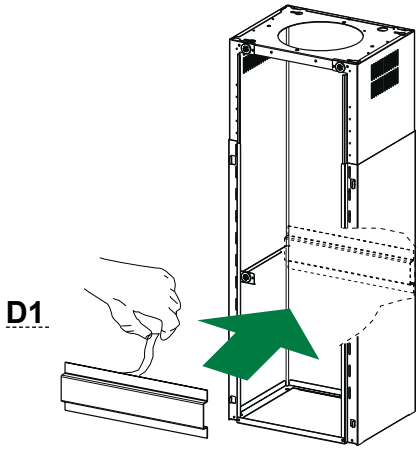

6

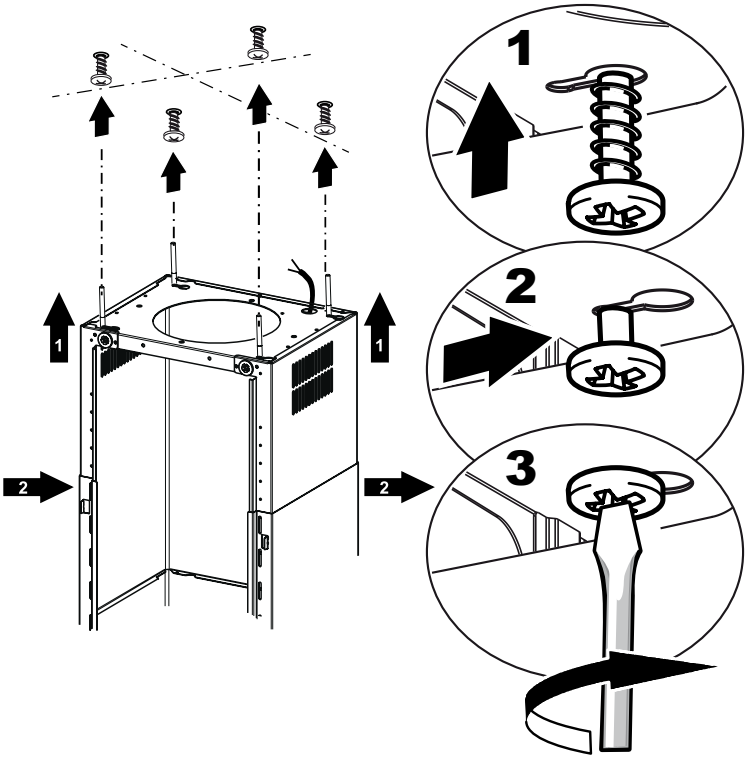

7

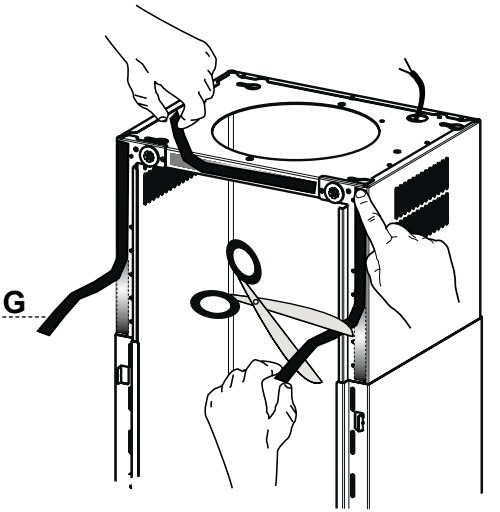

8

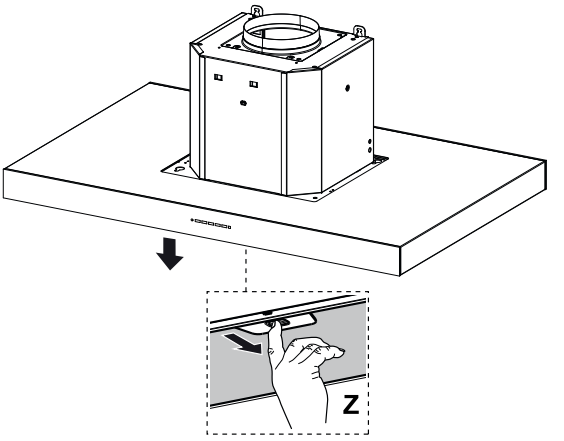

9

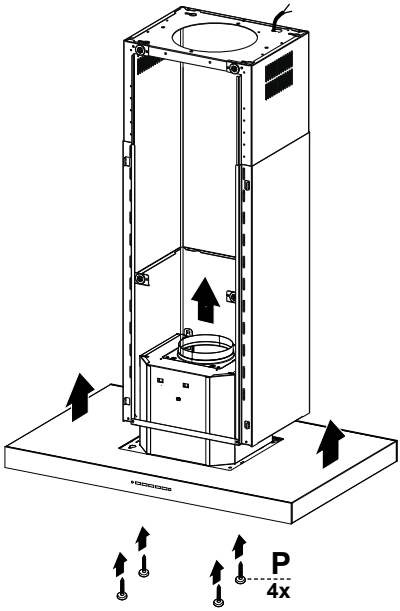

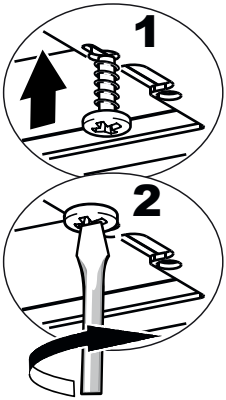

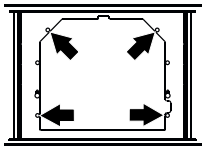

10

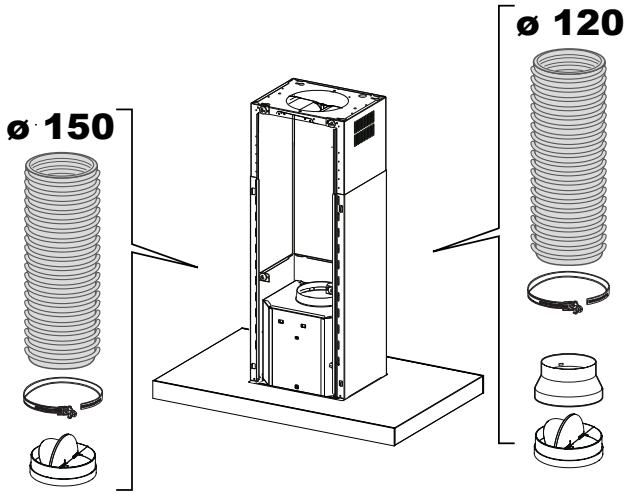

11

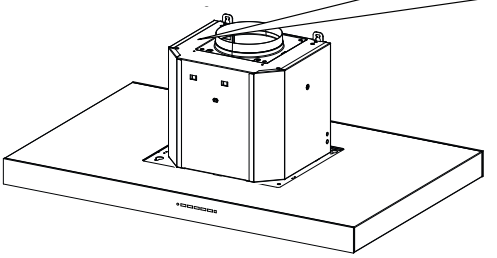

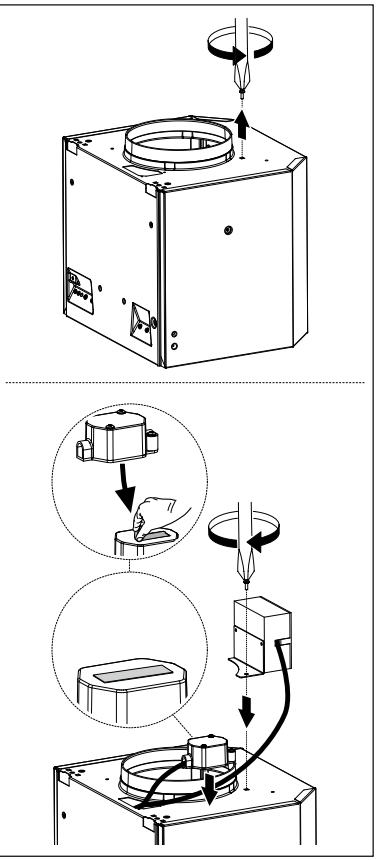

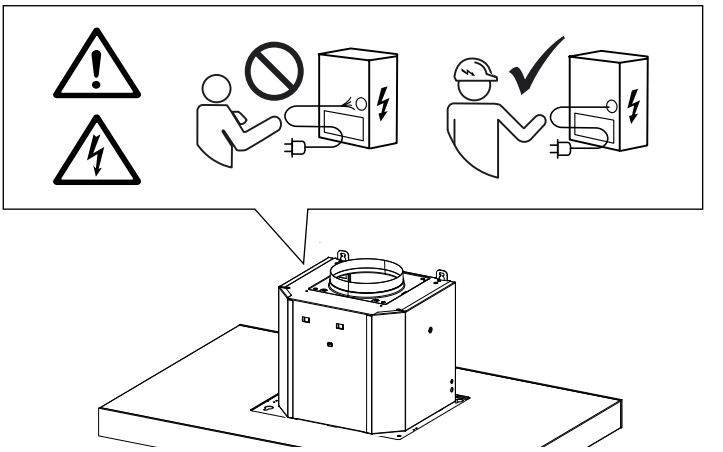

12

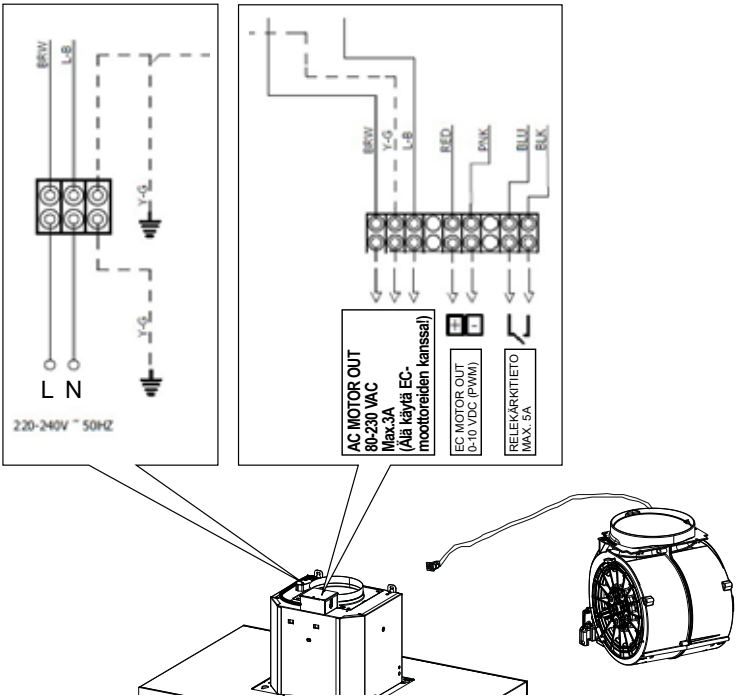
BRW
L-B
Y-G
L N
220-240V ~ 50HZ
BRW
Y-G
L-B
RED
PNK
BLU
BLK
AC MOTOR OUT
80-230 VAC
Max.3A
(Ala käytä EC-moottoreiden kanssa!)
EC MOTOR OUT
0-10 VDC (PWM)
RELEKÄRKITIETO
MAX. 5A

13

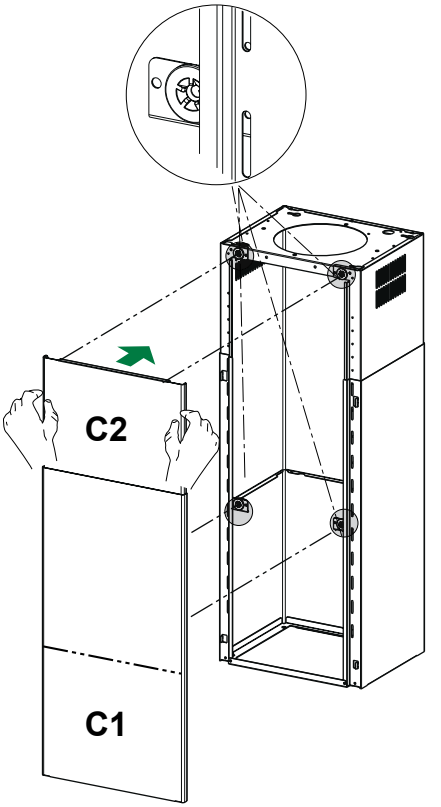

14

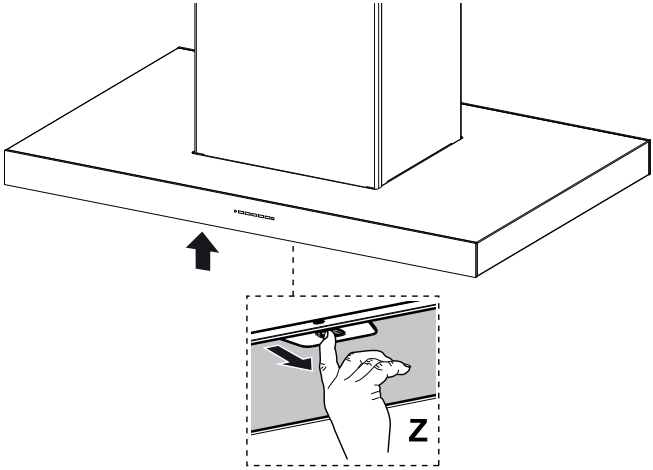

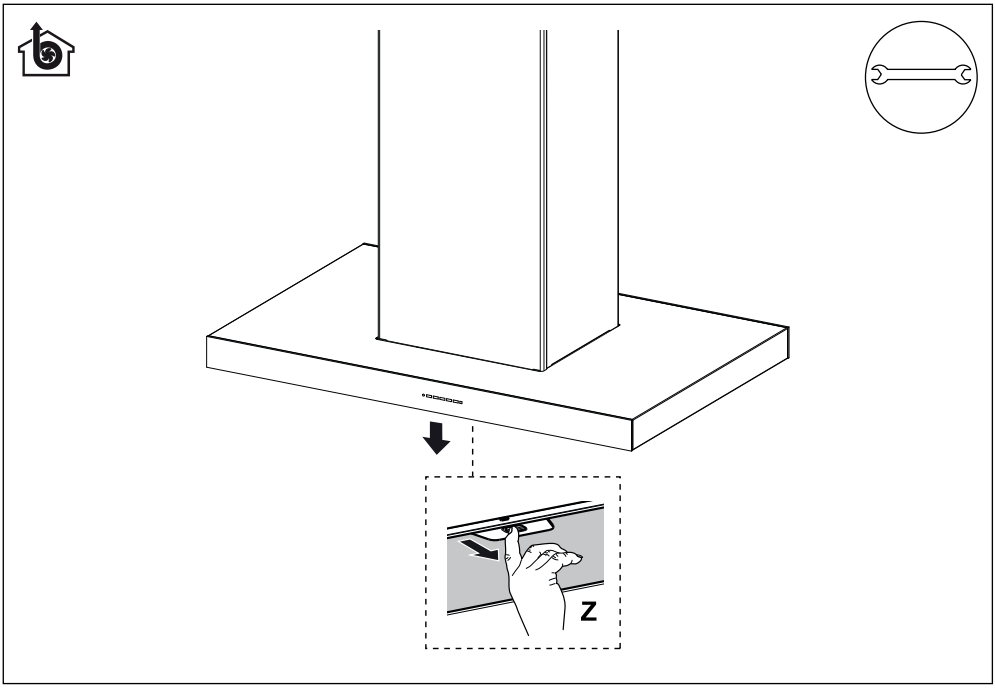
Z

CE

991.0659.805_08 - 260424 - D000000008109_07