savo®
DESIGN & TECHNIC

Liesituuletin
Spisfläkt
Cooker Hood

C-7006-B
C-7006-W
C-7008-B
C-7008-W

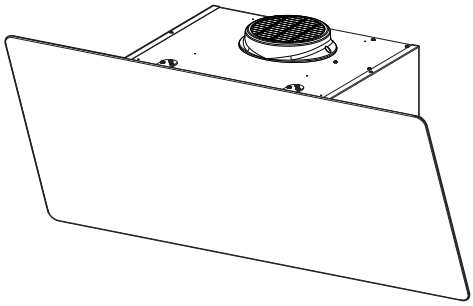

Asennusohjeet
Installationsanvisningar
Installation Manual

FI Varoitus! Ennen laitteen asentamista lue
käyttöoppaassa olevat turvallisuustiedot.

SE Varning! Läs säkerhetsföreskrifterna i
bruksanvisningen innan apparaten installeras.

EN Warning! Before proceeding with installation,
read the safety information in the User Manual.

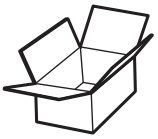

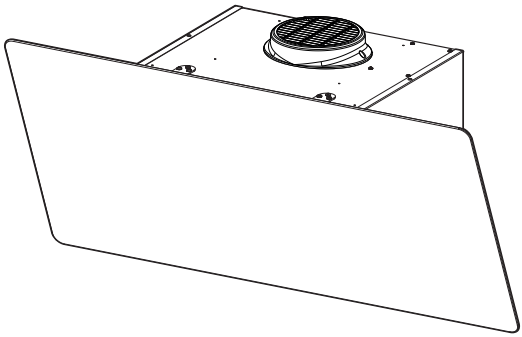



I
3x



L
3x





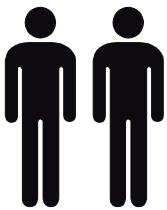

OK!



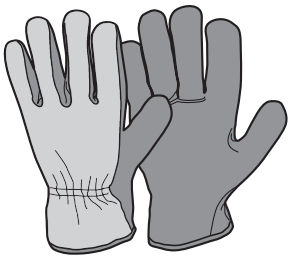



Katso aktiivihiilisuodattimen asennusohjeet C-7006 tuotesivuilta:
- Musta: https://savo.fi/tuote/liesituuletin-c-70-musta/
- Valkoinen: https://savo.fi/tuote/liesituuletin-c-70-valkoinen/

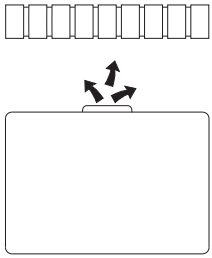

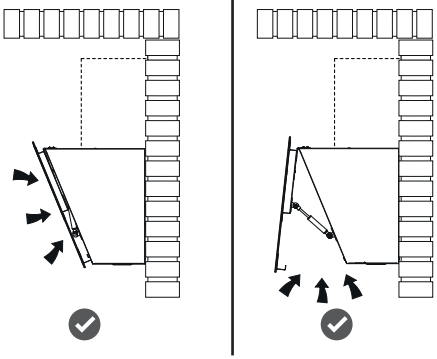

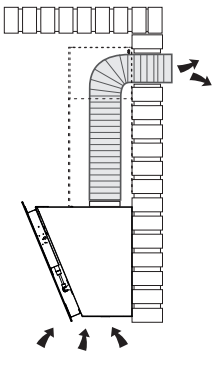

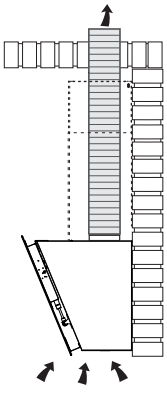

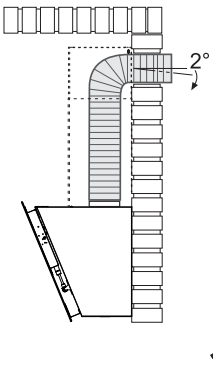



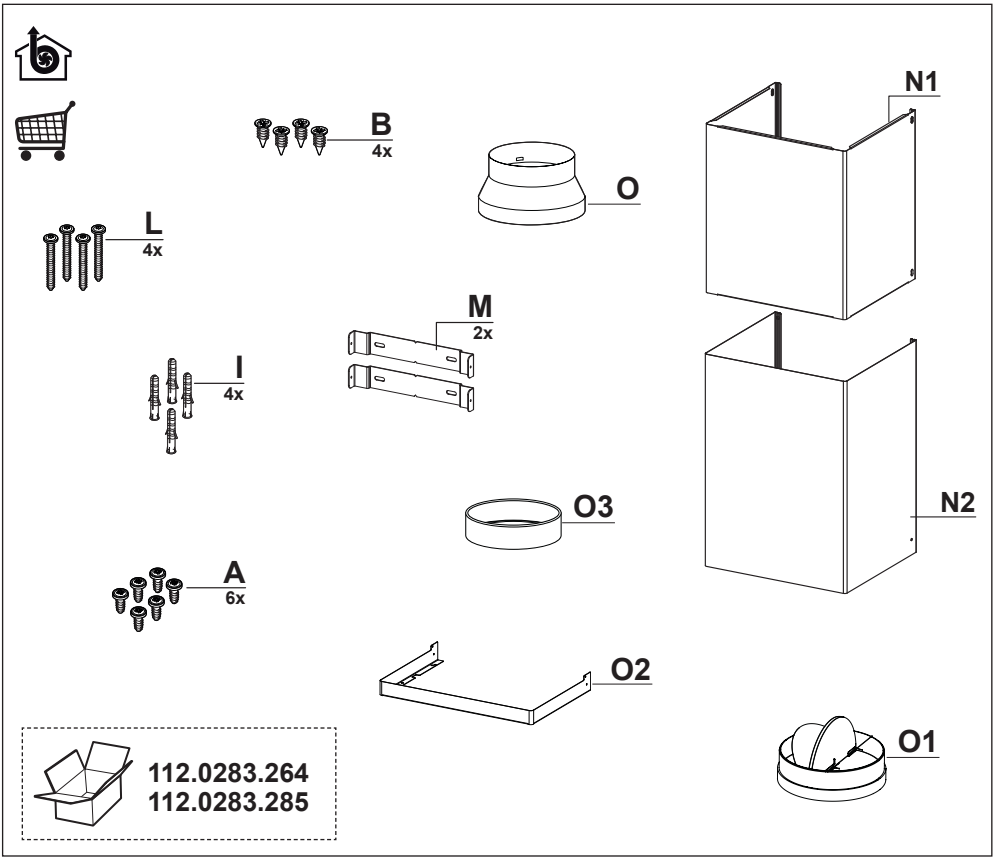
B
4x
O
N1
L
4x
M
2x
I
4x
O3
N2
A
6x
O2
O1
112.0283.264
112.0283.285

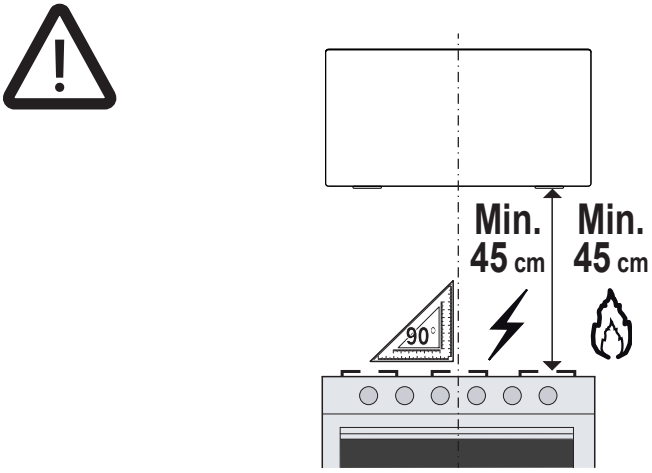
Min.
45 cm
Min.
45 cm
90°

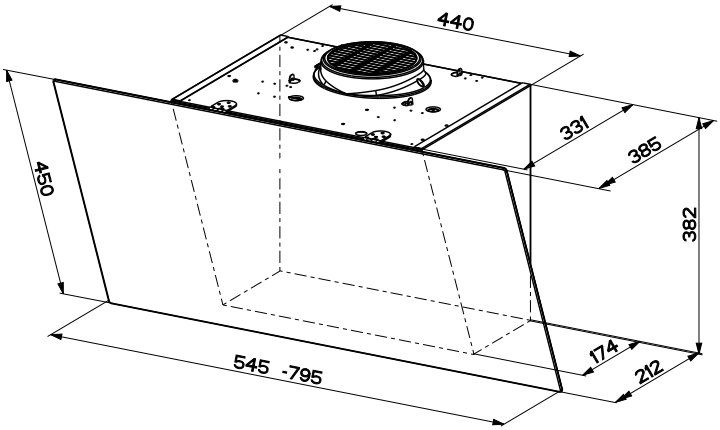
440
450
331
385
382
545 -795
174
212

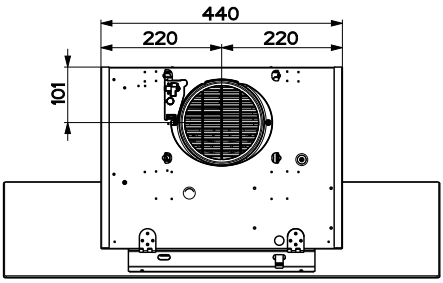
440
220
220
101

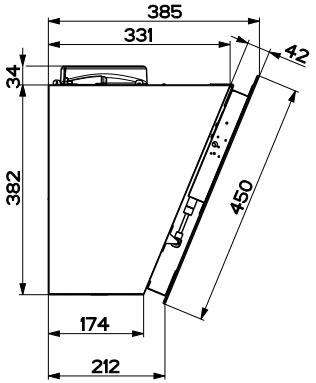
385
331
42
34
382
450
174
212

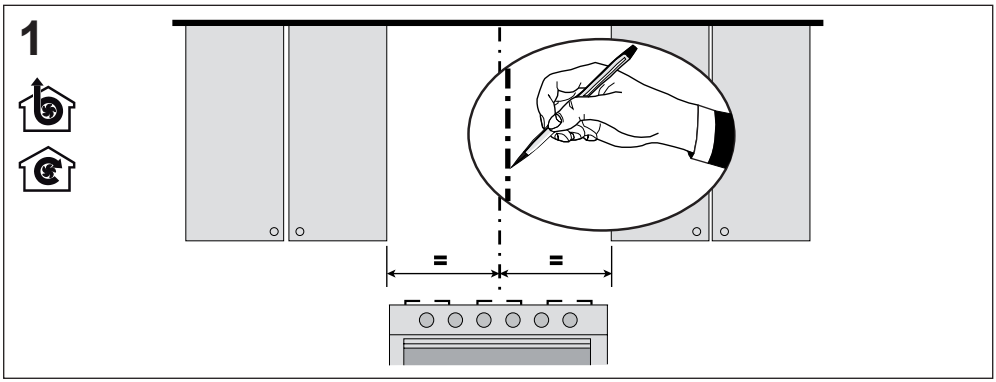
1
=
=

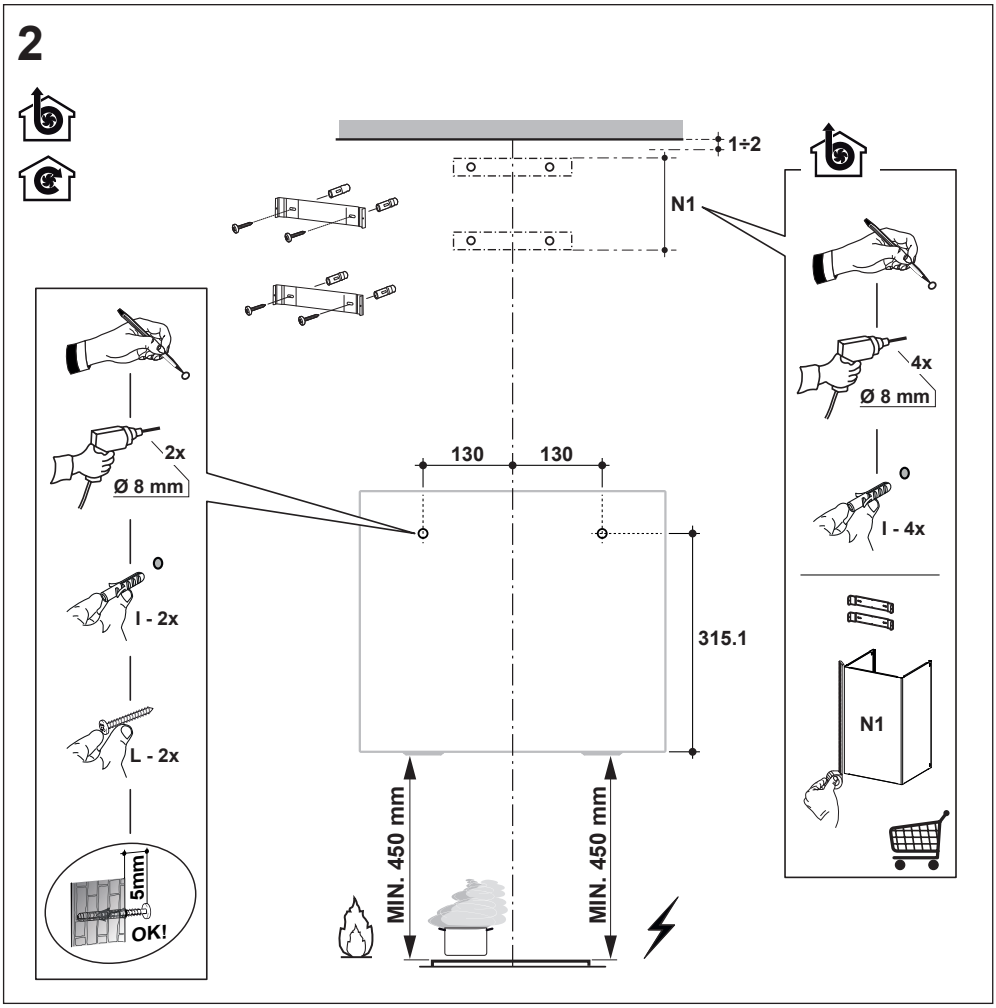
2
1÷2
N1
130
130
315.1
MIN. 450 mm
MIN. 450 mm
2x
Ø 8 mm
I - 2x
L - 2x
5mm
OK!
4x
Ø 8 mm
I - 4x
N1

3

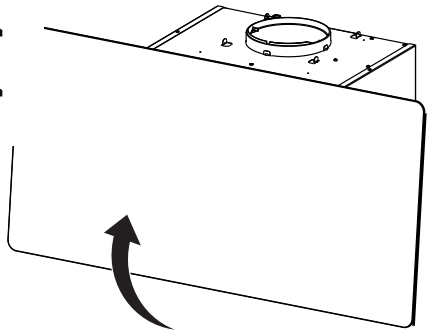

4

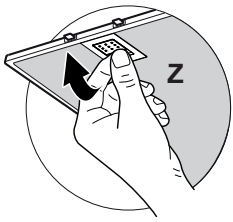

5

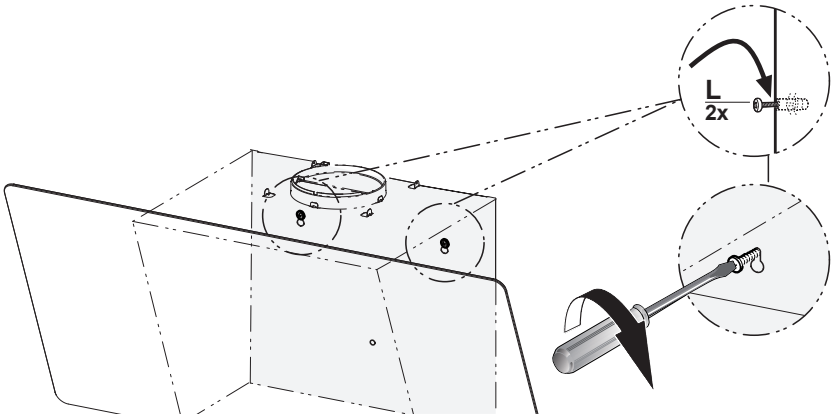

6

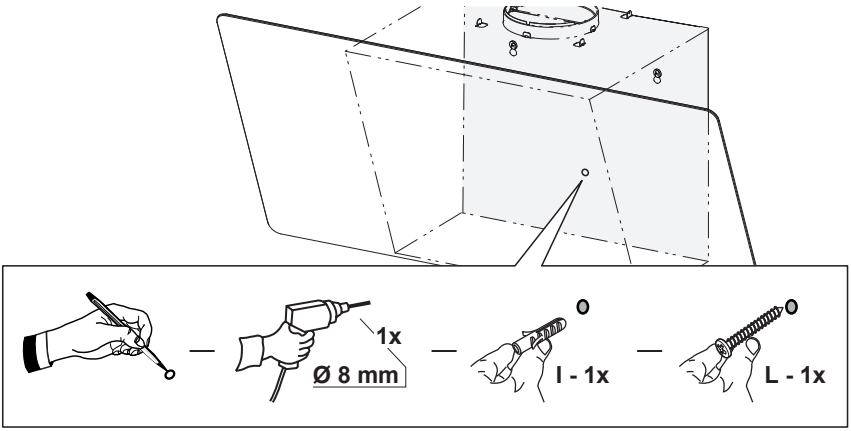

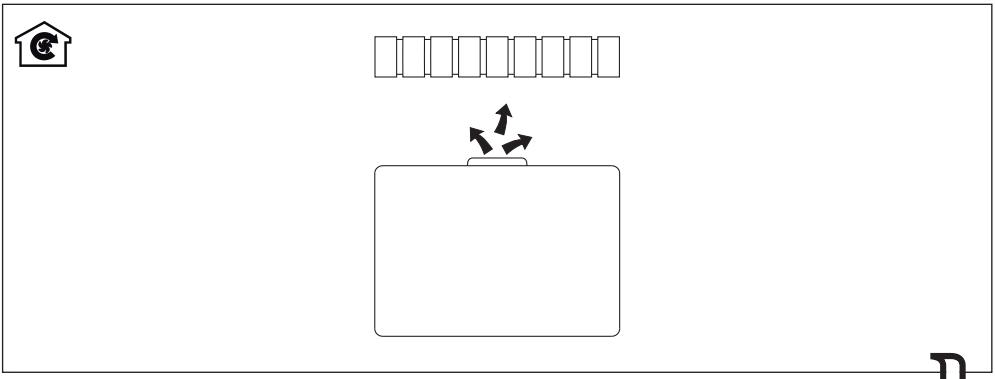

7

Katso aktiivihiilisuodattimen asennusohjeet C-7006 tuotesivuilta:
- Musta: https://savo.fi/tuote/liesituuletin-c-70-musta/
- Valkoinen: https://savo.fi/tuote/liesituuletin-c-70-valkoinen/

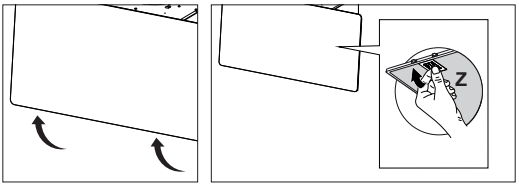

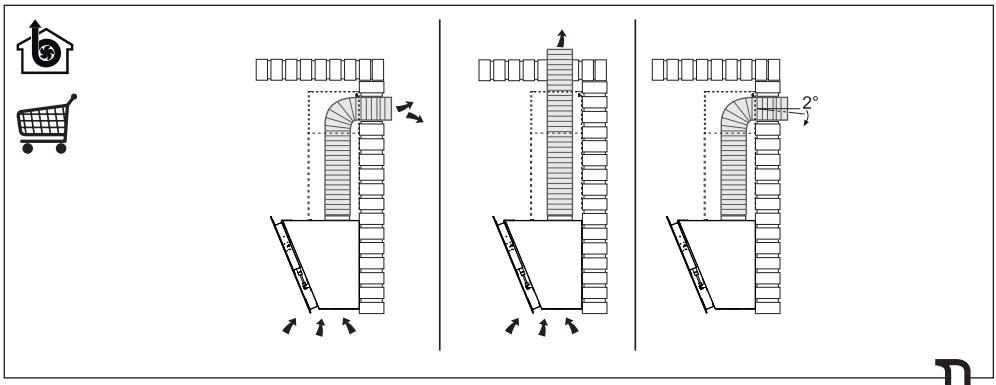
2°

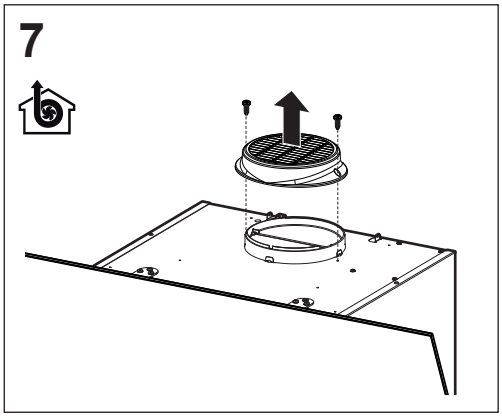
7

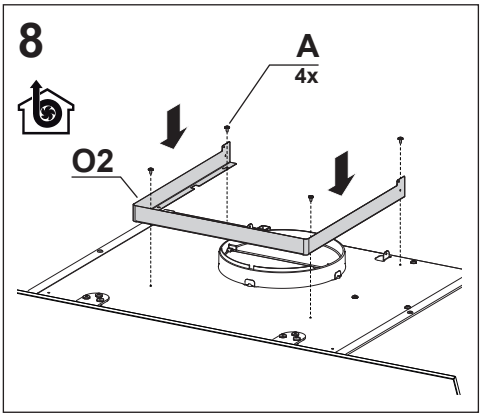
8
A
4x
O2

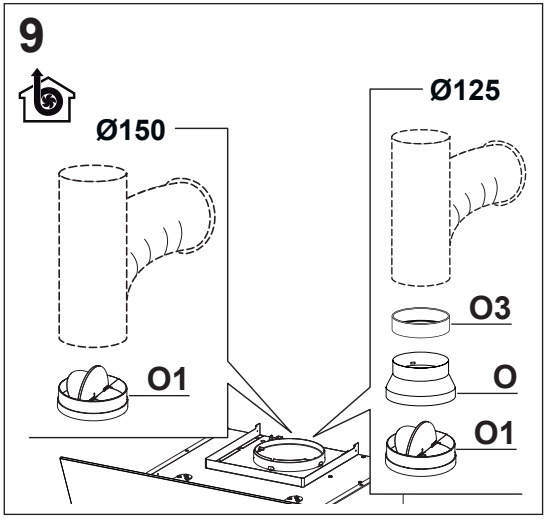
9
Ø150
Ø125
O3
O1
O
O1

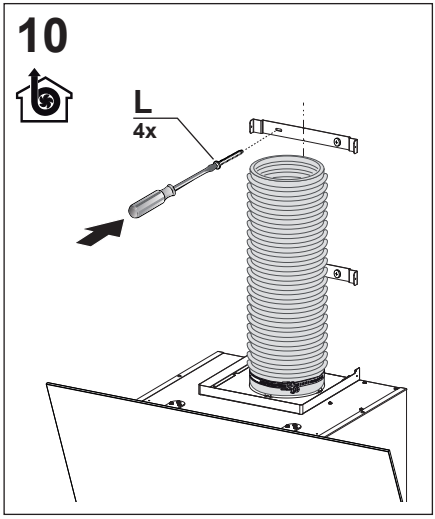
10
L
4x

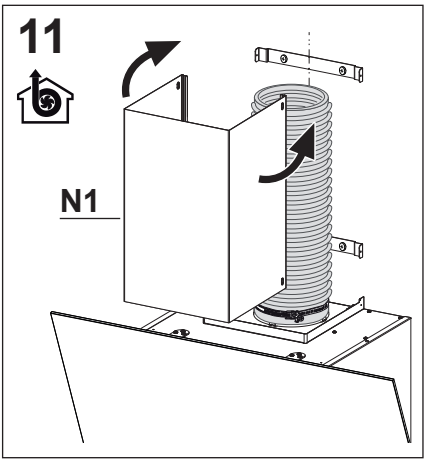
11
N1

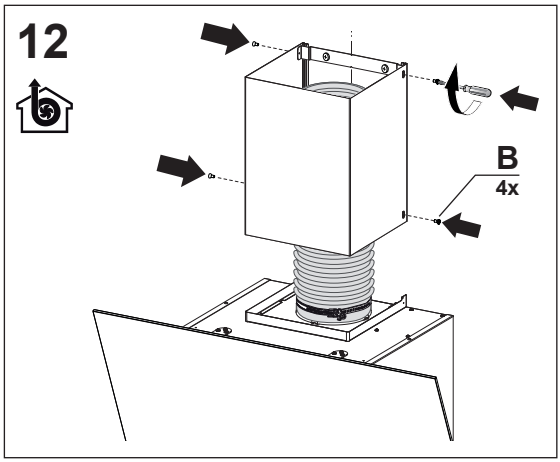
12
B
4x

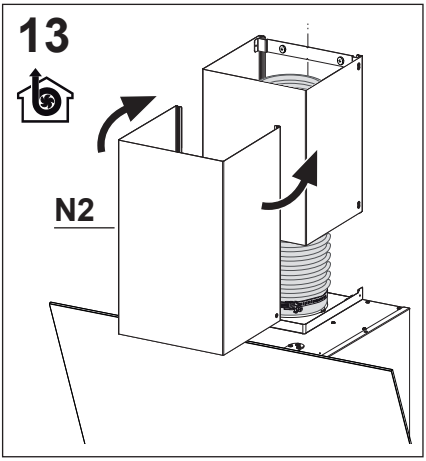
13
N2

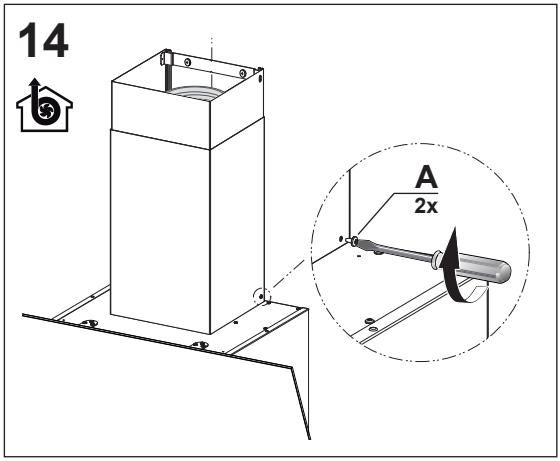
14
A
2x

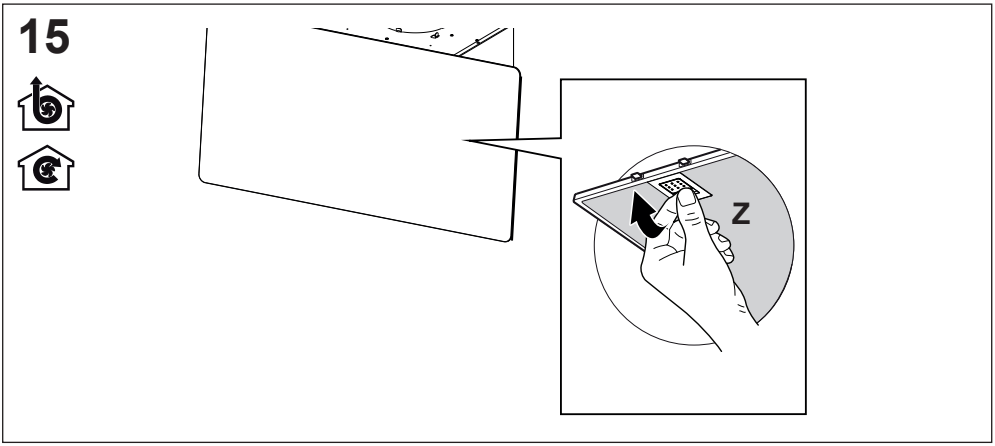
15
Z



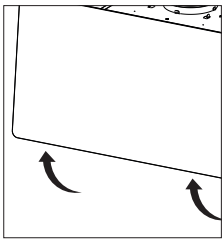

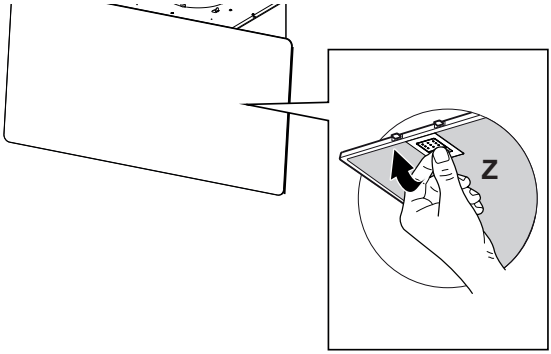

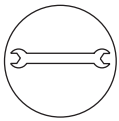



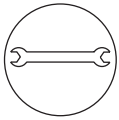

Katso aktiivihiilisuodattimen asennusohjeet C-7006 tuotesivuilta:
- Musta: https://savo.fi/tuote/liesituuletin-c-70-musta/
- Valkoinen: https://savo.fi/tuote/liesituuletin-c-70-valkoinen/



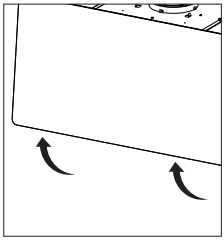

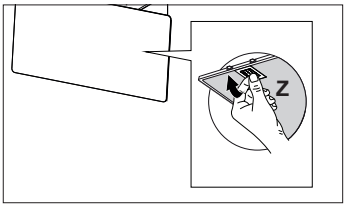

CE

991.0711.126_04 - 241122 - D000000009535_03