LIESIKUPU FHV-8305 FHV-8306
SPISKÅPA FHV-8305 FHV-8306



savo

FI KÄYTTÖOHJE

Turvallisuusmääräykset 3
Käyttö 5
Huolto ja takuu 7
Sähköasennus 12
Asennus 13
Ilmavirtauksen säätö 15

SV BRUKSANVISNING

Säkerhetsföreskrifter 8
Användning 9
Service och garanti 11
Elektrisk installation 12
Installation 13
Injustering av luftflöden 16

TURVALLISUUSMÄÄRÄYKSET

Lue nämä käyttö- ja asennusohjeet huolellisesti läpi, varsinkin turvallisuusmääräykset, ennen tuotteen asentamista ja käytön aloittamista.

Säilytä käyttöohjeet myöhempää käyttöä varten tai annettavaksi edelleen henkilölle, jolle luovutat tuotteen.

Katkaise virransyöttö tuotteeseen ennen minkäänlaisia puhdistus- tai hoitotoimenpiteitä.

§ Ulostuloilma on johdettava pois asianomaisen viranomaisen antamien määräysten mukaisesti.

§ Ulostuloilmaa ei saa johtaa savuhormeihin, joita käytetään savukaasujen poistamiseen esim. kaasukamiinoista tai takoista, puu- tai öljykattiloista jne.

§ Lieden ja tuotteen välisen etäisyyden on oltava vähintään 44 cm. Jos kyseessä on kaasuliesi, etäisyyden on oltava vähintään 65 cm. Kaasulieden valmistajan suosittelema korkeampi asennuskorkeus on kuitenkin otettava huomioon. **HUOMAA!** Jos tuote on varustettu liesihälyttimellä tai liesivahdilla, sitä ei saa asentaa kaasulieden yläpuolelle. **Katso erillinen ohje.**

§ Ruokien liekittäminen tuotteen alla on kielletty.

§ Vaaran välttämiseksi kiinteän asennuksen, pistokkeen vaihdon tai muun tyyppisen liitännän saa tehdä vain sähköalan ammattilainen.

§ Riittävästä ilmankierrosta on huolehdittava, jos tuotetta käytetään tilassa, jossa samaan aikaan käytetään muuta kuin sähköenergiaa tarvitsevia laitteita. Tällaisia ovat mm. kaasuhella, kaasukamiina/takka, puu-/öljykattilat jne.

§ Tuotetta saavat käyttää 8 vuotta täyttäneet ja sitä vanhemmat lapset sekä henkilöt, joilla on rajoittunut henkinen tai fyysinen toimintakyky, heikentynyt tuntoaisti tai puutteellinen kokemus tai tietämys, jos heille kerrotaan, kuinka tuotetta on tarkoitus käyttää.

§ Lapset eivät saa leikkiä tuotteella. Lapset eivät saa puhdistaa tai huoltaa tuotetta ilman valvontaa.

§ Tuotteen pinnat voivat kuumentua ruuanlaiton yhteydessä.

§ Tulipalon riski kasvaa, jos puhdistusta ei tehdä suositellun aikataulun mukaisesti.

HUOMAA! Rakennuttaja vastaa asennuksen oikeellisuudesta ja siitä, että voimassa olevia rakentamissääntöjä noudatetaan.

KÄYTTÖ

YLEISET TIEDOT

Tuotteessa on 6,5 watin LED-valaistus, alumiinisuodatin ja Easy Clean -toiminto.

KÄYTTÖ

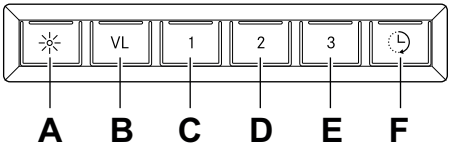

Kuva 1

Keskustuuletin toimii aina perustilassa yleis- ja märkätilatuuletuksessa.

A. Valaistus.

B. Peltitoiminto. Auki/kiinni.

C. Nopeus 1 keskustuulettimessa. Ajastinohjaus 60 minuuttia. Lukitse nopeus painamalla painiketta 2 sekunnin ajan.

D. Nopeus 2 keskustuulettimessa. Ajastinohjaus 60 minuuttia. Lukitse nopeus painamalla painiketta 2 sekunnin ajan.

E. Nopeus 3 keskustuulettimessa. Ajastinohjaus 60 minuuttia. Lukitse nopeus painamalla painiketta 2 sekunnin ajan.

F. 1. Ajastetun ajan pidennys. Voidaan ottaa käyttöön, kun jokin painikkeista B–E on aktivoituna mutta ei lukittuna. Siirtyy sen jälkeen aktivoidun tilan jäljellä olevaan aikaan.

2. Rasvasuodatinvahti. Jos Rasvasuodatinvahti on aktivoituna (katso jäljempänä olevat ohjeet), diodi alkaa vilkkua, kun rasvasuodatin täytyy puhdistaa. Rasvasuodattimen puhdistuksen jälkeen rasvasuodatinajastin nollataan painamalla painiketta **F** kaksi sekuntia.

Ruokaa laitettaessa pelti aukeaa. Keskustuulettimen nopeutta säädetään painikkeilla **C**–**E**. Pellin ollessa suljettuna märkätilatuuletusta voidaan muuttaa painamalla painiketta **C** tai **E**. Pelti on aikaohjattu ja sulkeutuu automaattisesti 60 minuutin kuluttua tai kun painiketta **B** painetaan toisen kerran.

Peltiä kannattaa pitää auki jonkin aikaa ennen ruoan valmistusta ja sen jälkeen. Näin käryt eivät leviä muualle huoneistoon.

Tuote on varustettu suodatinvahdilla. Katso jäljempänä olevat tiedot suodatinvahdin käyttöönotosta ja käytöstä poistosta.

Ohjelmointi

1. Avaa ohjelmointi: Pidä painikkeita A ja B painettuina 3 sekuntia niin, että ne molemmat vilkkuvat 3 kertaa. Ohjelmointitila on aktiivinen 30 sekunnin ajan.
2. Valitse toiminto: Ota haluamasi toiminto käyttöön tai poista se käytöstä toiminnon painikkeella.

Painike	Käyttö
F	Rasvasuodatinvahti

Painikkeen diodi palaa, kun toiminto on käytössä.

3. Tallenna ohjelmointi: Pidä A- ja B-painikkeita painettuna 3 sekuntia. Painike A ja B välkkyvät 2 kertaa sen vahvistamiseksi, että ohjelmointi on tallennettu.

Huomaa!

Jos tuote on varustettu liesihälyttimellä tai liesivahdilla, katso erillinen ohje.

HOITO JA YLLÄPITO

Suodattimen puhdistus

Liesikupu pyyhitään kostealla rievulla ja astianpesuaineella. Suodattimet on normaalikäytössä puhdistettava vähintään joka toinen kuukausi. Normaalia useammin tapahtuvassa käytössä puhdistus on suoritettava useammin.

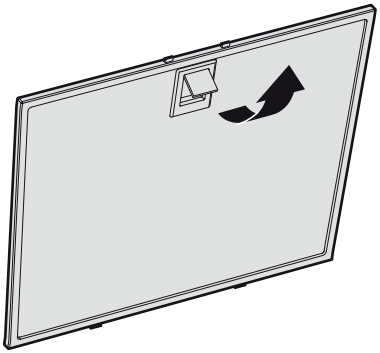

Kuva 2

Poista rasvasuodatin avaamalla kiinnike, Kuva 2.

Käsittele suodatinta varovaisesti, älä taivuta sitä.

Liota suodatinta lämpimässä vedessä, johon on sekoitettu astianpesuainetta. Suodatin voidaan pestä myös astianpesukoneessa.

Aseta rasvasuodatin takaisin paikalleen puhdistuksen jälkeen. Varmista, että se kiinnittyy kunnolla.

Muiden osien puhdistus

Liesikuvun sisäpuoli ja pelti on puhdistettava vähintään kaksi kertaa vuodessa.

Pelti puhdistetaan huolellisesti kostealla liinalla ja astianpesuaineella sekä avoimena että suljettuna. Käsittele peltiä varovaisesti.

LED-VALAISTUKSEN VAIHTO

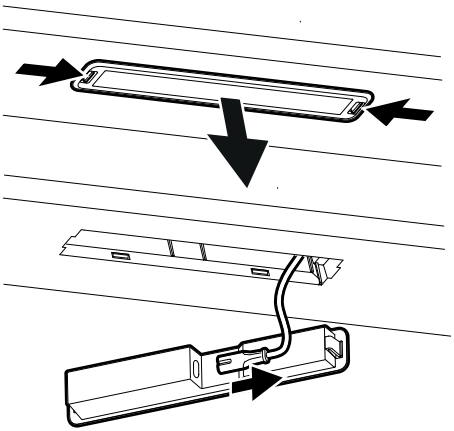

Kuva 3

Valaistus on vaihdettava valmistajan tai sen huoltoedustajan vastaavaan erikoisvalaisimeen.

Valaistus irrotetaan painamalla kiinnikkeitä sivuilta ja vetämällä valaisinta suoraan alaspäin niin, että valaistuskaapeli tulee esiin. Kuva 3.

HUOLTO JA TAKUU

VIANETSINTÄ

Tarkista, että sulake on ehjä. Tarkista, toimivatko kaikki toiminnot kuten pitääkin. Kokeile ensin katkaista tuotteesta virta ja käynnistää se uudelleen.

Huomaa!
Jos tuote on varustettu liesihälyttimellä tai liesivahdilla, suorita vianetsintä ohjeiden mukaan, katso erillinen ohje.

HUOLTO

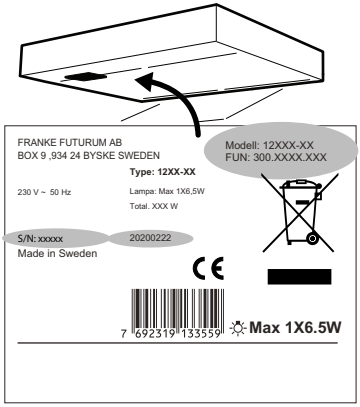

Kuva 4

Tarkista laitekilpi ennen yhteydenottoa huoltoon ja merkitse muistiin tuotteen S/N sarjanumero ja valmistuspäivämäärä.

Laitekilpi sijaitsee vasemmalla sivulla suodattimen/alustalevyn alla.

Yhteyttä Savo Design & Technic Oy:n huoltoon. Yhteystiedot löytyvät Savon sivuilta, https://savo.fi/.

Tuotteella on 24 kuukauden takuu.

YMPÄRISTÖ

Tuotteessa käytetään pääasiassa seuraavia raaka-aineita:

- Metallit: ruostumaton teräs, sähkösinkitty teräs, sinkki, alumiini
- Muovit: polypropeeni, polyamidi, polykarbonaatti, polybuteenitereftalaatti (PBT)
- Lasi

Kaikki tuotteeseen sisältyvät komponentit täyttävät RoHS-direktiivin vaatimukset.

PAKKAUKSEN JA TUOTTEEN KIERRÄTTÄMINEN

Pakkaus on toimitettava lähimpään kierrätyspisteeseen.



Symboli tarkoittaa, ettei tuotetta saa hävittää sekajätteen joukossa. Se on toimitettava hävitettäväksi sähkö- ja elektroniikkakomponenttien kierrätyspisteeseen. Varmistamalla tuotteen asianmukaisen käsittelyn autat ehkäisemään negatiivisia ympäristö- ja terveysvaikutuksia, jollaisia saattaa syntyä, mikäli tuote hävitetään tavallisten jätteiden joukossa. Lisätietoja kierrätyksestä saat paikallisilta viranomaisilta, jätehuollosta tai liikkeestä, josta ostit tuotteen.

SÄKERHETSFÖRESKRIFTER

Läs noga igenom denna bruks- och monteringsanvisning, i synnerhet säkerhetsföreskrifterna, innan du installerar och börjar använda produkten.

Spara bruksanvisningen för senare användning eller till den som eventuellt övertar produkten efter dig.

Gör produkten strömlös innan all form av rengöring och skötsel.

§ Avledning av utblåsningsluften skall utföras i enlighet med föreskrifter utfärdade av berörd myndighet.

§ Utblåsningsluften får inte ledas in i rökkanal som används för avledning av rökgaser från t ex gas- eller braskaminer, ved- eller oljepannor etc.

§ Avståndet mellan spis och produkt måste vara minst 44 cm. Vid gasspis ökas avståndet till 65 cm. Om högre monteringshöjd rekommenderas av gasspisens tillverkare ska hänsyn tas till detta. **OBS!** Om produkten är utrustad med spislarm eller spisvakt får den inte monteras över gasspis. **Se separat anvisning.**

§ Att flambera under produkten är inte tillåtet.

§ För att undvika att fara uppstår ska fast installation, utbyte av sladdställ eller annan typ av anslutning utföras av behörig fackman.

§ Tillräckligt med luft måste tillföras rummet när produkten används samtidigt med produkter som använder annan energi än el-energi, t ex gasspis, gas- eller braskaminer, ved- eller oljepannor etc.

§ Produkten kan användas av barn från 8 år och personer med nedsatt mental, sensorisk eller fysisk förmåga, eller brist på erfarenhet och kunskap, om de informeras om hur produkten är avsedd att användas.

§ Barn skall inte leka med produkten. Rengöring och underhåll av produkten skall inte utföras av barn utan tillsyn.

§ Åtkomliga delar av produkten kan bli heta i samband med matlagning.

§ Risken för brandspridning ökar om inte rengöring sker så ofta som anges.

OBS! Byggherren ansvarar för att installationen blir korrekt och att gällande byggregler är uppfyllda.

ANVÄNDNING

ALLMÄN INFORMATION

Produkten är utrustad med LED-belysning 6,5 W, aluminiumfilter och Easy Clean.

FUNKTION

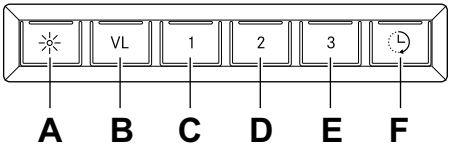

Fig. 1

Centralfläkten går alltid på grundläge för allmän- och våtrumsventilation.

A. Belysning.

B. Spjällfunktion. Öppna/stäng.

C. Hastighet 1 på centralfläkt. Timerstyrd 60 minuter. Håll in knapp i 2 sek för att låsa hastigheten.

D. Hastighet 2 på centralfläkt. Timerstyrd 60 minuter. Håll in knapp i 2 sek för att låsa hastigheten.

E. Hastighet 3 på centralfläkt. Timerstyrd 60 minuter. Håll in knapp i 2 sek för att låsa hastigheten.

F. 1. Förlängning av timer. Går att aktivera när någon av knapp B-E är aktiverad men inte låst. Övergår sedan till återstående tid för aktiverat läge.
2. Filtervakt. Om filtervakten är aktiverad (se programmering nedan) så börjar dioden blinka när det är dags att rengöra filtret. Efter rengöring håll inne knapp **F** i 2 sekunder så återställs systemet.

Vid matlagning öppnas spjället. Centralfläktens hastighet regleras med knapparna **C** till **E**. Med stängt spjäll kan våtrumsventilationen ändras genom att trycka in knapparna **C** till **E**. Spjället är tidsstyrt och stängs automatiskt efter 60 minuter eller genom att trycka en andra gång på knapp **B**.

Låt gärna spjället vara öppet en stund före och efter matlagning, för att hindra att os sprids i rummet.

Produkten är utrustad med en filtervakt. För att aktivera/avaktivera filtervakten, se nedan.

Programmering

1. Öppna programmering: Håll in knapp A och B i 3 sekunder så att båda blinkar 3 gånger. Programmeringsläget är då aktivt i 30 sekunder.
2. Välj funktion: Tryck på knapp för vald funktion för att aktivera/avaktivera funktionen.

Knapp	Funktion
F	Filtervakt

Dioden på knappen lyser då funktionen är aktiverad.

3. Spara programmeringen: Håll in knapp A och B i 3 sekunder. Knapp A och B blinkar 2 gånger för att verifiera att programmeringen är sparad.

Obs!
Om produkten är utrustad med spislarm eller spisvakt, se separat anvisning.

SKÖTSEL OCH UNDERHÅLL

Rengöring filter

Spiskåpan torkas av med våt trasa och diskmedel. Filtren ska rengöras minst varannan månad vid normal användning. Rengör oftare vid intensiv användning.

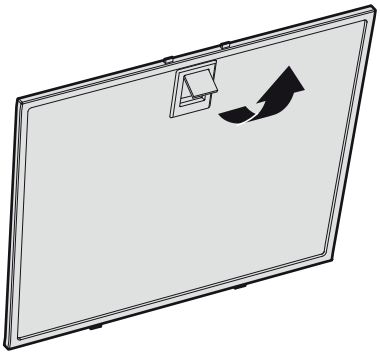

Fig.2

Ta bort fettfiltret genom att öppna snäppet, Fig.2.

Hantera filtret försiktigt, var noga med att inte bocka det.

Blötlägg filtret i varmt vatten blandat med diskmedel. Filtret kan även diskas i maskin.

Sätt tillbaka fettfiltret efter rengöring, se till att det snäpper fast ordentligt.

Rengöring övriga delar

Insidan av spiskåpan samt spjället ska rengöras minst två gånger per år.

Spjället rengörs ordentligt med våt trasa och diskmedel i både öppet och stängt läge. Hantera spjället försiktigt.

BYTE AV LED-BELYSNING

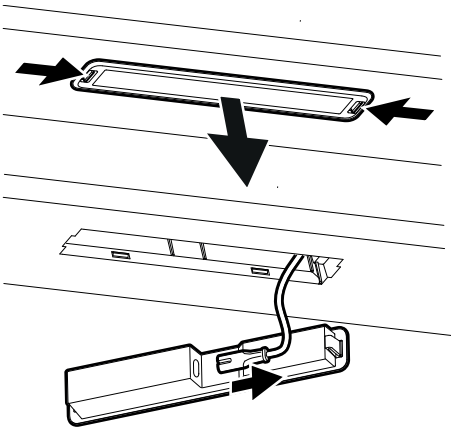

Fig.3

Belysningen måste bytas ut mot en motsvarande specialarmatur från tillverkaren eller dess serviceagent.

Belysningen lossas genom att trycka in snäppena från sidorna och dra armaturen rakt ned så att belysningskabeln blir åtkomlig. Fig.3.

SERVICE OCH GARANTI

FELSÖKNING

Kontrollera att säkringen är hel. Prova alla funktioner för att säkerställa vad som inte fungerar. Prova först att göra produkten strömlös och starta om den igen.

Obs!
Om produkten är utrustad med spislarm eller spisvakt, genomför felsökning enligt instruktioner, se separat anvisning.

SERVICE

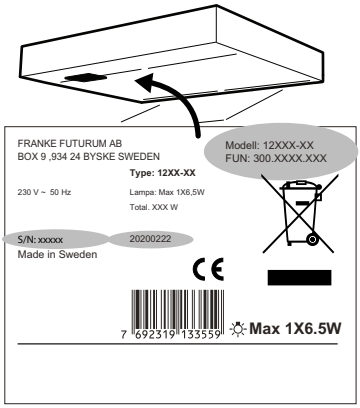

Fig.4

Innan du kontaktar service, kontrollera märkskylten och notera S/N snummer och tillverkningsdatum för produkten.

Märkskylten är placerad på vänster sida under filter/underplåt.

Kontakta Savo Design & Technic Oy för service. Kontaktuppgifter finns på Savos hemsida, https://savo.fi/.

Produkten har en 24 månaders garanti.

MILJÖ

De huvudsakliga råmaterialen som används i produkten är:

- Metaller: rostfri plåt, galvaniserad plåt, zink, aluminium
- Plaster: polypropen, polyamid, polycarbonat, polybutylentereftalat (PBT)
- Glas

Samtliga ingående komponenter uppfyller RoHS-direktivet.

EMBALLAGE- OCH PRODUKTÅTERVINNING

Emballaget ska lämnas in på närmaste miljöstation för återvinning.



Symbolen anger att produkten inte får hanteras som hushållsavfall. Den skall i stället lämnas in på uppsamlingsplats för återvinning av el- och elektronikkomponenter. Genom att säkerställa att produkten hanteras på rätt sätt bidrar du till att förebygga eventuellt negativa miljö- och hälsoeffekter som kan uppstå om produkten kasseras som vanligt avfall. För ytterligare upplysningar om återvinning bör du kontakta lokala myndigheter, sophämtningstjänst eller affären där du köpte varan.

SÄHKÖASENNUS

ELEKTRISK INSTALLATION

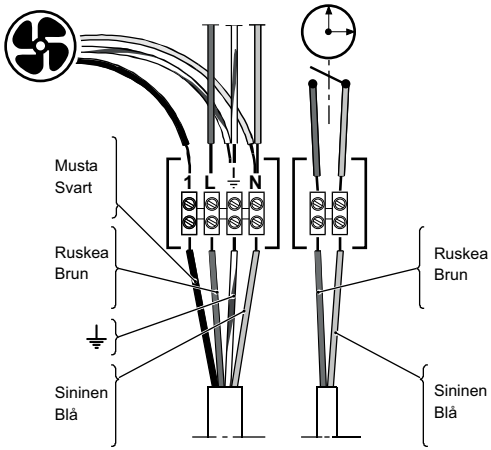

(FI) Tuotteen mukana tulee suojamaadoitettu johto (1,1m), sekä ohjausjohdin (1,1 m).
Liitäntä- ja pistorasiaan on päästävä käsiksi myös asennuksen jälkeen.
Jos liitäntäjohto vaurioituu, on sen vaihtotyön suoritettava valtuutettu sähköasentaja.
Liesikupu tarjoaa potentiaalivapaan relekärkitiedon
(kärkien maksimiliitäntäteho 900W, 230VAC).
Releen kärjet sulkeutuvat kun venttiili/pelti on auki. Tätä kärkitietoa voidaan käyttää mm. ilmanvaihtokoneiden tehostustoiminnon aktivoimiseen.

(SV) Produkten levereras med en skyddsjordad kabel (1,1 m), samt styrledare (1,1 m).
Uttag för anslutning måste också vara tillgängliga efter installationen.
Om anslutningskabeln är skadad måste den bytas ut av en auktoriserad elektriker.
Spiskåpan ger potentialfri signalinformation till relä
(maximal anslutningseffekt för signalledarna 900W, 230VAC).
Reläkontakterna stängs när ventilen/spjället är öppet. Denna signalinformation kan användas t.ex. för att aktivera och förstärka ventilationssystemts effektivitet.

ASENNUS

INSTALLATION

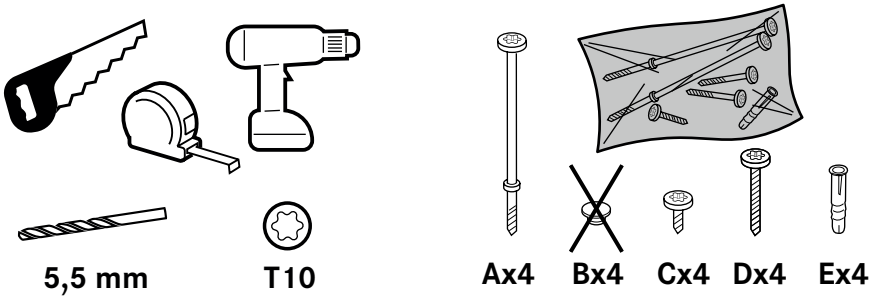

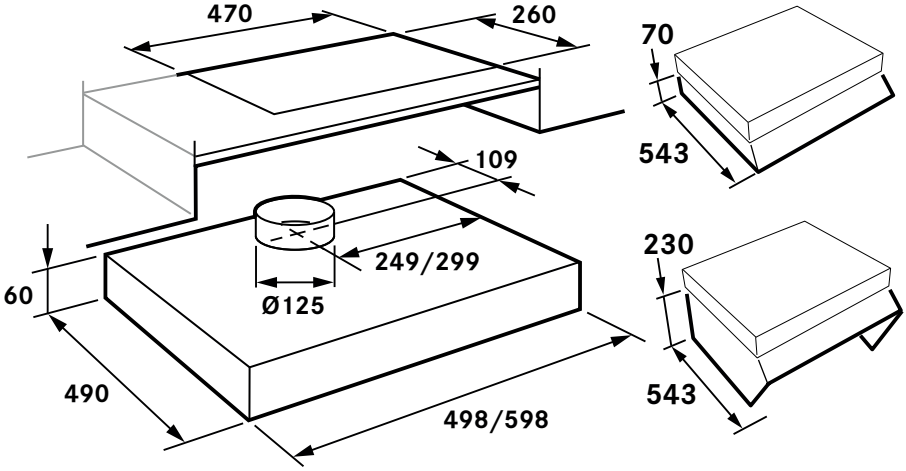

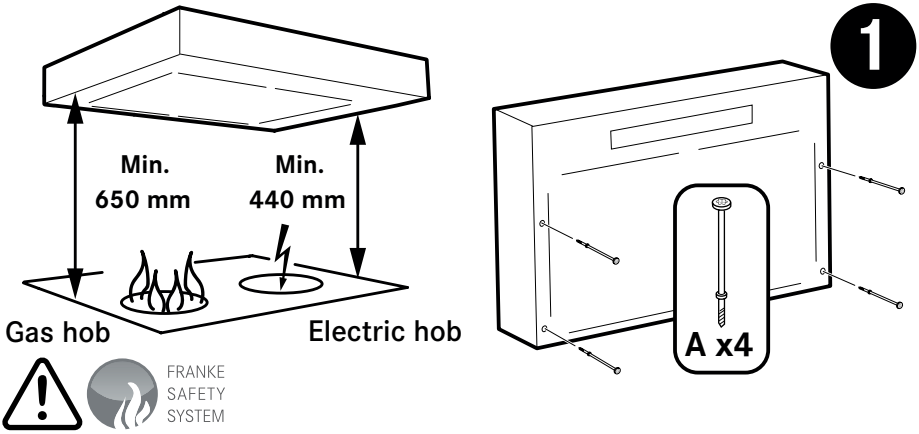

FRANKE
SAFETY
SYSTEM

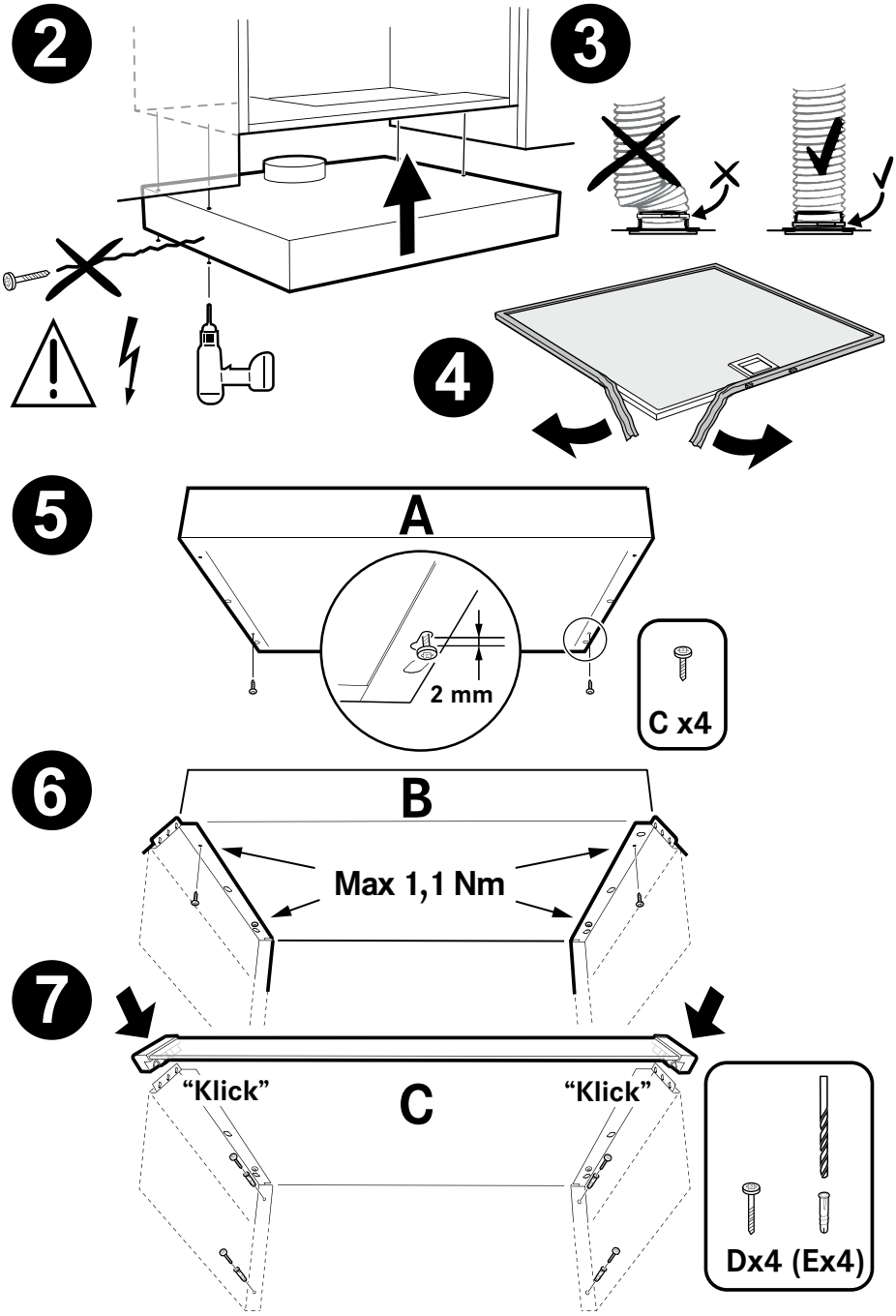

991.0661.547/D000000008092/180575/2022-02-16

ILMAVIRTAUKSEN SÄÄTÖ

(FI) **HUOMAA! Pellin säätäminen tai puhaltimen nopeuden muuttaminen tulee jättää ammattilaisen tehtäväksi..**

Pellin säätö: Ilmavirtausta säädetään pellin avulla. Peltiä pääsee säätämään, kun suodatin on ensin poistettu.

Muuntajan jännitteen muuttaminen: Perustuuletuksen ja nopeuksien 1 ja 2 lähtöjännitettä voidaan muuttaa tekemällä uudelleenohjelmointi ohjauspaneelista.

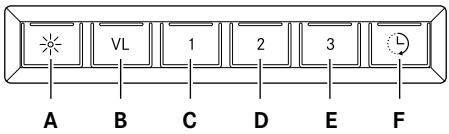

- Avaa ohjelmointi: Pidä **B**- ja **C**-painikkeita painettuna 6 sekuntia. Merkkivalot vilkkuvat 3 kertaa.
- Muuta asetusta painamalla jotakin painikkeista **A–D**.
- Tallenna muutokset pitämällä painikkeita **B** ja **C** painettuna 3 sekuntia. Merkkivalot vilkkuvat 2 kertaa.

Käyttö	**LED-merkkivalo**	**Painike**				
		**A**	**B**	**C**	**D**	**E***
		Nopeus				
		Perustuuletus		1	2	3
Tehdasasetus	**Pois päältä**	**100 V**		**80 V**	**100 V**	**230 V**
Ohjelmointi	Päällä	120 V	0 V	120 V	120 V	-
*Ei ohjelmoitavissa						

INJUSTERING AV LUFTFLÖDEN

(SV) **OBS! Injustering av spjäll eller ändring av hastigheter skall utföras av behörig fackman.**

Spjällinställning: Justering av luftflöden görs med hjälp av spjället. Spjället blir åtkomligt för justering genom att ta bort filtret.

Ändring av spänning i transformatorn: Utgående spänning för grundventilation, hastighet 1 och hastighet 2 kan ändras genom omprogrammering via manöverpanelen.

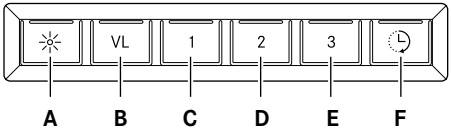

- Öppna programmering: Håll in knapp **B** och **C** i 6 sekunder. Indikeringslamporna blinkar 3 gånger.
- Tryck på någon av knapparna **A** till **D** för att ändra programmering.
- Spara ändringarna genom att hålla in knapp **B** och **C** i 3 sekunder. Indikeringslamporna blinkar 2 gånger.

Funktion	**Indikation LED**	**Knapp**				
		**A**	**B**	**C**	**D**	**E***
		Hastighet				
		Grundventilation		1	2	3
Fabriksinställning	**Av**	**100 V**		**80 V**	**100 V**	**230 V**
Programmering	På	120 V	0 V	120 V	120 V	-
*Ej programmerbar						

991.0661.547/D000000008092/180575/2022-02-16

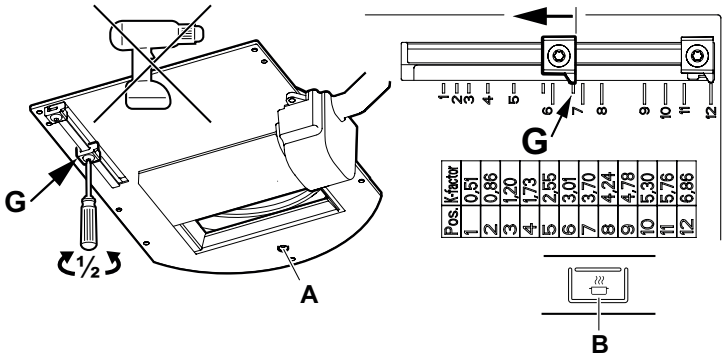

SV Grundventilation

Öppna spjället genom att trycka på knapp **B**. Lossa stoppklacken **G** genom att vrida den ett halvt varv, (torx 10). För stoppklacken i önskat läge. Markeringarna på spjället motsvarar värden i diagrammet ”Grundflöde”, se efterföljand sidor. Markeringen på bilden motsvarar läge G7 i diagrammet. Lås stoppklacken. **OBS! Kontrollera noga att klacken är ordentligt låst!** Stäng spjället genom att trycka på knapp **B** på strömbrytaren. Mät trycket, Pm, i mätuttaget **A** och kontrollera att önskat grundflöde erhållits.

EN Basic ventilation

Open the damper by pressing button **B**. Loosen stop lug **G** by rotating it 180° (Torx/star screwdriver 10). Set the stop lug to the desired position. The markings on the damper correspond to the values in the “Basic fl ow” diagram – see following pages. The marking in the picture corresponds to position G7 in the diagram. Lock the stop lug. **N.B. Make sure the lug is fully locked.** Close the damper by pressing button **B** on the circuit breaker.re the pressure (Pm) at test point **A** to check that the fl ow is as required.

DA Grundventilation

Åbn spjældet ved at trykke på knap **B**. Løsn justeringsstoppet **G** ved at dreje den en halv omdrejning (torx 10). Sæt justeringsstoppet i den ønskede position. Markeringerne på spjældet svarer til værdierne i diagrammet ”Grundventilation”, se de følgende sider. Markeringen på billedet svarer til position G7 i diagrammet. Lås justeringsstoppet. **OBS! Kontrollér nøje, at lasken er ordentligt låst!** Luk spjældet ved at trykke på knap **B** på strømafbryderen. Mål trykket, Pm, i målerudtag **A**, og kontrollér, at den ønskede luftmængde er opnået.

FI Perustuuletus

Avaa pelti painamalla nappia B. Löysää pysäytinkannat **G** kiertämällä puoli kierrosta (momenttiin 10). Aseta pysäytinkannat haluttuun asentoon. Pellissä olevat merkinnät vastaavat perusvirtauksen kaavion arvoja, katso seuraavat sivut. Kuvan merkinnät vastaavat kaavion kohtaa G7. Lukitse pysäytinkannat. **HUOM! Varmista, että kannat on lukittu asianmukaisesti!** Sulje pelti painamalla virrankatkaisimen painiketta **B**. Mittaa paine Pm mittausliitännästä A ja varmista, että toivottu perusvirtaus on saavutettu.

NO Grunnventilasjon

Åpne spjeldet ved å trykke på knapp **B**. Løsne sperrehaken **G** ved å vri den en halv omdreining, (torx 10). Sett sperrehaken i ønsket posisjon. Markeringene på spjeldet tilsvarer verdiene i diagrammet ”Grunnventilasjon”, se de neste sidene. Markeringen på bildet tilsvarer posisjon G7 i diagrammet. Lås sperrehaken. **OBS! Kontroller at haken er ordentlig låst!** Steng spjeldet ved å trykke på knapp **B** på strømbryteren. Mål trykket, Pm, i måleuttaket **A**, og kontroller at ønsket grunnventilasjon er opnådd.

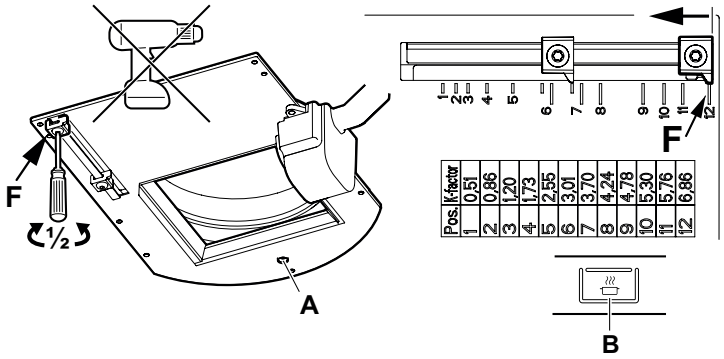

SV Forcerad ventilation Lossa stoppklacken genom att vrida denett halvt varv, **F** (torx 10). För stoppklacken i önskat läge. Markeringarna på spjället motsvarar värden i diagrammet ”Forceringsflöde”, se efterföljand sidor. Markeringen på bilden motsvarar läge F12 i diagrammet. Lås stoppklacken. **OBS! Kontrollera noga att klacken är ordentligt låst!** Öppna spjället genom att trycka på knapp **B** på strömbrytaren. Mät trycket, Pm, i mätuttaget **A** och kontrollera att önskat forceringsflöde erhållits.

EN Forced ventilation Loosen stop lug **F** by rotating it 180° (Torx/star screwdriver 10). Set the stop lug to the desired position. The markings on the damper correspond to the values in the “Forcing fl ow” diagram – see following pages. The marking in the picture corresponds to position F12 in the diagram. Lock the sotp lug. **N.B. Make sure the lug is fully locked.** Open the damper by pressing button **B** on the circuit breaker. Measure the pressure (Pm) at test point **A** to check that the fl ow is as required.

DA Forceret ventilation Løsn justeringsstoppet F ved at dreje den en halv omgang (torx 10). Sæt justeringsstoppet i den ønskede position. Markeringerne på spjældet svarer til værdierne i diagrammet ”Forceret ventilation”, se de følgende sider. Markeringen på billedet svarer til position F12 i diagrammet. Lås justeringsstoppet. **OBS! Kontrollér nøje, at lasken er ordentligt låst!** Åbn spjældet ved at trykke på knap **B** på strømafbryderen. Mål trykket, Pm, i målerudtag **A**, og kontrollér, at den ønskede luftmængde er opnået.

FI Tehostettu tuuletus Löysää pysäytinkannat **F** kiertämällä puoli kierrosta (momenttiin 10). Aseta pysäytinkannat haluttuun asentoon. Pellissä olevat merkinnät vastaavat pakotetun virtauksen kaavion arvoja, katso seuraavat sivut. Kuvan merkinnät vastaavat kaavion kohtaa F12. Lukitsep ysäytinkannat. **HUOM! Varmista, että kannat on lukittu asianmukaisesti!** Avaa pelti painamalla virrankatkaisimen painiketta **B**. Mittaa paine Pm mittausliitännästä **A** ja varmista, että toivottu pakotettu virtaus on saavutettu.

NO Forsert ventilasjon Løsne sperrehaken **F** ved å vri den halv omdreining, (torx 10). Sett sperrehaken i ønsket posisjon. Markeringene på spjeldet tilsvarer verdiene i diagrammet ”Forsert ventilasjon”, se de neste sidene. Markeringen på bildet tilsvarer posisjon F12 i diagrammet. Lås sperrehaken. **OBS! Kontroller at haken er ordentlig låst!** Åpne spjeldet ved å trykke på knapp **B** på strømbryteren. Mål trykket, Pm, i måleuttaket **A**, og kontroller at ønsket forsert ventilasjon er oppnådd.

GRUNDFLÖDE
GRUNDVENTILATION

Injusteringsdiagram
Indreguleringsdiagram

PERUSTUULETUS
GRUNNVENTILASJON

Säätökaavio
Tilpasningsdiagram

BASIC VENTILATION

Adjusting diagram

Tryck i mätuttag.
Tryk i måleudgang.
Measure valve pressure
Paine mittausliittimessä.
Trykk i måleuttak.

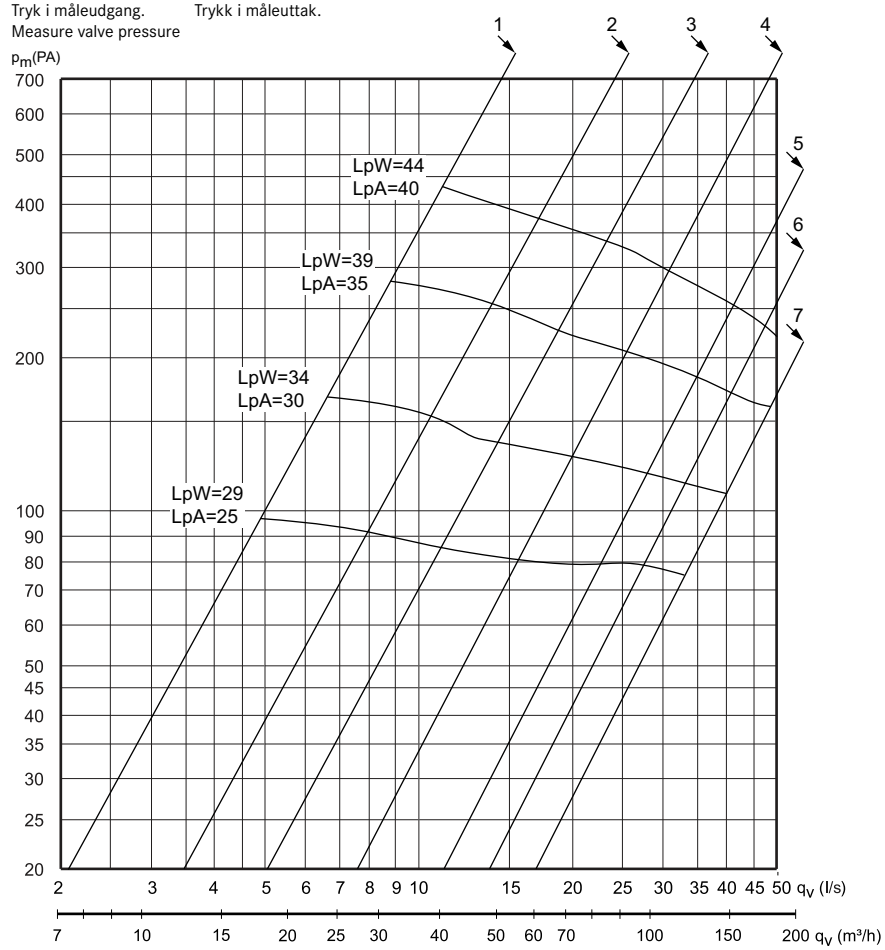

L_pW = Den A-vägda ljudeffektnivån relativt 1 pW
The A-measured sound power level relatively 1pW
Den A-vægtet lydeffektniveau relativt 1 pW
Äänen suhteellinen tehotaso 1pW
Den A-vegde lydeffektnivå relativt 1 pW

L_pA = Den A-vägda ljudtrycksnivån vid 10 m² Sabin
The A-measured sound pressure level at 10 m² Sabin
Den A-vægtet lydtryksniveau ved 10 m² Sabin
Äänenpainetaso 10 m² Sabin
Den A-vegde lydtrykknivå ved 10 m² Sabin

	Medelvärde/ Keskiverto/ Gennemsnit/ Gjennomsnitt/ Durchschnitt/ Average value						
k-faktor/ k-kerroin/ k-factor	k1	k2	k3	k4	k5	k6	k7
$q = k * \sqrt{\Delta p}$	0,51	0,86	1,20	1,73	2,55	3,01	3,70

Fig. 1

GRUNDFLÖDE
GRUNDVENTILATION
Dimensioneringsdiagram

PERUSTUULETUS
GRUNNVENTILASJON
Mitoituskaavio

BASIC VENTILATION

Dimensioning diagram

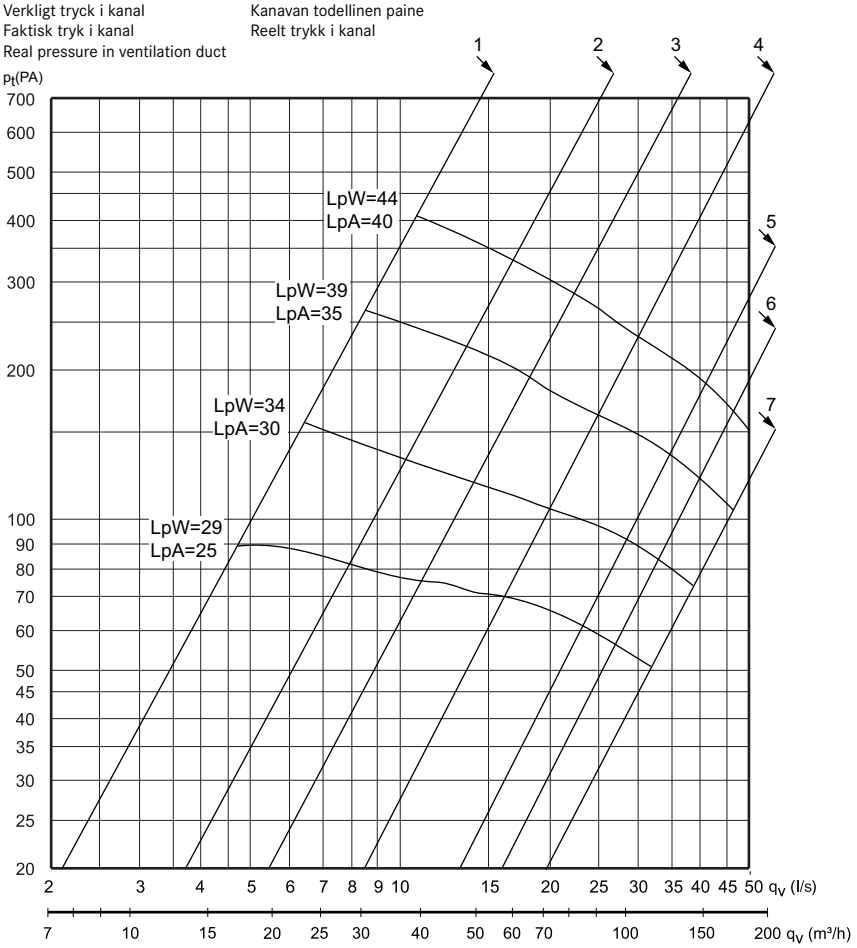

Fig.2

991.0661.547/D000000008092/180575/2022-02-16

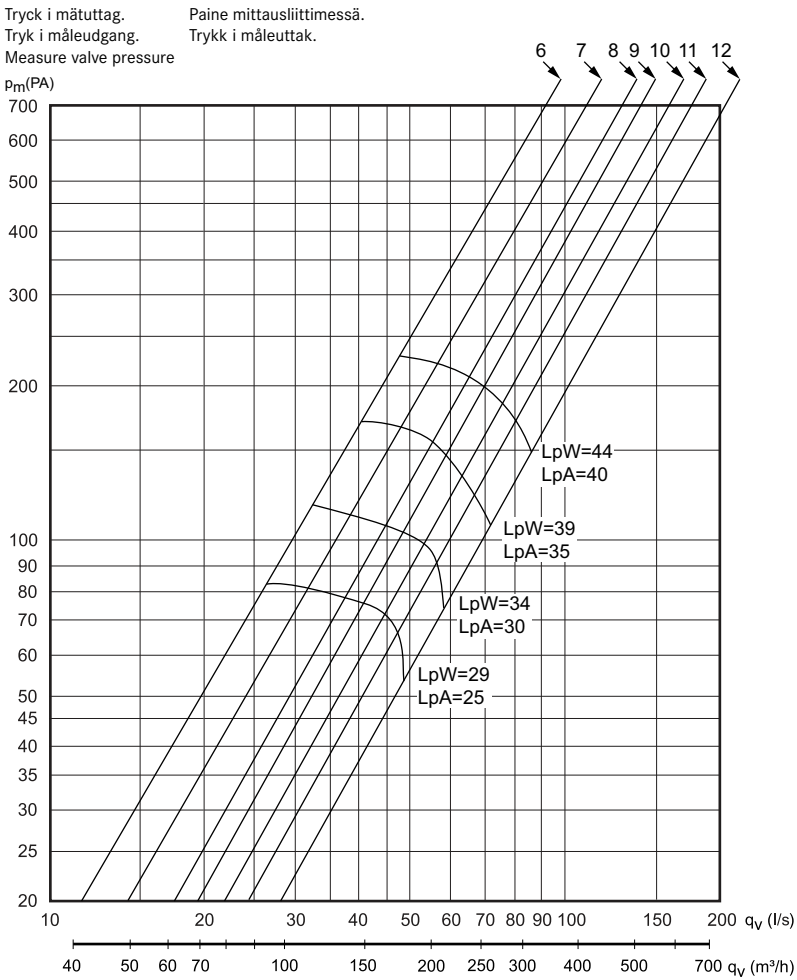

L_pW = Den A-vägda ljudeffektnivån relativt 1 pW
The A-measured sound power level relatively 1pW
Den A-vægtet lydeffektniveau relativt 1 pW

Äänen suhteellinen tehotaso 1pW
Den A-vegde lydeffektnivå relativt 1 pW

L_pA = Den A-vägda ljudtrycksnivån vid 10 m² Sabin
The A-measured sound pressure level at 10 m² Sabin
Den A-vægtet lydtryksniveau ved 10 m² Sabin

Äänenpainetaso 10 m² Sabin
Den A-vegde lydtrykknivå ved 10 m² Sabin

k-faktor/ k-kerroin/ k-factor	$q = k * \sqrt{\Delta p}$

Fig.3

FORCERINGSFLÖDE
FORCERET VENTILATION
Dimensioneringsdiagram

TEHOSTETTU TUULETUS
FORCERET VENTILASJON
Mitoituskaavio

FORCED VENTILATION
Dimensioning diagram

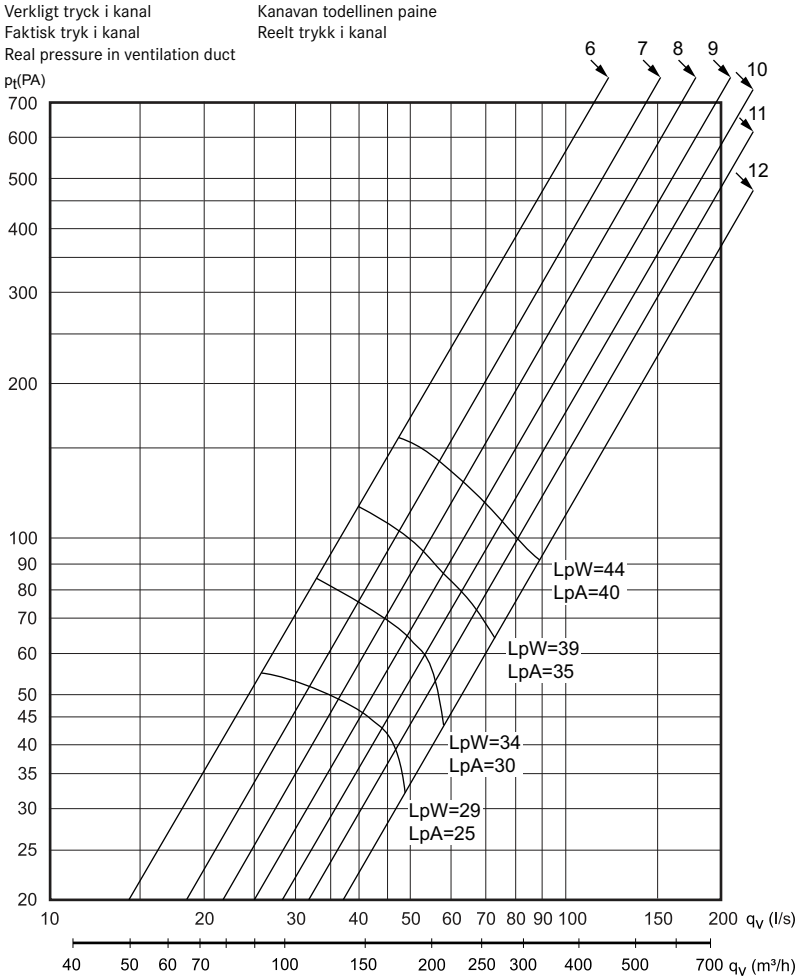

Fig.4

991.0661.547/D000000008092/180575/2022-02-16

991.0661.547/D000000008092/180575/2022-02-16 (44608)

savo