savo

LIESITUULETIN KUUTIO 2.0



KÄYTTÖOHJEET

Liesituuletin KUUTIO 2.0 valkoinen (86591)
Liesituuletin KUUTIO 2.0 mattamusta (86593)

YLEISET OHJEET JA SUOSITUKSET

Asennuskuvat ovat osittain ohjeellisia ja näyttävät yksityiskohtia, jotka eivät ole välttämättä valitsemanne tuotteen mukaisia. Katso tuotekohtaiset ohjeet seuraavilta sivuilla.

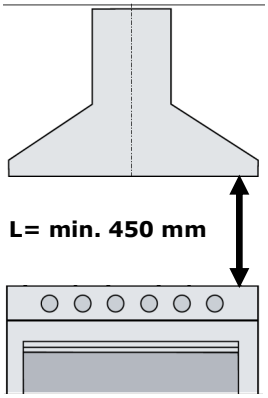

ASENNUS

Valmistaja ei vastaa virheellisestä tai huolimattomasta asennuksesta aiheutuvista vahingoista.

Sähkölieden yhteydessä liesituulettimen pienin sallittu asennusetäisyys on 450 mm, kaasulieden kanssa 650 mm.

Käyttö puuhellan päällä on kielletty muoviosien sulamisvaaran takia.

Sähköverkon jännite tulee vastata liesituulettimen tai -kuvun arvokilpeen merkittyä arvoa.

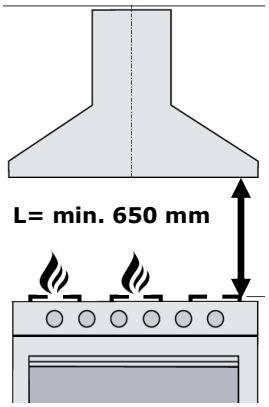

Mikäli virtajohto vahingoittuu, sen saa vaihtaa vain valmistaja tai tekninen huoltopalvelu, näin vältetään mahdolliset vaaratilanteet. Korjaustyötä tehtäessä on laite kytkettävä irti sähköverkosta.

Ilmanpoistossa on noudatettava viranomaismääräyksiä.

KÄYTTÖ

Liesituuletin on tarkoitettu vain kotitalouskäyttöön ja sisätilaan palauttavana (ei hormiin kytkettävä).

Älä koskaan käytä liesituuletinta muuhun tarkoitukseen kuin, mihin se on suunniteltu.

Älä koskaan jätä avotulta liesituulettimen tai -kuvun alle.

Säädä kaasulieden liekki siten, että se kohdistuu vain astian pohjaan eikä sen reunoille.

Syviä paistinpannuja on pidettävä silmällä, sillä ylikuumentunut öljy voi leimahtaa tuleen.

Lapset tai henkilöt, joita ei ole opastettu laitteen oikeaan käyttöön, eivät saa käyttää laitetta.

Liesituulettimen tai -kuvun alla ei saa valmistaa liekitettäviä ruokia (tulipalovaara).

Käytön aikana on huolehdittava riittävästä korvausilman saannista.

LED–lamppujen valo on hyvin kirkas ja voi vahingoittaa silmiä läheltä suoraan katsottaessa.

HUOLTO

Liesituuletin suositellaan aina irrotettavaksi verkkovirrasta ennen huoltotoimenpiteitä.

Puhdista ja/tai vaihda suodattimet säännöllisen ajan kuluttua (tulipalovaara).

Puhdista liesituuletin kostealla kankaalla ja miedolla, tähän tarkoitukseen sopivalla nestemäisellä pesuaineella.

MITTAKUVA

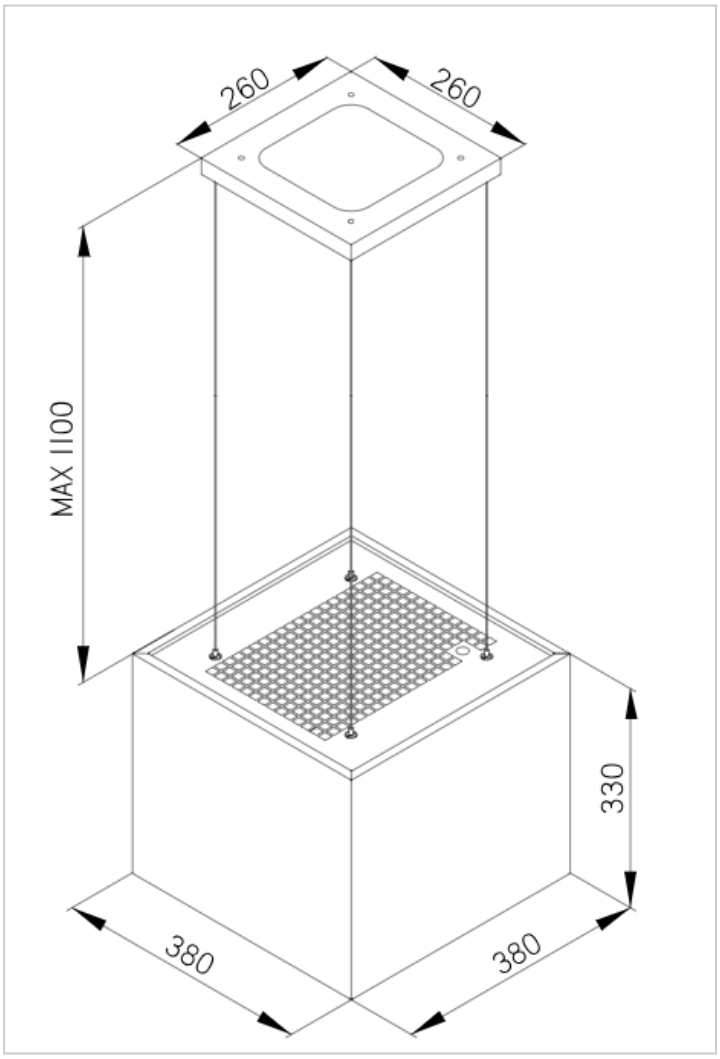

ASENNUS

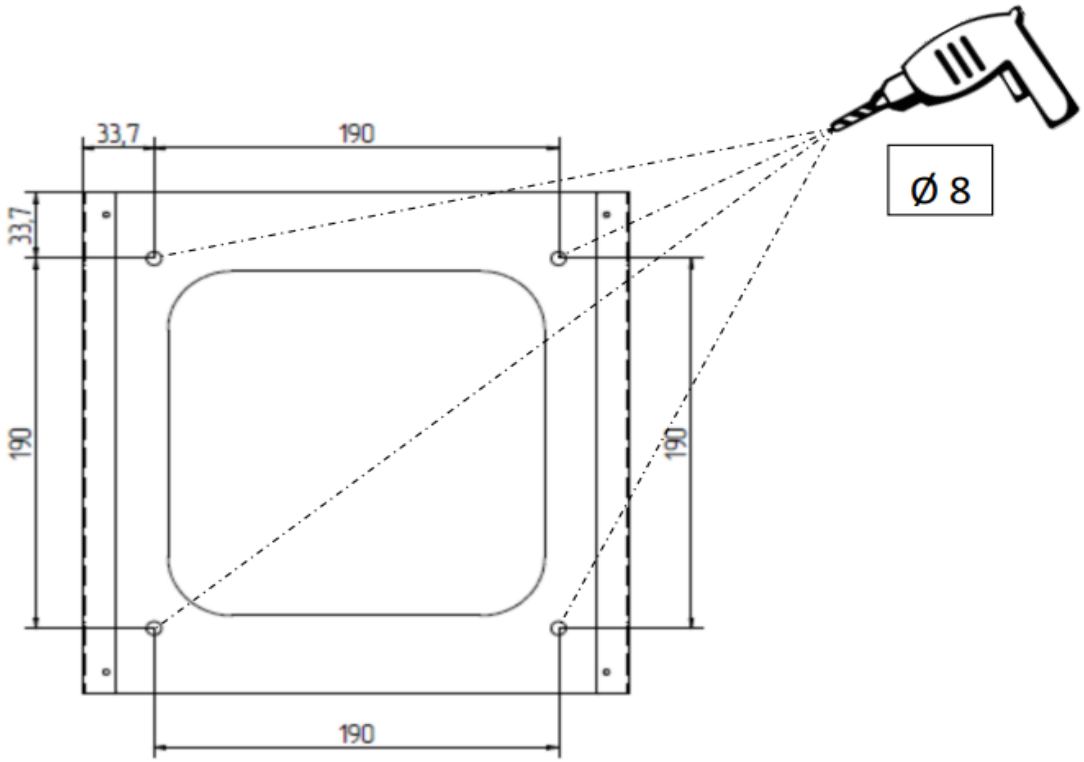

KUVA 1

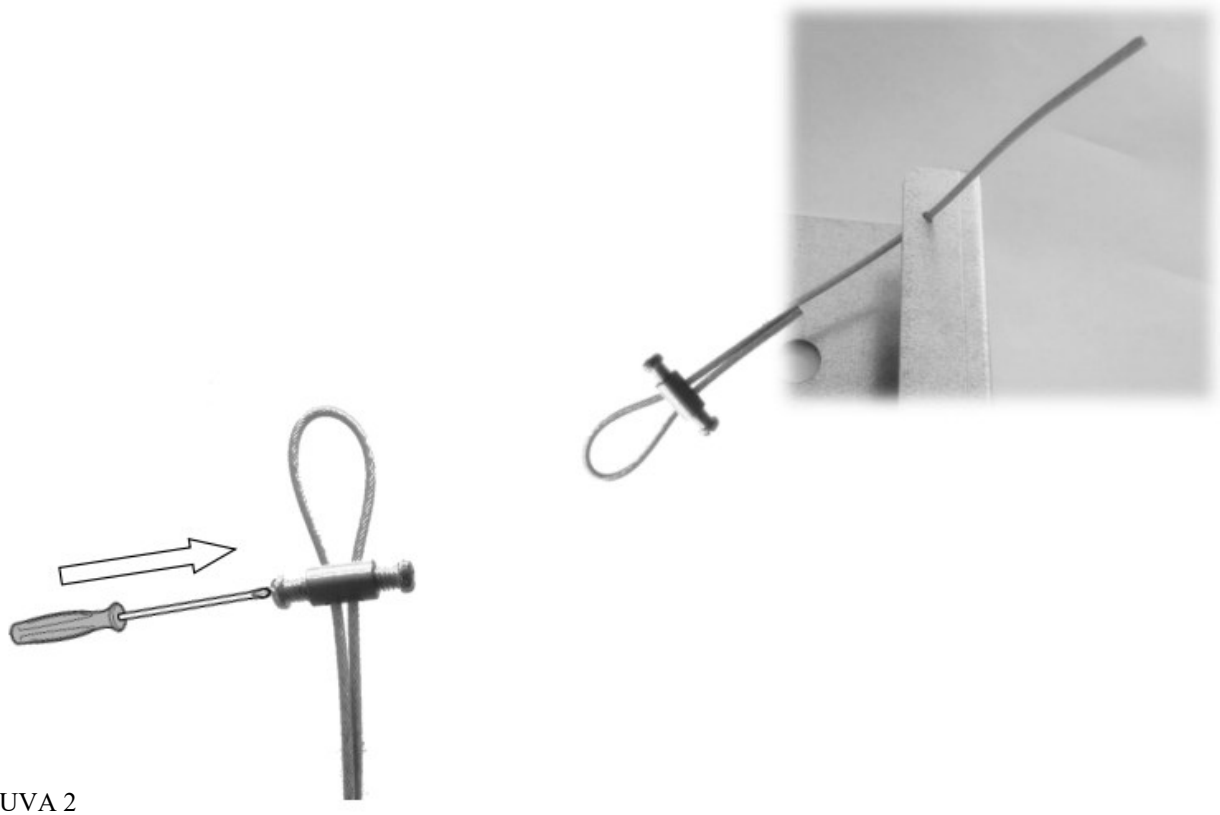

KUVA 2

ASENNUS

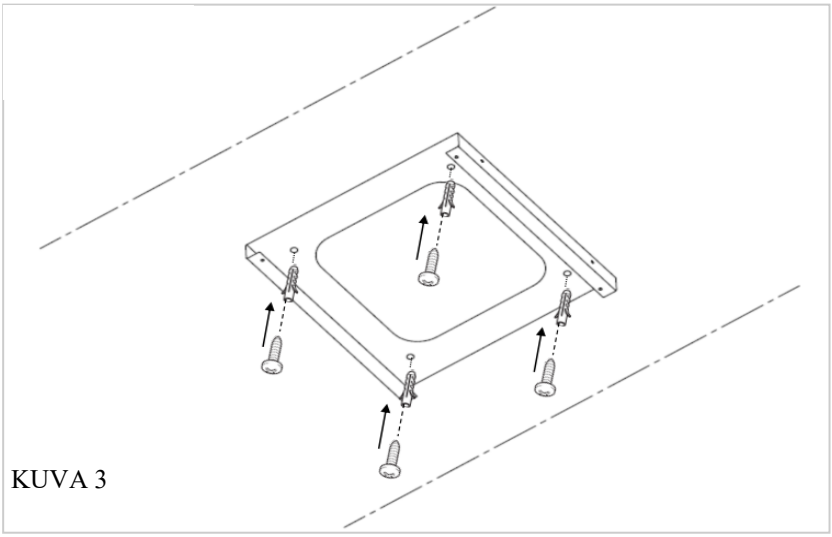

KUVA 3

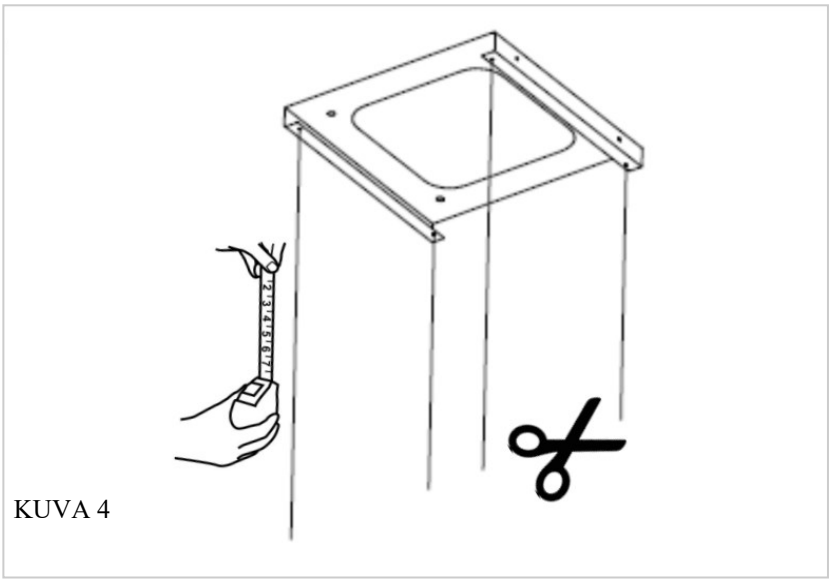

KUVA 4

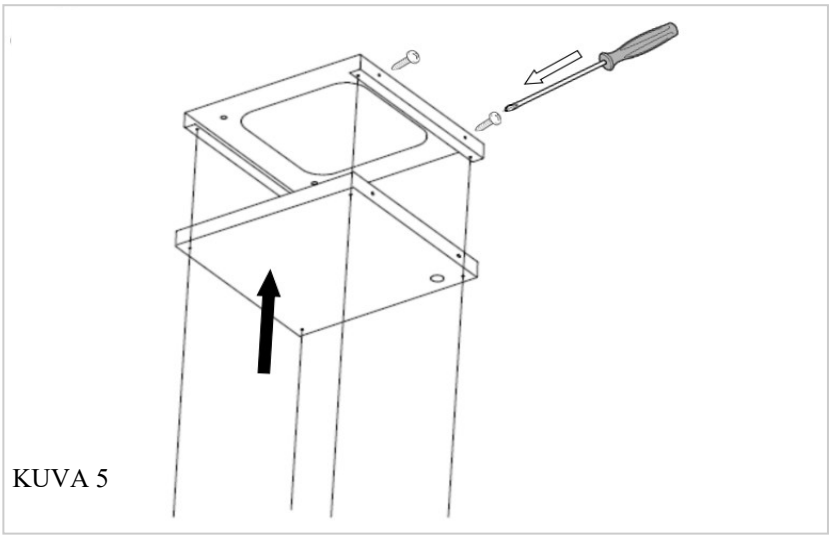

KUVA 5

ASENNUS

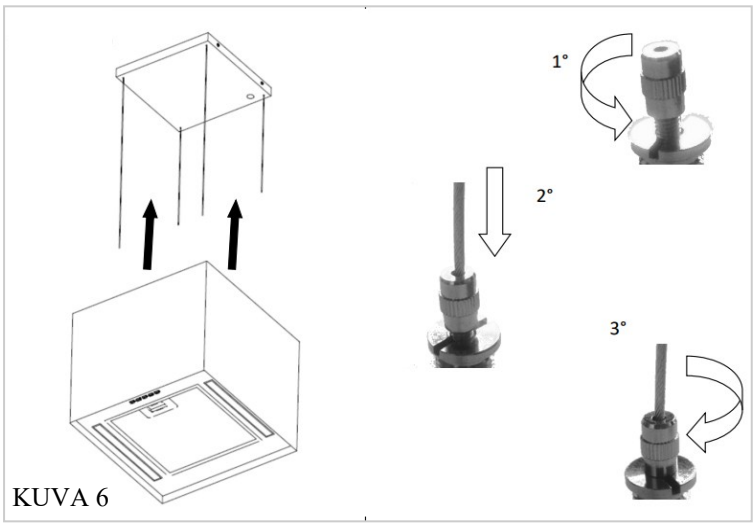

KUVA 6

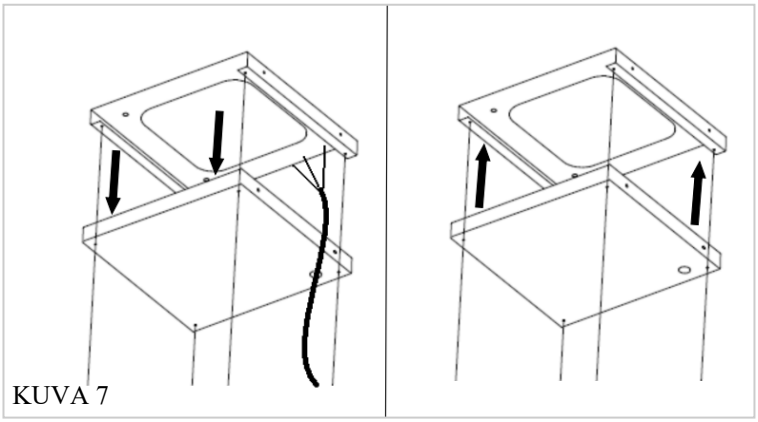

KUVA 7

TEKNISET TIEDOT

OMINAISUUDET

- moottoriteho 278 – 559 m3/h, int. 633 m3/h
- elektroniset käyttökytkimet
- kaukosäädin (vakiona)
- ajastintoimintoja
- valaistus 2 x 2W LED (4000 K)
- metallinen pestävä rasvasuodatin
- aktiivihiilisuodatin (vakiona), tasomalli, tyyppi HS-9
- rasva- ja aktiivihiilisuodattimen puhdistusmuistuttaja (30 / 120 tuntia)
- 380 x 380 x 330 mm (l x s x k)
- kokonaiskorkeus max. 1430 mm
- kaukosäätimen paristotyyppi CR2450
- max. ottoteho verkosta 244 W

Kytkentä sähköverkkoon

Liesituuletin on varustettu n. 1,7 m pituisella liitäntäjohdolla (avoin pää).

Käytettyjen paristojen (kaukosäädin) hävittäminen

Kun paristot täytyy vaihtaa, ne saa viedä ainoastaan niille tarkoitettuun alueella olevaan keräyslaatikkoon tai palauttaa elektroniikkaliikkeeseen. Käytettyjen paristojen keräystä ja kierrätystä koskevien määräysten noudattaminen auttaa välttämään mahdollisia ympäristö- ja terveyshaittoja.

KÄYTTÖ

TOIMINNOT

Liesikuvussa on elektroninen säätöjärjestelmä. Energiankulutuksen optimoimiseksi 4. nopeus (tehoasento) säätyy automaattisesti 3. nopeuteen noin 6 minuutin jälkeen.

Puhaltimen ajastustoiminto (PT) sammuttaa puhaltimen noin 15 minuutin käytön jälkeen. Tämä aika ei muutu, vaikka nopeutta välillä vaihdettaisiin ajastintoiminnon käynnistyttyä.

Mikäli liesikuvun käytön aikana sattuu sähkökatkos, laite sammuu. Tämän jälkeen tulee laite käynnistää uudelleen.

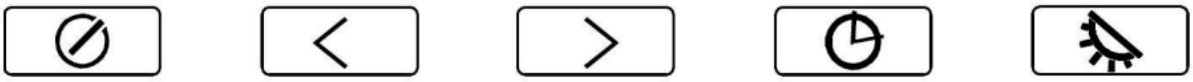

P0 P8 P9 PT PL

KÄYTTÖKYTKIMET

Painike P0	Puhallin päälle ja pois.
Painike P8	Puhaltimen nopeuden pienentäminen. Jos nopeus on 1, painallus sammuttaa puhaltimen.
Painike P9	Puhaltimen nopeuden suurentaminen. Jos puhallin ei ollut päällä, painallus käynnistää nopeuden 1. Puhaltimella on 4 nopeutta. Suurin nopeus 4 (eli intensiivinopeus) vilkuttaa ledejä P9.
Painike PT	Puhaltimen ajastintoiminto.
Painike PL	Valot päälle ja pois. Myös suodatinhälytyksen merkkivalo.

Suodatinten hälytin

Rasvasuodattimen hälytin aktivoituu aina puhaltimen 30 käyttötunnin jälkeen. Hälytys indikoidaan vilkuttamalla PL painikkeen merkkivaloa. Pese rasvasuodatin ja laita se sitten takaisin.

Aktiivihiilisuodatinten hälytin aktivoituu aina puhaltimen 120 käyttötunnin jälkeen. Vaihda suodatin (tai riippuen suodattimen tyypistä, regeneroi se) ja pese samalla rasvasuodatinkin. Hälytys on muutoin samanlainen kuin rasvasuodatinhälytyksen kanssa. Vilkutustiheys on nopeampi.

Hälytys (aktiivihiili- sekä rasvahälytin) jatkuu kunnes hälytys nollataan (resetoidaan) painamalla samanaikaisesti painikkeita PT ja PL noin 6 sekunnin ajan.

KÄYTTÖ KAUKO-OHJAIMELLA

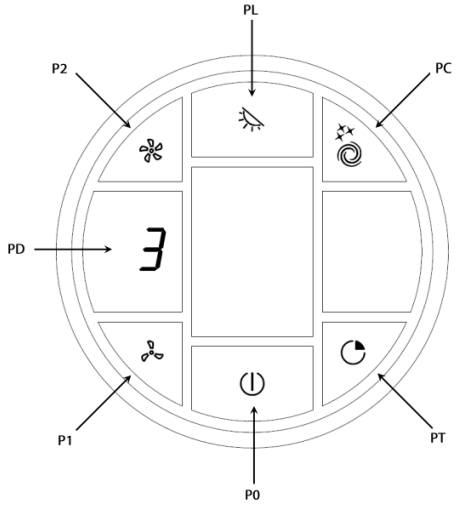

Painike P0	Puhallin päälle ja pois
Painike P1	Puhaltimen sammutus / puhallinnopeuden laskeminen
Painike P2	Puhallinmoottorin käynnistys / puhallinnopeuden lisääminen
Painike PL	Valokytkin
PC	Puhallin toimii maksiminopeudella n. 6 min ja sammuu sitten
PT	Puhallin pysyy päällä valitulla nopeudella 15 minuuttia ja sammuu sitten
PD	Näyttö

KAUKO-OHJAIMEN LINKITYS

Kaukosäädin on tehtaalla asetettu toimimaan liesituulettimen kanssa. Mikäli kaukosäätimen ja liesituulettimen välinen yhteys katkeaa, toimi seuraavasti:

- Irrota liesituuletin sähköverkosta.
- Odota muutama sekunti ja kytke virta takaisin.
- Paina sen jälkeen 10 sekunnin kuluessa samanaikaisesti painikkeita ”P1” ja ”PT” min. 3 sekunnin ajan.

Tämän jälkeen kaukosäädin toimii normaalisti.

HOITO, PUHDISTUS, HUOLTO

Ennen puhdistus- tai huoltotöitä irrota laite sähköverkosta

LIESIKUVUN PUHDISTUS

Puhdista vähintään kahden kuukauden välein tulipalovaaran ehkäisemiseksi.

ULKO-OSAN PUHDISTUS:
Käytä haalealla vedellä ja miedolla pesuaineella (maalatut liesikuvut) kostutettua rättiä. Teräspintaisen liesikuvun puhdistamiseen käytä sille tarkoitettuja erikoistuotteita.

SISÄ-OSAN PUHDISTUS:
Käytä etyylialkoholilla kostutettua rättiä (tai sivellintä).
Älä käytä hankaavia ja syövyttäviä tuotteita (esimerkiksi metallisieniä, kovia harjoja, voimakkaita pesuaineita jne.)

RASVASUODATTIMIEN PUHDISTUS:
Irrota rasvasuodattimet painamalla suodattimen lukitussalpaa kahvansuuntaisesti taaksepäin ja vedä suodatin pois alakautta.
Puhdista käsin tai astianpesukoneessa miedolla pesuaineella. Mikäli suodatin pestään astianpesukoneessa, se saattaa haalistua, mikä ei vaikuta sen toimintaan.

AKTIIVIHIILISUODATTIMEN VAIHTO (120 käyttötuntia):
Irrota rasvasuodatin. Poista suodattimen 2 pidikettä ja irrota hiilisuodatin.
Aktiivihiilisuodatinmalli HS-9.

VALAISIMIEN VAIHTAMINEN

Laitteessa on erittäin pitkäikäiset LED-valaisimet. Mikäli valaisin on vaurioitunut, tulee valtuutetun huoltomiehen tai vastaavan pätevyyden omaavan henkilön vaihtaa valaisin uuteen.

TOIMINTAHÄIRIÖT

Tarkista seuraavat seikat ennen kuin olet yhteydessä huoltopalveluun:

- tuleeko liesituulettimelle sähköt
- onko kaukosäätimen paristot OK
- onko jokin tehoporras valittuna
- ota ylös liesituulettimen malli, tämä tieto löytyy liesituulettimen tyyppikilvestä (löytyy liesituulettimen sisäpinnalta kun poistat ensin rasva– ja aktiivihiilisuodattimen).

Jos liesituuletin vetää huonosti:

- onko valittu puhaltimen nopeus riittävä tilassa olevan käryn ja höyryn poistamiseen
- onko rasvasuodatin puhdas
- onko aktiivihiilisuodatin puhdas

AKTIIVIHIILISUODATIN

Liesituulettimessa on vakiona kertakäyttöinen aktiivihiilisuodatin HS-9, joka suositellaan vaihdettavaksi aina kun aktiivihiilisuodatinhälytys aktivoituu 120 käyttötunnin välein.

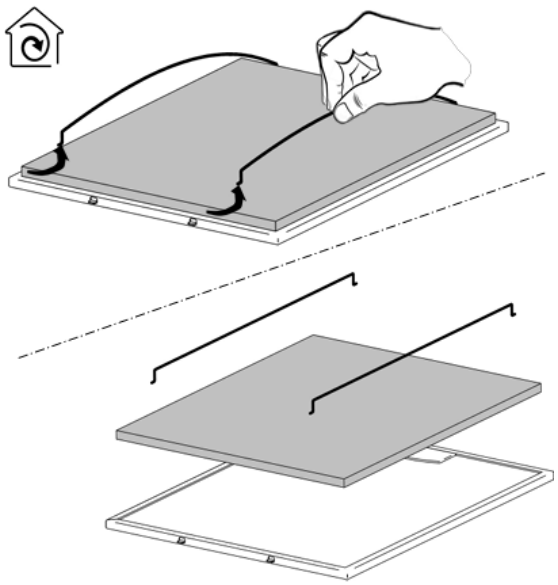

TYYPPIKILPI JA YHTEYSTIEDOT

LAITTEEN TUNNISTETIEDOT
Tyyppikilpi

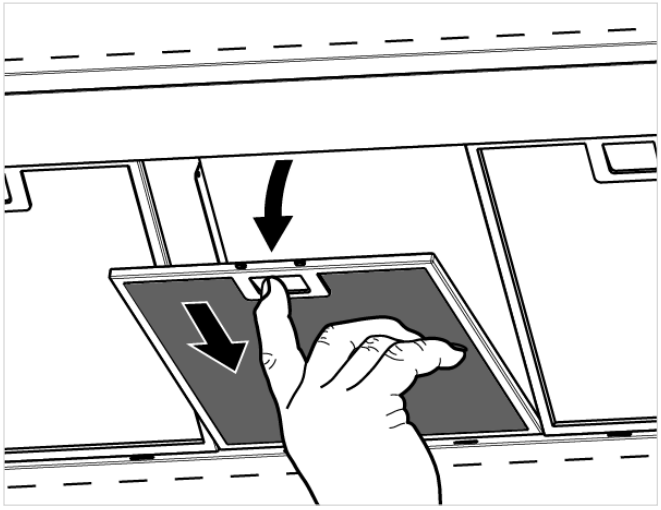



ASIAKASPALVELU
Sähköposti: info@savo.fi, huolto@savo.fi
Puh: 0207-181 450
Valtuutetut huoltoliikkeet verkkosivustollamme: www.savo.fi

TAKUUEHDOT
www.savo.fi

VALMISTAJA
Savo Design & Technic Oy
Kisällintie 3, 01730 VANTAA

Tämä laite on merkitty sähkö– ja elektroniikkalaiteromusta annetun Euroopan unionin direktiivin 2002/96/EY mukaisesti. Tämän tuotteen asianmukainen hävittäminen auttaa estämään mahdolliset kielteiset ympäristö– ja terveysvaikutukset, joita vääränlainen jätteenkäsittely voisi muutoin aiheuttaa. Tuotteeseen merkitty tunnus osoittaa, että tätä tuotetta ei saa käsitellä kotitalousjätteenä. Sen sijaan se tulle toimittaa sähkö– ja elektroniikkalaiteromun keräyspisteeseen. Tuote tulee hävittää paikallisten jätehuoltomääräysten mukaisesti. Lisätietoja tämän tuotteen käsittelystä, keräämisestä ja kierrätyksestä saa kunnan ympäristöviranomaisilta, jätehuoltoyhtiöstä ja liikkeestä, josta tuote on ostettu.