savo

LIESIKUVUT JA LIESITUULETTIMET

KAIKENKOKOISEEN ELÄMÄÄN



09/2026



VALITSE ILMANVAIHTOJÄRJESTELMÄÄN YHTEENSOPIVA LIESIKUPU/LIESITUULETIN

KOHDEPOISTO
Liesituulettimessa on puhallin, jolla käry puhalletaan liedeltä poistokanavaa pitkin ulos katolle. Poistokanavaa pitkin poistetaan ilmaa vain liesituulettimen kautta.

HUONEILMAAN PALAUTUS
Liesituulettimessa on oma puhallin, jolla käry puhalletaan liedeltä rasva- ja aktiivihiilisuodattimien läpi takaisin huoneilmaan.

HUIPPUIMURI/POISTO KEITTIÖSTÄ
Liesikuvussa ei ole omaa puhallinta. Liesikupu on liitetty katolle menevään poistokanavaan, jonka päässä (ulkona) on huippuimuri. Huippuimuria ohjataan liesikuvusta ja se imee käryt liesikuvulta suoraan ulos.

KESKITETTY ILMANVAIHTO
Liesikuvussa ei ole omaa puhallinta eikä ohjausta erilliselle puhaltimelle. Liesikuvussa voi olla joko mekaaninen (asentoon lukittava) tai ajastettu sähkötoiminen tehostusventtiili.

HUIPPUIMURI/POISTO USEISTA TILOISTA
Liesikuvussa ei ole omaa puhallinta. Liesikupu on liitetty katolle menevään poistokanavaan, jonka päässä (ulkona) on huippuimuri. Samaan poistokanavaan on yhdistetty myös muiden huoneiden poistoilmaventtiilejä. Huippuimuria ohjataan liesikuvusta ja liesikuvussa on sähkötoiminen ajastettu tehostusventtiili.

HUONEISTOKOHTAINEN KONEELLINEN ILMANVAIHTO
Liesikuvussa ei ole omaa puhallinta. Huoneistossa on ilmanvaihtokone, jolla huoneiston ilmanvaihto on toteutettu. Ilmanvaihtokonetta ohjataan joko liesikuvusta, ilmanvaihtokoneelta tai erillisellä käyttöpaneelilla. Liesikuvussa on sähkötoiminen ajastettu tehostusventtiili.

TALOTUULETIN/ POISTO USEISTA TILOISTA
Talotuuletin on 1980- ja 1990-luvun asunnoista löytyvä ratkaisu. Se koostuu liesikuvusta ja kanavapuhaltimesta, johon on yhdistetty keittiön lisäksi poistoilmakanavat muista asunnon huoneista, kuten kylpyhuoneesta, wc:stä ja muista märkätiloista. Talotuuletin poistaa ruoanlaitosta syntyneet käryt ja toimii kodin poistoilmanvaihtokoneena. Talotuulettimessa ei ole lämmöntalteenottoa.

ENERGIAMERKINTÄ

Tuoteseloste komission delegoidun asetuksen (EU) n:o 65/2014 mukaisesti.

Energiamerkinnästä selviää sähkölaitteen suorituskyky ja energiankulutus. Energiamerkintä koostuu energiamerkistä, tunnistetiedoista ja teknisistä tiedoista.

1. Merkki
2. Malli
3. Energiatehokkuusluokka A–F
4. Vuotuinen energiankulutus
5. Virtausdynaamisen hyötysuhteen luokka
6. Valon energiatehokkuusluokka
7. Rasvansuodatuksen erotusasteen luokka
8. Äänitaso

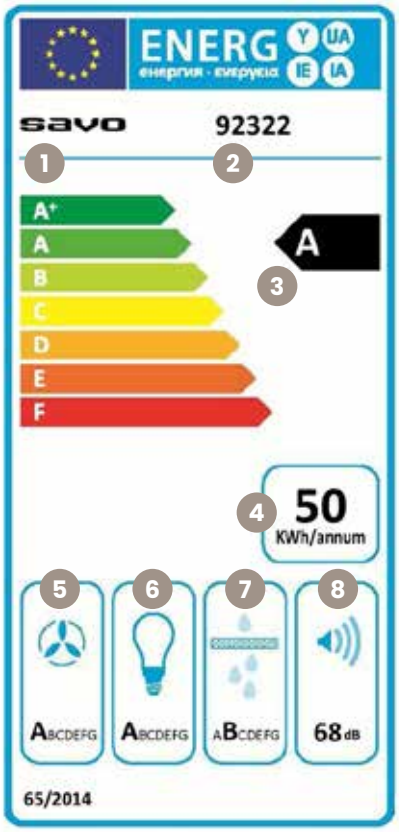

MERKKIEN SELITYKSET

AC-ohjaus
Liesikupu ohjaa 1-vaihe vaihtovirtamoottoria (AC) (huippuimuri tai mallikohtaisesti ilmanvaihtokone).

AC-/EC-ohjaus
Liesikupu ohjaa AC- ja/tai EC-moottoria (huippuimuri tai mallikohtaisesti ilmanvaihtokone).

Modular-sarja
DUAL Modular -liesikupu voidaan varustaa sähkötoimisella Savo mV-125 tehostusventtiilillä.

Leveys
Laitteen leveys (cm).

Ajastin
Laite on varustettu ajastintoiminnolla.

Energiamerkintä
Energiamerkinnästä selviää sähkölaitteen suorituskyky ja energiankulutus. (Ei käytössä aktiivihiilisuodatin- ja huippuimurimalleissa.)

Puhdistusmuistuttuja
Rasvasuodattimien ja/tai aktiivihiilisuodattimen puhdistuksen muistuttaja.

Reunaimu
Lisää virtausnopeutta tehostaen käryn-keräystä.

CleanVent
Säätöventtiili on pinnoitettu puhdistusta helpottavalla CleanVent-pinnoitteella.

Kaukosäädin
Ohjaus kaukosäätimellä.

Hipaisukytkin
Kevyellä kosketuksella reagoivat käyttökytkimet.

10 tunnin automaattisammutus
Energiansäästösyistä liesituuletin sammuu automaattisesti 10 h päästä siitä, kun sitä on viimeksi ohjattu.

Katso liesikuvun, huippuimurin ja IV-koneen yhteensopivuustaulukko sekä LVI-numerot www.savo.fi











SISÄLTÖ

Tasoliesituulettimet 6

- Savo Nero 8
- Poistoilmakanavaratkaisu Savo AirVent 16
- Savo AirVent UP-putkisarjat yläkaappiin 18

Liesituulettimet 20

- Seinämallit moottorilla 22
- Saarekemallit moottorilla 44
- Integroitavat mallit moottorilla 58

DUAL-liesikuvut huippuimurin ja ilmanvaihdon ohjaukselle 68

- DUAL Modular -seinämallit 72
- DUAL Modular -saarekemallit 78
- DUAL Modular -integroitavat mallit 84
- DUAL-mallit huippuimurille 90

Liesikuvut ilmanvaihdon ja huippuimurin ohjaukselle 94

- Seinämalli ilmanvaihdon ja huippuimurin ohjaukselle 96
- Integroitavat mallit ilmanvaihdon ja huippuimurin ohjaukselle 98

PIILO-talotuuletin 104

SENSE-liesivahti 106

Savo-kanavaosat ja tarvikkeet 110



Tasoliesituulettimet



SAVO NERO

Nerokas kodin keskipiste



87251 Kulta



87252 Oliivi





Uusi **Savo Nero** -mallisto on kehitetty suomalaisten kotien tarpeisiin – kaikenkokoiseen elämään. Siinä on huomioitu suomalaisten asuntojen talotekniikan ja lainsäädännön uusimmat vaatimukset.

Malliston kehittämisessä on hyödynnetty Savon pitkää kokemusta tasoliesituulettimista yli vuosikymmenen ajalta.

Maksimaalisen tilan ruuanlaittoon tarjoavat älykkäät induktiotasot, ja tehokas rasvasuodatus yhdessä uudelleen aktivoitavien, pitkäikäisten aktiivihiilisuodattimien kanssa takaa raikkaan sisäilman.

Savo Nero -tasoliesituuletin on miellyttävän hiljainen ja energiatehokas. Kaikki Savo Nero -mallit sopivat sekä huoneilmaan palauttavaan että hormiliitosasennukseen.

Tilaa säästävä, innovatiivinen Savo AirVent -ratkaisu mahdollistaa täyssyvät laatikot Nero-tasoliesituulettimen alle ja varmistaa poistoilman turvallisen käsittelyn.

Minimalistinen design sulautuu saumattomaksi osaksi sisustusta. Uutuutena **Savo Nero 60** ja **Savo Nero 80** -tasoliesituulettimiin on nyt saatavilla tyylikkään mustan lisäksi myös **kullan**, **tumman oliivin** sekä **harmaa hopean** sävyiset rosteriset ilmanohjaimet.



Nro	Tuote	€ alv 25,5 %
87251	Värillinen ilmanohjain Nero kulta	94,13
87252	Värillinen ilmanohjain Nero tumma oliivi	94,13
87254	Värillinen ilmanohjain Nero harmaa hopea	94,13

Savo Nero 50

Uusi Savo Nero 50 – markkinoiden kapein tasoliesituuletin mahtuu jopa 50 cm kalusterunkoon, ja siinä mahtuu suurten keittoalueiden ansioista laittamaan ruokaa jopa isolla grillipannulla. Kompaktin kokoinen laite sopii pienimpäänkin keittiöön, mutta tehoiltaan se on maksimaalinen. Savo Nero 50 on myös helppo puhdistaa.

- imuteho 221–569 m3/h, int. 657 m3/h
- äänitaso 45–65 dB(A), int 67 dB(A)
- max ottotaho 3,9 kW (1-vaihe)
- rajattomat siltaavat induktiokeittotasot
- keittoastioiden tunnistus
- kiehautus- ja lämpimänäpitotoiminnot
- ajastimet
- keittoalueiden tehoasetus (Booster)
- käytönajan lukitus ja lapsilukko
- liesituulettimen automaattitoiminto
- suodattimien puhdistusmuistuttajat
- metalliset pestävät rasvasuodattimet
- uudelleen aktivoitavat aktiivihiilisuodattimet
- kärkitieto (asunnon IV-koneelle)
- sama laite kaikkiin asennuksiin (huullos-, pinta-, huoneilmaan palauttava ja hormiasennus)
- 450 x 515 mm (lasilevyn ulkomitat)
- 410 (+2) x 495 (+2) mm (aukkomitoitus, pinta-asennus)
- 454 x 519 mm (aukkomitoitus, huullosasennus)
- minimikaluste 45 cm, ja 50 cm, kun asennuksessa on mukana Savo AirVent
- Savo AirVent S50 yhteensopiva















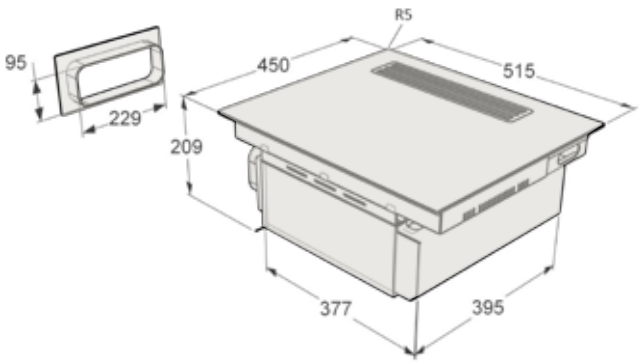

Nro	Tuote	€ alv 25,5 %
87005	Savo Nero 50 tasoliesituuletin	2 412,11
87015	Savo Nero 50 tasoliesituuletin matta	2 584,05
87201	Savo aktiivihiilisuodatin LL-5 Nero (LongLife 8x)	107,93
86224	Ottoseal S70 silikoni mattamusta	48,32
87350	Savo AirVent S50 poistoilmakanava	439,25
86365	Nero hormiliitossarja	439,25



Savo Nero 60

Uusi Savo Nero 60 – runsaasti ruoanlaittotilaa pienessä paketissa. Tyylikkäästi muotoiltu Savo Nero 60 on tehokas, helposti puhdistettava ja käytännöllinen. Se sopii täydellisesti suomalaisiin keittiöihin.

- imuteho 214–497 m3/h, int. 613 m3/h
- äänitaso 44–68 dB(A), int 69 dB(A)
- max ottoteho 7,4 kW
- valkoinen näyttö
- rajattomat siltaavat induktiokeittotasot
- automaattinen keittoastioiden tunnistus
- kiehautus- ja lämpimänäpitotoiminnot
- ajastimet
- keittoalueiden tehoasetus (Booster)
- käytönajan lukitus sekä lapsilukko
- liesituulettimen automaattitoiminto
- suodattimien puhdistusmuistuttajat
- metalliset pestävät rasvasuodattimet
- uudelleen aktivoitavat aktiivihiilisuodattimet
- kärkitieto (asunnon IV-koneelle)
- sama laite kaikkiin asennuksiin (huullos-, pinta-, huoneilmaan palauttava ja hormiasennus)
- 580 x 515 mm (lasilevyn ulkomitat)
- 560 (+2) x 495 (+2) mm (aukkomitoitus, pinta-asennus)
- 584 x 519 mm (aukkomitoitus, huullosasennus)
- minimikaluste 60 cm
- Savo AirVent S60 yhteensopiva

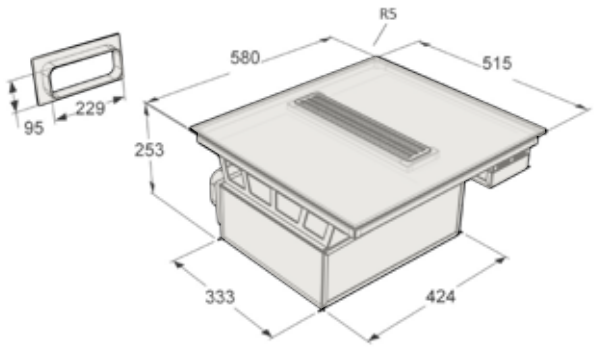

Nro	Tuote	€ alv 25,5 %
87006	Savo Nero 60 tasoliesituuletin	2 425,92
87016	Savo Nero 60 tasoliesituuletin matta	2 607,89
87202	Savo aktiivihiilisuodatin LL-6 Nero (LongLife 8x)	71,54
86224	Ottoseal S70 silikoni mattamusta	48,32
87352	Savo AirVent S60 poistoilmakanava	439,25
86365	Nero hormiliitossarja	439,25

Katso myös uudet värilliset ilmanohjaimet sivulta 8.









Sisältää aktiivihiili-suodat-timen














3
24h
A
4








Sisältää aktiivihiili-suodat-timen







Savo Nero 80

Uusi Savo Nero 80 soveltuu suurenkin perheen ruoanlaittoon. Se on tyylikäs keittiön keskipiste ja mukautuva, näyttävä osa sisustusta. Tehokas Savo Nero 80 on myös helppokäyttöinen ja vaivaton puhdistaa.

- imuteho 221–529 m3/h, int. 669 m3/h
- äänitaso 45–65 dB(A), int 67 dB(A)
- max ottoteho 7,4 kW (1-vaihe)
- valkoinen näyttö
- rajattomat siltaavat induktiokeittotasot
- automaattinen keittoastioiden tunnistus
- kiehautus- ja lämpimänäpitotoiminnot
- ajastimet
- keittoalueiden tehoasetus (Booster)
- käytönajan lukitus ja lapsilukko
- liesituulettimen automaattitoiminto
- suodattimien puhdistusmuistuttajat
- metalliset pestävät rasvasuodattimet
- uudelleen aktivoitavat aktiivihiilisuodattimet
- kärkitieto (asunnon IV-koneelle)
- sama laite kaikkiin asennuksiin (huullos-, pinta-, huone-ilmaan palauttava ja hormiasennus)
- 760 x 515 mm (lasilevyn ulkomitat)
- 740 (+2) x 495 (+2) mm (aukkomitoitus, pinta-asennus)
- 764 x 519 mm (aukkomitoitus, huullosasennus)
- minimikaluste 80 cm
- Savo AirVent S60 yhteensopiva

Nro	Tuote	€ alv 25,5 %
87008	Savo Nero 80 tasoliesituuletin	2 851,36
87018	Savo Nero 80 tasoliesituuletin matta	3 034,59
87203	Savo aktiivihiilisuodatin LL-8 Nero (LongLife 8x)	107,93
86224	Ottoseal S70 silikoni mattamusta	48,32
87352	Savo AirVent S60 poistoilmakanava	439,25
86365	Nero hormiliitossarja	439,25

Katso myös uudet värilliset ilmanohjaimet sivulta 8.

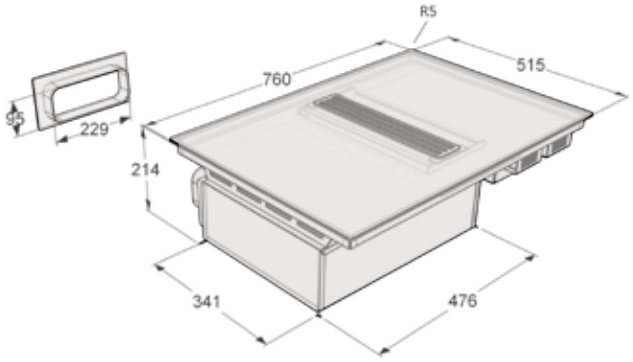

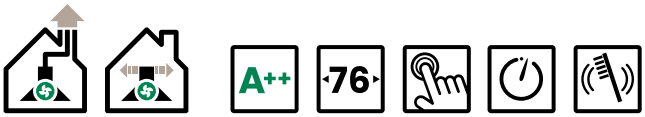





AirVent 2.0 - Keittiön näkymätön sankari

Savo on kehittänyt innovatiivisen, tilaa säästävän kanavaratkaisun, jolla tasoliesituulettimen poistoilma johdetaan hallitusti kalusterakenteista takaisin huoneilmaan.

Savo Airvent tuoteperheen kanavaosat on suunniteltu ja valmistettu paloturvallisista materiaaleista. Kaikkien osien asentamiseen, liittämiseen sekä toiminnallisuuteen on jo suunnitteluvaiheessa kiinnitetty erityistä huomiota. Airvent sarjan tuotteilla saat maksimaalisen suorituskyvyn liesituulettimestasi sekä hallitun poistoilman johtamisen niin ylä- kuin alakaappienkin rakenteista ulos.

Airvent osilla voidaan toteuttaa vaativimmatkin kohteet. Täyttää Ravan suositukset hallitusta poistoilman johtamisesta rakenteissa.



- suomalaista suunnittelua, tuotesuojattu
- optimoitu tilantarve, mahdollistaa täyssyvien laatikoiden käyttämisen
- korkeus- ja syvyyssäätö, säädettävissä kalusteen mittojen mukaisesti
- kiinteästi kalusteeseen integroitava, tukeva metallirakenne kiinnitetään kalusterunkoon
- joustava ratkaisu, kanavisto jatkettavissa haluttuun suuntaan
- helppo asentaa, toimitetaan asennusvalmiina pakettina
- varmistaa turvallisen tasoliesi tuulettimen poistoilman käsittelyn
- yhteensopiva Savo Nero-laitteiden kanssa
- mukana tuuletusritilä valkoinen 1905 (25690) sekä B60 -mallille lisäksi antrasiitti 1905 (25692)

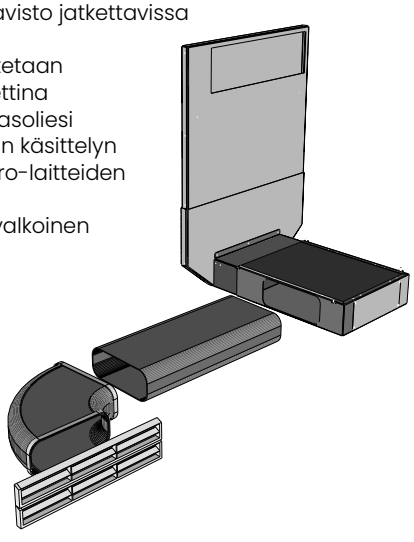

Nro	Tuote	€ alv 25,5 %
86350	Savo AirVent B60 poistoilmakanava sinkitty	439,25
87350	Savo AirVent S50 poistoilmakanava sinkitty	439,25

Savo AirVent UP -kanavaratkaisut yläkaappeihin

Savon kanavaratkaisuilla saat johdettua liesituulettimen suodatetun poistoilman hallitusti takaisin huoneilmaan. Yksi koodi sisältää kaiken tarvittavan! Kalusteesta tulee viimeistelty ja tila voidaan hyödyntää. Osat on helppo liittää toisiinsa ja ilmanvirtaus on optimoitu, jolloin äänihaitta vähenee. Kanavaosat on suunniteltu ja valmistettu paloturvallisista materiaaleista. Täyttää rakennusvalvonnan suositukset hallitusta poistoilman johtamisesta rakenteissa.

- huoneilmaan palauttaville liesikuvuille
- materiaali ei edistä palon etenemistä (DIN 4102-B2)
- joustavat liitokset takaa helpon asennuksen
- täyttää rakennusvalvonnan vaatimukset
- tiiviit saumat, kumitiivisteet jatko-/liitososissa
- metallinen ritilä (150 mm putkelle) suunniteltu vähentämään virtausvastusta → pienentää puhallusääntä
- lisäosia saatavilla laajasti



Kulmaputkisarja yläkaappiin

Savo AirVent UP -kulmaputkisarja huoneilmaan palauttaville laitteille sis:

- Yhdistäjä pyöreä (Ø 150 mm) (joustava, harmaa)
- Putki pyöreä Ø 150/1000 mm (harmaa)
- Kulma 90 pyöreä/litteä (Ø 150/222 mm) valkoinen
- Putki litteä (222/89 mm) 80 mm (harmaa)
- Tuuletusritilä 500 x 80 mm (alumiini)

Nro	**Tuote**	**€ alv 25,5 %**
86332	Savo AirVent UP -kulmaputkisarja huoneilmaan palauttaville laitteille	199,55

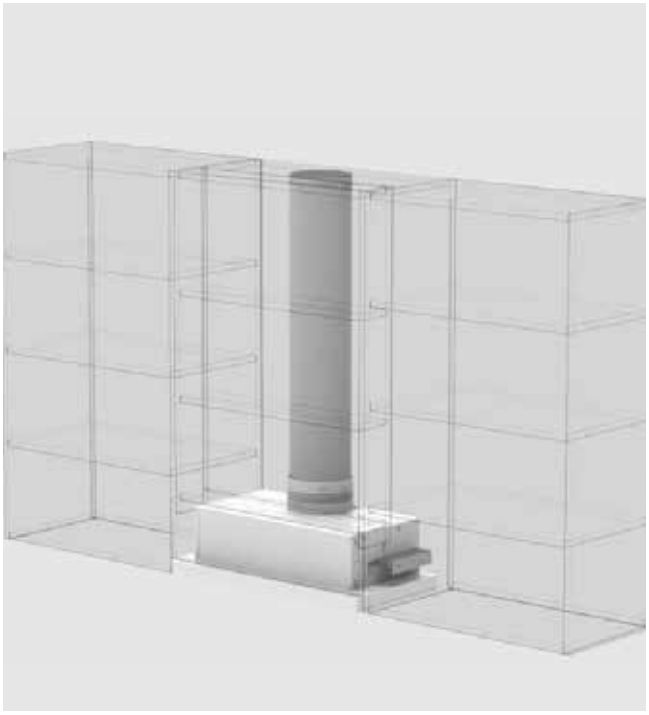

Pystyputkisarja yläkaappiin

Savo AirVent UP -pystyputkisarja huoneilmaan palauttaville laitteille sis:

- Yhdistäjä pyöreä (Ø 150 mm) (joustava, harmaa)
- Putki pyöreä Ø 150/1000 mm (harmaa)
- Ritilä pyöreä Ø 150 mm (metalli)

Nro	Tuote	€ alv 25,5 %
86334	Savo AirVent UP -pystyputkisarja huoneilmaan palauttaville laitteille	173,19

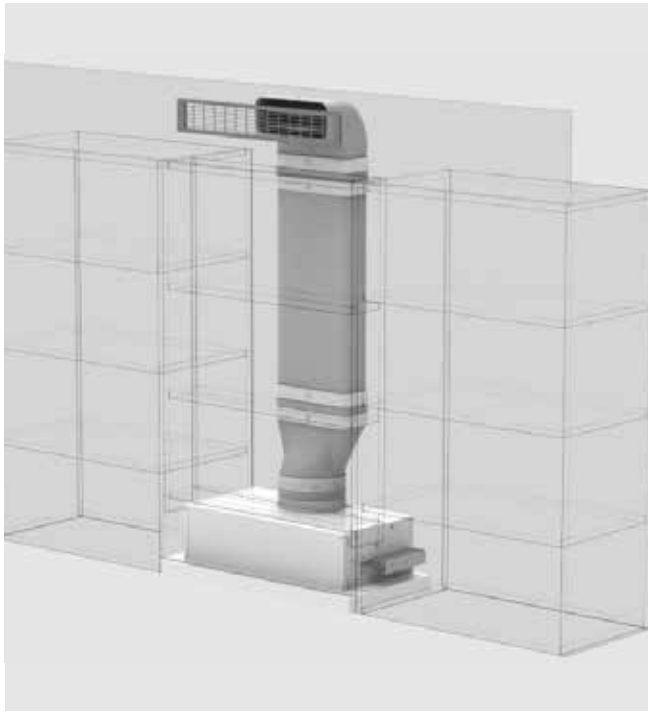

Putkisarja yläkaappiin

Savo AirVent UP -putkisarja huoneilmaan palauttaville laitteille sis:

- Yhdistäjä pyöreä (Ø 150 mm) (joustava, harmaa)
- Yhdistäjäkappale litteä/pyöreä (222/Ø 150 mm)
- Putki litteä (222 x 89 mm) 1000 mm (harmaa)
- Yhdistäjä litteä (222 x 89 mm) (harmaa) 2 kpl
- Pystykulma litteä (harmaa)
- Tuuletusritilä 500 x 80 mm alumiini

Nro	Tuote	€ alv 25,5 %
86336	Savo AirVent UP -putkisarja huoneilmaan palauttaville laitteille	351,40



Seinämallit moottorilla







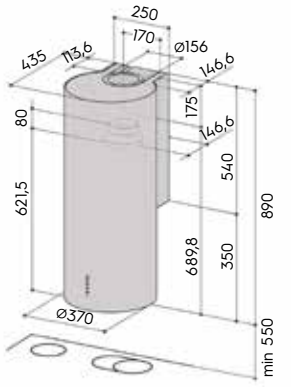

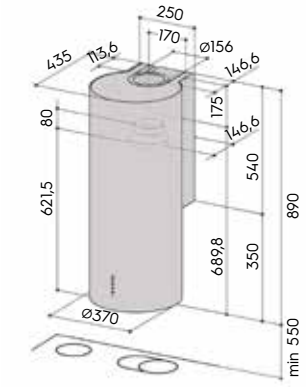

C-78 RST 37 cm

- seinäkiinnitys
- imuteho 280–570 m3/h, int. 700 m3/h
- äänitaso 48–65 dB(A), int 68 dB(A)
- elektroniset käyttökytkimet
- ajastintoiminto
- valaisinten nimellisteho LED 2 x 1,0 W (4000 K)
- rasva- ja aktiivihiilisuodattimien puhdistusmuistuttaja
- metalliset pestävät rasvasuodattimet
- poistokanavan halkaisija 150/125 mm
- 370 x 435 x 890 mm (l x s x k)

Nro	Tuote	€ alv 25,5 %
90482	C-7804-S4 37 cm RST	1 278,85
90253	Aktiivihiilisuodatin HS-28	65,26



C-78 valkoinen 37 cm

- seinäkiinnitys
- imuteho 280–570 m3/h, int. 700 m3/h
- äänitaso 48–65 dB(A), int 68 dB(A)
- elektroniset käyttökytkimet
- ajastintoiminto
- valaisinten nimellisteho LED 2 x 1,0 W (4000 K)
- rasva- ja aktiivihiilisuodattimien puhdistusmuistuttaja
- metalliset pestävät rasvasuodattimet
- poistokanavan halkaisija 150/125 mm
- 370 x 435 x 890 mm (l x s x k)

Nro	Tuote	€ alv 25,5 %
92482	C-7804-W4 37 cm valkoinen	1 278,85
90253	Aktiivihiilisuodatin HS-28	65,26



Huom!
Huoneilmaan palauttavana voidaan asentaa myös ilman suojaputkea.





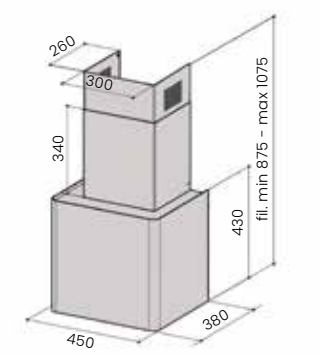

NOPPA 2.0 musta ja valkoinen 45 cm

- seinäkiinnitys
- imuteho 250–510 m3/h, int. 580 m3/h
- äänitaso 44–59 dB(A), int 61 dB(A)
- elektroniset käyttökytkimet
- ajastintoiminto
- valaisinten nimellisteho LED 2 x 1,0 W (3000 K)
- metalliset pestävät rasvasuodattimet
- poistokanavan halkaisija 150/125 mm
- 450 x 380 x 875–1075 mm (l x s x k)

Nro	Tuote	€ alv 25,5 %
86622	NOPPA 2.0 kiiltävä valkoinen	764,30
86623	NOPPA 2.0 mattamusta	811,99
90254	Aktiivihiilisuodatin HS-29	62,75











C-75 RST 60 ja 90 cm

- seinäkiinnitys
- imuteho 300–600 m3/h, int 732 m3/h
- äänitaso 46–62 dB(A), int 68 dB(A)
- elektroniset käyttökytkimet
- ajastintoiminto
- valaisinten nimellisteho 2,6 W, 2 x LED (4000 K)
- metalliset pestävät designrasvasuodattimet
- rasva- ja aktiivihiilisuodattimien puhdistusmuistuttaja
- poistokanavan halkaisija 150/125 mm
- 598/898 x 475 x 750–1105 mm (l x s x k)
- 598/898 x 475 x 1160–1930 mm (l x s x k) putkisarjalla (korvaa alkup. ala- ja yläputken)

Nro	Tuote	€ alv 25,5 %
90456	C-7506-S 60 cm RST	838,34
90459	C-7509-S 90 cm RST	882,27
90976	Jatkoputkisarja seinä 1130–1900 RST	253,51
90271	Aktiivihiilisuodatin HS-45	36,40
90200	Aktiivihiilisuodatin LL-45 LongLife	81,58

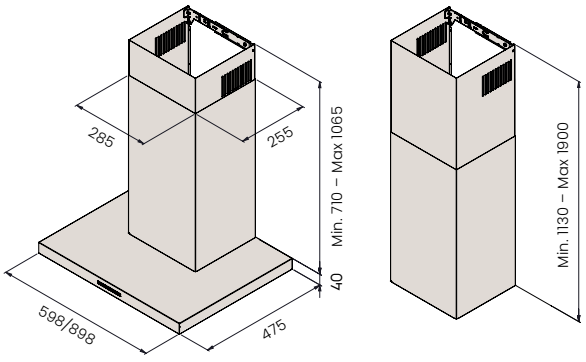



C-75 valkoinen 60 ja 90 cm

- seinäkiinnitys
- imuteho 300–600 m3/h, int 732 m3/h
- äänitaso 46–62 dB(A), int 68 dB(A)
- elektroniset käyttökytkimet
- ajastintoiminto
- valaisinten nimellisteho 2,6 W, 2 x LED (4000 K)
- metalliset pestävät designrasvasuodattimet
- rasva- ja aktiivihiilisuodattimien puhdistusmuistuttaja
- poistokanavan halkaisija 150/125 mm
- 598/898 x 475 x 750–1105 mm (l x s x k)
- 598/898 x 475 x 1160–1930 mm (l x s x k) putkisarjalla (korvaa alkup. ala- ja yläputken)

Nro	Tuote	€ alv 25,5 %
92456	C-7506-W 60 cm valkoinen	838,34
92459	C-7509-W 90 cm valkoinen	882,27
92976	Jatkoputkisarja seinä 1130–1900 valkoinen	253,51
90271	Aktiivihiilisuodatin HS-45	36,40
90200	Aktiivihiilisuodatin LL-45 LongLife	81,58



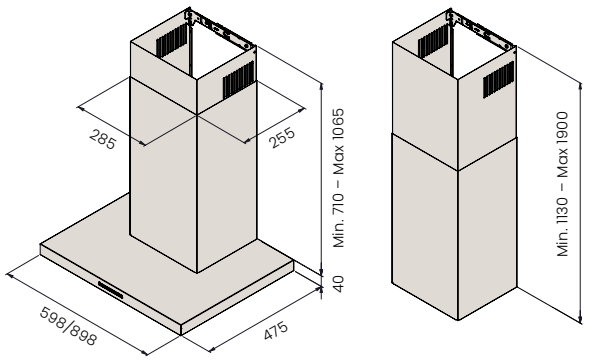

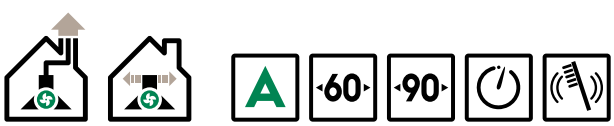







C-75 mattamusta 60 ja 90 cm

- seinäkiinnitys
- imuteho 300–600 m3/h, int 732 m3/h
- äänitaso 46–62 dB(A), int 68 dB(A)
- elektroniset käyttökytkimet
- ajastintoiminto
- valaisinten nimellisteho 2,6 W, 2 x LED (4000 K)
- metalliset pestävät designrasvasuodattimet
- rasva- ja aktiivihiilisuodattimien puhdistusmuistuttaja
- poistokanavan halkaisija 150/125 mm
- 598/898 x 475 x 750–1105 mm (l x s x k)
- 598/898 x 475 x 1160–1930 mm (l x s x k) putkisarjalla (korvaa alkup. ala- ja yläputken)

Nro	Tuote	€ alv 25,5 %
93456	C-7506-B 60 cm mattamusta	838,34
93459	C-7509-B 90 cm mattamusta	882,27
93976	Jatkoputkisarja seinä 1130–1900 mattamusta	253,51
90271	Aktiivihiilisuodatin HS-45	36,40
90200	Aktiivihiilisuodatin LL-45 LongLife	81,58

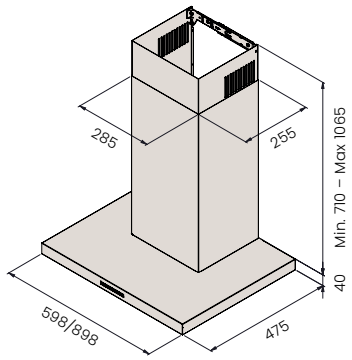

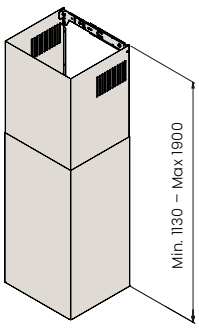

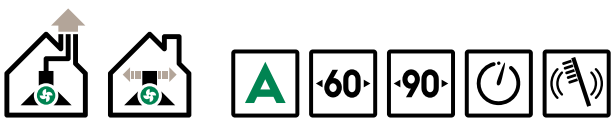







C-70 musta lasi 55 ja 80 cm

- seinäkiinnitys
- imuteho 290–600 m3/h, int 740 m3/h
- äänitaso 48–63 dB(A), int 68 dB(A)
- elektroniset hipaisukytkimet
- ajastintoiminto
- valasinten nimellisteho 2,0 W, 2 x LED (4000 K)
- metalliset pestävät RST-design -rasvasuodattimet
- rasva- ja aktiivihiilsuodattimien puhdistusmuistuttaja
- poistokanavan halkaisija 150/125 mm
- putkisarja tilattava erikseen
- 548/798 x 388 x 450 mm (l x s x k)
- 548/798 x 388 x 797–1172 mm (l x s x k) putkisarjalla

Nro	Tuote	€ alv 25,5 %
93361	Liesituuletin C-7006-B 55 cm musta	655,11
93363	Liesituuletin C-7008-B 80 cm musta	683,98
86535	Putkisarja C-70 musta	108,56
90279	Aktiivihiilisuodatin HS-58	30,12

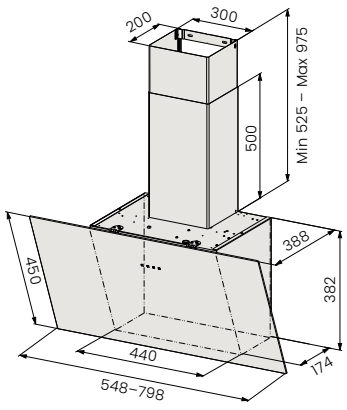

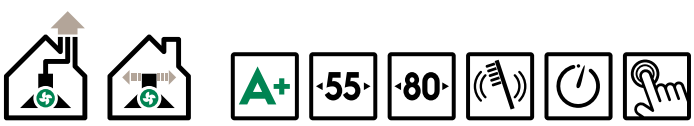



savo



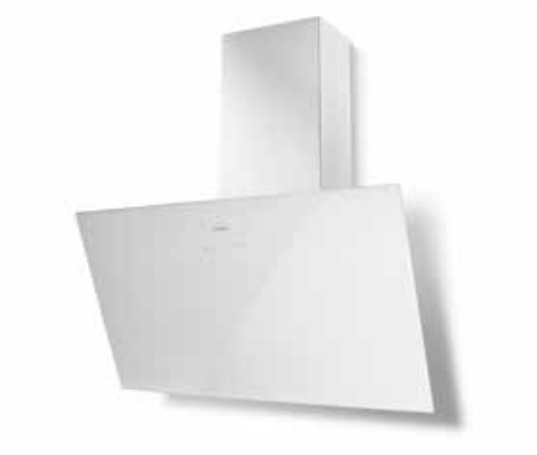

C-70 valkoinen lasi 55 ja 80 cm

- seinäkiinnitys
- imuteho 290–600 m3/h, int 740 m3/h
- äänitaso 48–63 dB(A), int 68 dB(A)
- elektroniset hipaisukytkimet
- ajastintoiminto
- valasinten nimellisteho 2,0 W, 2 x LED (4000 K)
- metalliset pestävät RST-design -rasvasuodattimet
- rasva- ja aktiivihiilsuodattimien puhdistusmuistuttaja
- poistokanavan halkaisija 150/125 mm
- putkisarja tilattava erikseen
- 548/798 x 388 x 450 mm (l x s x k)
- 548/798 x 388 x 797–1172 mm (l x s x k) putkisarjalla

Nro	Tuote	€ alv 25,5 %
92361	Liesituuletin C-7006-W 55 cm valkoinen	655,11
92363	Liesituuletin C-7008-W 80 cm valkoinen	683,98
86534	Putkisarja C-70 valkoinen	108,56
90279	Aktiivihiilisuodatin HS-58	30,12

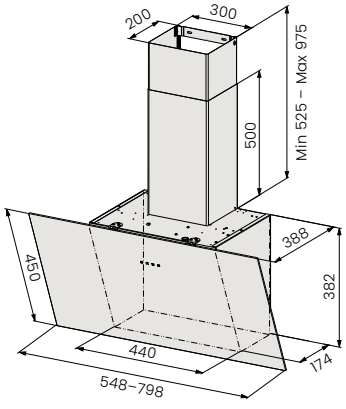

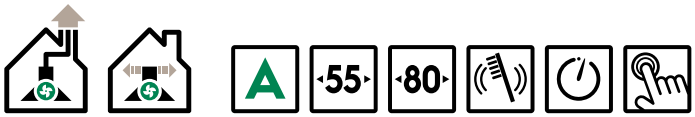

C-65 RST 60 ja 90 cm

- seinäkiinnitys
- imuteho 290–590 m3/h, int. 710 m3/h
- äänitaso 50–65 dB(A), int 69 dB(A)
- elektromekaaniset käyttökytkimet
- ajastintoiminto
- valaisinten nimellisteho 2 W, 2 x LED (4000 K)
- metalliset pestävät rasvasuodattimet
- poistokanavan halkaisija 150/125 mm
- 595/898 x 450 x 790–1060 mm
- 595/898 x 450 x 1530 mm (l x s x k) putkisarjalla (korvaa alkup. yläputken)



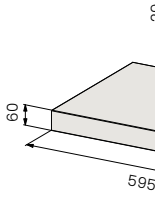



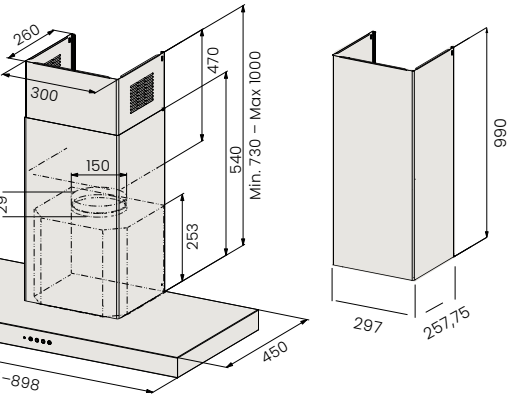

Nro	Tuote	€ alv 25,5 %
90366	Liesituuletin C-6506-S2 60 cm RST	680,21
90367	Liesituuletin C-6509-S2 90 cm RST	681,47
90961	Jatkoputki seinämalli 990 mm RST	232,18
90216	Aktiivihiilisuodatin HS-6 (60 cm)	22,59
90217	Aktiivihiilisuodatin HS-7 (90 cm)	35,14





C-65 valkoinen 60 ja 90 cm



- seinäkiinnitys
- imuteho 286–564, int. 679 m3/h
- äänitaso 48–63 dB(A), int 68 dB(A)
- elektroniset käyttökytkimet
- ajastintoiminto
- valaisinten nimellisteho 2 W, 2 x LED (3000 K)
- metalliset pestävät rasvasuodattimet
- rasva- ja aktiivihiilisuodattimien puhdistusmuistuttaja
- poistokanavan halkaisija 150/125 mm
- 600/900 x 480 x 670–1100 mm (l x s x k)
- 600/900 x 480 x 1180–1950 mm (l x s x k) putkisarjalla (korvaa alkup. ala- ja yläputken)

Nro	Tuote	€ alv 25,5 %
92366	C-6506-W2 60 cm valkoinen	568,52
92367	C-6509-W2 90 cm valkoinen	635,03
92976	Jatkoputkisarja seinä 1130–1900 valkoinen	254,77
90271	Aktiivihiilisuodatin HS-45	36,40
90200	Aktiivihiilisuodatin LL-45 LongLife	81,58

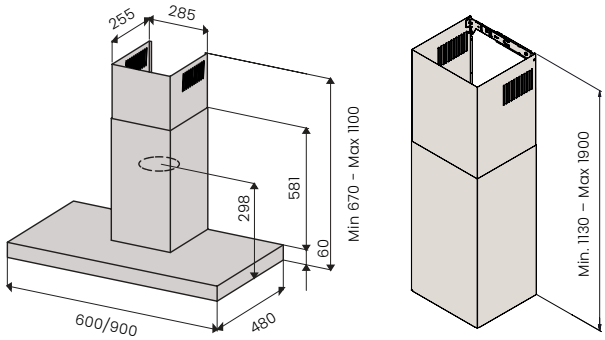







AAVA 2.0 mattamusta 60 ja 90 cm

- seinäkiinnitys
- imuteho 286–564 m3/h, int. 679 m3/h
- äänitaso 48–63 dB(A), int 68 dB(A)
- hipaisukytkimet
- kaukosäädin
- ajastintoiminto
- valaisinten nimellisteho 2 W, 2 x LED (4000 K)
- metalliset pestävät rasvasuodattimet
- rasva- ja aktiivihiilisuodattimien puhdistusmuistuttaja
- poistokanavan halkaisija 150/125 mm
- 600/900 x 480 x 670–1100 mm



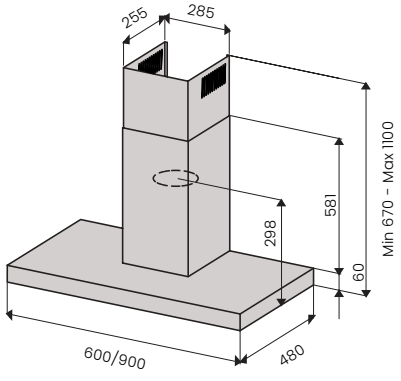

Nro	Tuote	€ alv 25,5 %
93354	AAVA 2.0 60 cm mattamusta	545,93
93355	AAVA 2.0 90 cm mattamusta	576,05
87560	Kaukosäädin KS-1	25,10
90214	Aktiivihiilisuodatin HS-4 (60 cm)	26,36
90215	Aktiivihiilisuodatin HS-5 (90 cm)	35,14
90200	Aktiivihiilisuodatin LL-45 LongLife	81,58





C-53 RST, valkoinen ja musta 60 cm

- seinäkiinnitys
- imuteho 308–597 m3/h, int. 732 m3/h
- äänitaso 51–62 dB(A), int 66 dB(A)
- elektroniset hipaisukytkimet, valaistut
- ajastintoiminto
- valaisinten nimellisteho LED 2 x 2,2 W (4000 K)
- rasva- ja aktiivihiilisuodattimien puhdistusmuistuttaja
- metalliset pestävät rasvasuodattimet
- mustassa mallissa mustat rasvasuodattimet
- poistokanavan halkaisija 150/125 mm
- 600 x 480 x 710–1155 mm (l x s x k)

Nro	Tuote	€ alv 25,5 %
90303	Liesituuletin C-5306-S 60 cm RST	603,66
92303	Liesituuletin C-5306-W 60 cm valkoinen	603,66
93303	Liesituuletin C-5306-B 60 cm musta	642,56
90976	Jatkoputkisarja seinä 1130–1900 RST	253,51
92976	Jatkoputkisarja seinä 1130–1900 valkoinen	253,51
90271	Aktiivihiilisuodatin HS-45	36,40
90200	Aktiivihiilisuodatin LL-45 LongLife	81,58

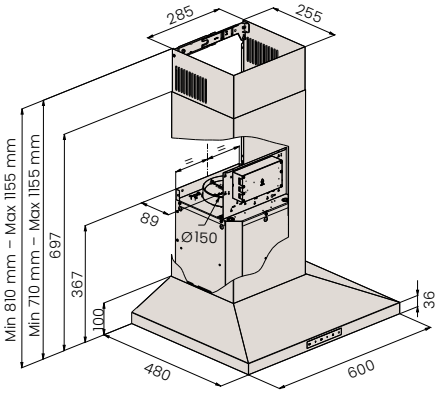















C-44 RST, valkoinen ja musta 50 ja 60 cm

- seinäkiinnitys
- moottoriteho 270–560 m3/h, int. 740 m3/h
- äänitaso 48–64 dB(A), int 69 dB(A)
- elektroniset käyttökytkimet
- ajastintoiminto
- valaisinten nimellisteho LED 2 x 2,2 W (3000 K)
- rasva- ja aktiivihiilisuodattimien puhdistusmuistuttaja
- metalliset pestävät rasvasuodattimet
- poistokanavan halkaisija 150/125mm
- 498–598 x 480 x 790–1015 mm jatkoputkella (l x s x k)

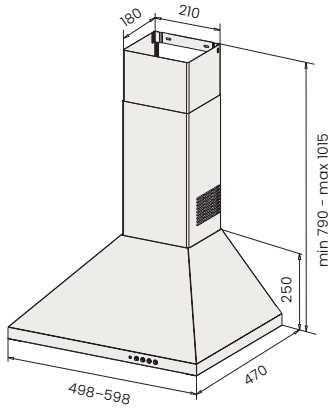



Nro	Tuote	€ alv 25,5 %
90335	Liesituuletin C-4405-S 50 cm RST	478,16
90336	Liesituuletin C-4406-S 60 cm RST	478,16
90978	Jatkoputki RST 980 mm	175,70
90254	Aktiivihiilisuodatin HS-29	62,75



Nro	Tuote	€ alv 25,5 %
92335	Liesituuletin C-4405-W 50 cm valkoinen	478,16
92336	Liesituuletin C-4406-W 60 cm valkoinen	478,16
90254	Aktiivihiilisuodatin HS-29	62,75
93335	Liesituuletin C-4405-B 50 cm musta	478,16
93336	Liesituuletin C-4406-B 60 cm musta	478,16
90254	Aktiivihiilisuodatin HS-29	62,75







C-34 RST 50 ja 60 cm

- seinäkiinnitys
- moottoriteho 240–370 m3/h
- äänitaso 54–64 dB(A)
- mekaaniset painokytkimet
- valaisinten nimellisteho LED 2 x 1,0 W (3000 K)
- metalliset pestävät rasvasuodattimet (50 cm 1 kpl, 60 cm 2 kpl)
- poistokanavan halkaisija 150/125 mm
- 498–598 x 470 x 790–1015 mm jatkoputkella (l x s x k)

Nro	Tuote	€ alv 25,5 %
90331	Liesituuletin C-3405-S 50 cm RST	320,03
90332	Liesituuletin C-3406-S 60 cm RST	320,03
90978	Jatkoputki RST 980 mm	175,70
90239	Aktiivihiilisuodatin HS-24	37,65

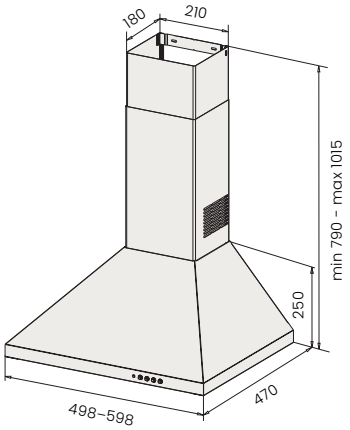





Saarekemallit moottorilla





UUSI ALEMPI HINTA





Kaukosäädin

KUUTIO 2.0 valkoinen ja musta

- kattokiinnitys vaijereilla
- imuteho 210–420 m3/h, int. 475 m3/h
- äänitaso 43–62 dB(A), int. 68 dB(A)
- elektroniset käyttökytkimet
- kaukosäädin
- ajastintoiminto
- valaisinten nimellisteho 5 W, 2 x LED (3000 K)
- sisältää aktiivihiilisuodattimen
- metalliset pestävät design RST-rasvasuodattimet
- rasva- ja aktiivihiilisuodattimien puhdistusmuistuttaja
- 380 x 380 x 330–1430 mm (l x s x k)

Nro	Tuote	€ alv 25,5 %
89591	Liesituuletin KUUTIO 2.0 valkoinen	941,25
89593	Liesituuletin KUUTIO 2.0 mattamusta	941,25
90219	Aktiivihiilisuodatin HS-9	18,20

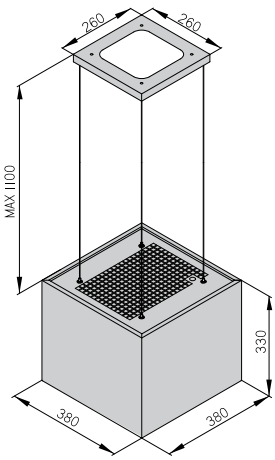

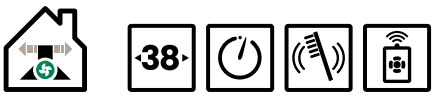



savo





I-75 mattamusta 90 cm

- kattokiinnitys
- imuteho 300–600 m3/h, int 732 m3/h
- äänitaso 46–62 dB(A), int 68 dB(A)
- elektroniset käyttökytkimet
- ajastintoiminto
- valaisinten nimellisteho 5,2 W, 4 x LED (4000 K)
- metalliset pestävät design-rasvasuodattimet
- rasva- ja aktiivihiilisuodattimien puhdistusmuistuttaja
- poistokanavan halkaisija 150/125 mm
- 898 x 600 x 705–1050 mm (l x s x k)
- 898 x 600 x 1270–1660 mm (l x s x k) putkisarjalla (korvaa alkup. ala- ja yläputken)

Nro	Tuote	€ alv 25,5 %
93559	I-7509-B 90 cm mattamusta	1 463,33
93977	Jatkoputkisarja saareke 1240–1630 mattamusta	779,36
90271	Aktiivihiilisuodatin HS-45	36,40
90200	Aktiivihiilisuodatin LL-45 LongLife	81,58

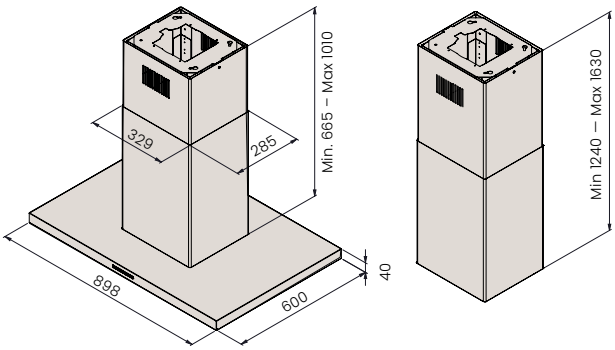





savo





I-75 RST 90 cm

- kattokiinnitys
- imuteho 300–600 m3/h, int 732 m3/h
- äänitaso 46–62 dB(A), int 68 dB(A)
- elektroniset käyttökytkimet
- ajastintoiminto
- valaisinten nimellisteho 5,2 W, 4 x LED (4000 K)
- metalliset pestävät design-rasvasuodattimet
- rasva- ja aktiivihiilisuodattimien puhdistusmuistuttaja
- poistokanavan halkaisija 150/125 mm
- 898 x 600 x 705–1050 mm (l x s x k)
- 898 x 600 x 1270–1660 mm (l x s x k) putkisarjalla (korvaa alkup. ala- ja yläputken)

Nro	Tuote	€ alv 25,5 %
90559	I-7509-S 90 cm RST	1 463,33
90977	Jatkoputkisarja saareke 1240–1630 RST	779,36
90271	Aktiivihiilisuodatin HS-45	36,40
90200	Aktiivihiilisuodatin LL-45 LongLife	81,58

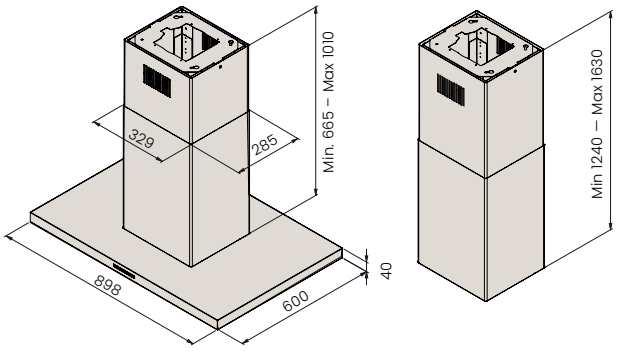







I-75 valkoinen 90 cm

- kattokiinnitys
- imuteho 300–600 m3/h, int 732 m3/h
- äänitaso 46–62 dB(A), int 68 dB(A)
- elektroniset käyttökytkimet
- ajastintoiminto
- valaisinten nimellisteho 5,2 W, 4 x LED (4000 K)
- metalliset pestävät design-rasvasuodattimet
- rasva- ja aktiivihiilisuodattimien puhdistusmuistuttaja
- poistokanavan halkaisija 150/125 mm
- 898 x 600 x 705–1050 mm (l x s x k)
- 898 x 600 x 1270–1660 mm (l x s x k) putkisarjalla (korvaa alkup. ala- ja yläputken)



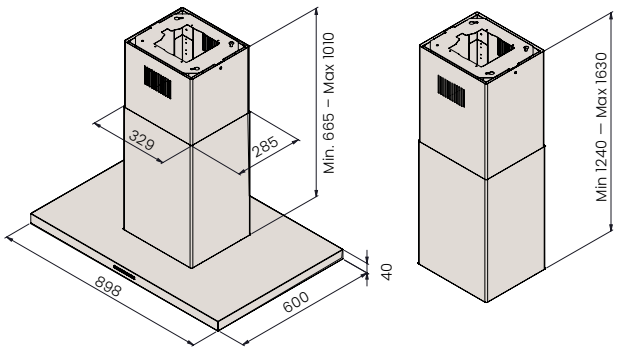

Nro	Tuote	€ alv 25,5 %
92559	I-7509-W 90 cm valkoinen	1 463,33
92977	Jatkoputkisarja saareke 1240–1630 valkoinen	779,36
90271	Aktiivihiilisuodatin HS-45	36,40
90200	Aktiivihiilisuodatin LL-45 LongLife	81,58



AAVA 2.0 saareke mattamusta 90 cm

- kattokiinnitys
- imuteho 286–564 m3/h, int. 679 m3/h
- äänitaso 48–63 dB(A), int 68 dB(A)
- hipaisukytkimet
- kaukosäädin
- ajastintoiminto
- valaisinten nimellisteho 4 W, 4 x LED (4000 K)
- metalliset pestävät rasvasuodattimet
- rasva- ja aktiivihiilisuodattimien puhdistusmuistuttaja
- poistokanavan halkaisija 150/125 mm
- 898 x 600 x 725–1075 mm

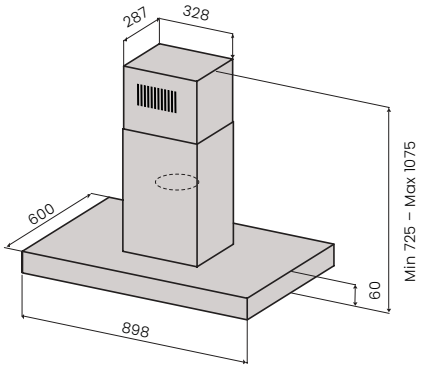

Nro	Tuote	€ alv 25,5 %
93537	AAVA 2.0 saareke 90 cm mattamusta	1 217,35
87560	Kaukosäädin KS-1	23,85
90215	Aktiivihiilisuodatin HS-5	35,14
90200	Aktiivihiilisuodatin LL-45 LongLife	81,58

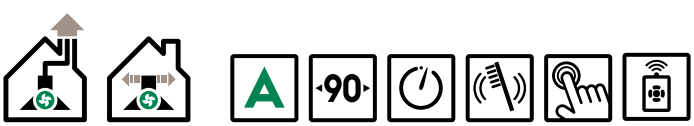











I-79 valkoinen ja mattamusta 40 cm

- kattokiinnitys
- imuteho 297–571 m3/h, int 713 m3/h
- äänitaso 47–61 dB(A), int 66 dB(A)
- elektroniset käyttökytkimet
- ajastintoiminto
- valaisinten nimellisteho 2,6 W, 2 x LED (4000 K)
- metallinen pestävä rasvasuodatin
- rasva- ja aktiivihiilisuodattimien puhdistusmuistuttaja
- poistokanavan halkaisija 150/125 mm
- 400 x 924–1235 mm (l x k)

Nro	Tuote	€ alv 25,5 %
92582	Liesituuletin I-7904-W 40 cm valkoinen	1 597,62
93582	Liesituuletin I-7904-B 40 cm mattamusta	1 597,62
90278	Aktiivihiilisuodatin HS-52	21,34

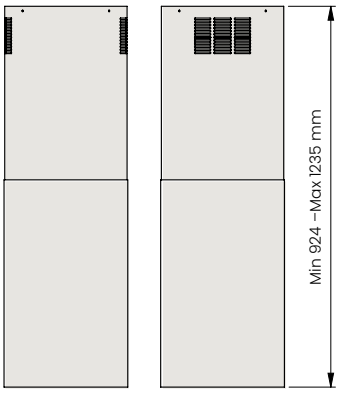

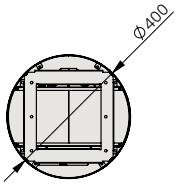





I-79 RST 40 cm

- kattokiinnitys
- imuteho 297–571 m3/h, int 713 m3/h
- äänitaso 47–61 dB(A), int 66 dB(A)
- elektroniset käyttökytkimet
- ajastintoiminto
- valaisinten nimellisteho 2,6 W, 2 x LED (4000 K)
- metallinen pestävä rasvasuodatin
- rasva- ja aktiivihiilisuodattimien puhdistusmuistuttaja
- poistokanavan halkaisija 150/125 mm
- 400 x 924–1235 mm (l x k)

Nro	Tuote	€ alv 25,5 %
90582	Liesituuletin I-7904-S 40cm RST	1 597,62
90278	Aktiivihiilisuodatin HS-52	21,34

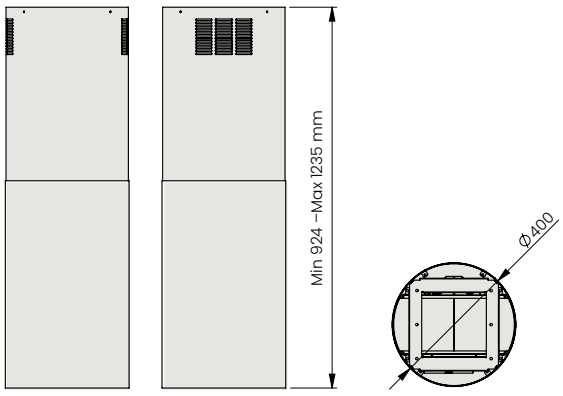







I-65 valkoinen 90 cm

- kattokiinnitys
- imuteho 286–564 m3/h, int. 679 m3/h
- äänitaso 48–63 dB(A), int 68 dB(A)
- elektroniset käyttökytkimet
- ajastintoiminto
- valaisinten nimellisteho 4 W, 4 x LED (3000 K)
- metalliset pestävät rasvasuodattimet
- rasva- ja aktiivihiilisuodattimien puhdistusmuistuttaja
- poistokanavan halkaisija 150/125 mm
- 898 x 600 x 725–1075 mm
- 898 x 600 x 1290–1680 mm (l x s x k) putkisarjalla (korvaa alkup. ala- ja yläputken)

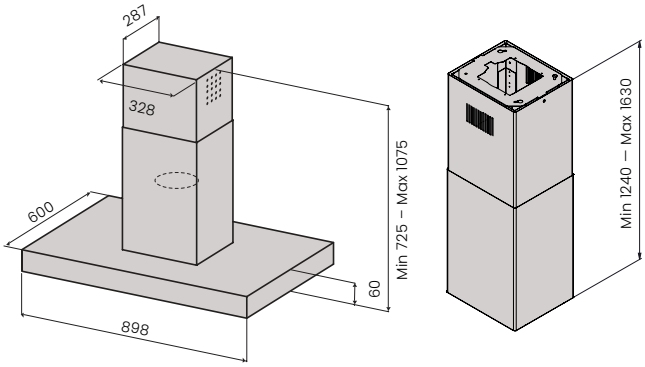

Nro	Tuote	€ alv 25,5 %
92505	I-6509-W2 90 cm valkoinen	1 247,47
92977	Jatkoputkisarja saareke 1240–1630 valkoinen	779,36
90271	Aktiivihiilisuodatin HS-45	36,40
90200	Aktiivihiilisuodatin LL-45 LongLife	81,58



I-65 RST 90 cm

- kattokiinnitys
- imuteho 300–610 m3/h, int. 710 m3/h
- äänitaso 51–66 dB(A), int 70 dB(A)
- elektromekaaniset käyttökytkimet
- ajastintoiminto
- valaisinten nimellisteho 4 W, 4 x LED (4000 K)
- metalliset pestävät rasvasuodattimet
- poistokanavan halkaisija 150/125 mm
- 898 x 599 x 940–1260 mm

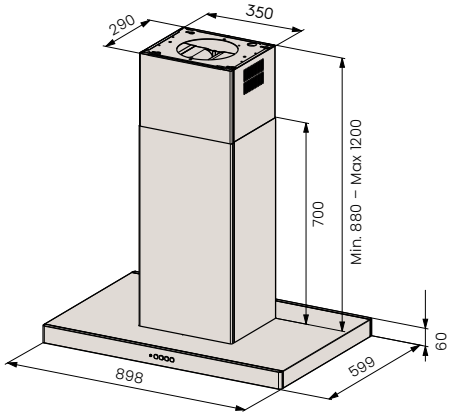

Nro	Tuote	€ alv 25,5 %
90505	Liesituuletin I-6509-S2 90 cm RST	1 170,92
90217	Aktiivihiilisuodatin HS-7	35,14





Integroitavat mallit moottorilla



G-57 musta 51 ja 69 cm

- kalusteeseen integroitava
- moottoriteho 294–578 m3/h, int. 703 m3/h
- äänitaso 46–63 dB(A), int 68 dB(A)
- elektroniset käyttökytkimet
- ajastintoiminto
- valaisinten nimellisteho LED 2 x 2,2 W (4000 K)
- reunaimutekniikka
- rasva- ja aktiivihiilisuodattimien puhdistusmuistuttaja
- metalliset pestävät rasvasuodattimet
- poistokanavan halkaisija 150/125mm
- 510/690 x 285 x 331 mm (l x s x k)

Nro	Tuote	€ alv 25,5 %
93630	Liesituuletin G-5706-B 51 cm musta	643,82
93631	Liesituuletin G-5707-B 69 cm musta	677,70
90277	Aktiivihiilisuodatin HS-51 (pari)	41,42

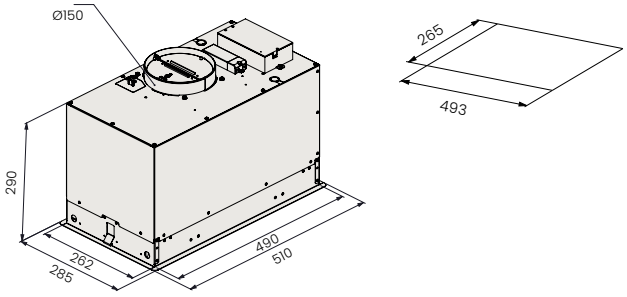

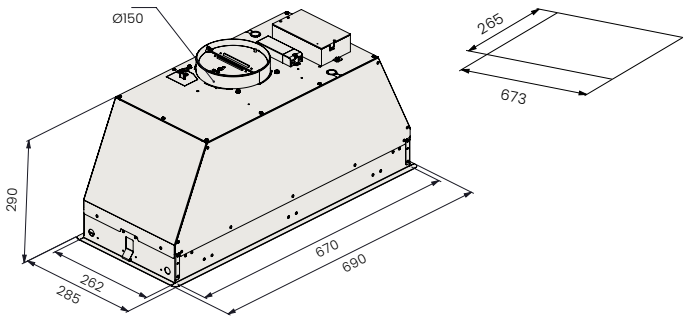









G-57 RST 51 ja 69 cm

- kalusteeseen integroitava
- moottoriteho 294–578 m3/h, int. 703 m3/h
- äänitaso 46–63 dB(A), int 68 dB(A)
- elektroniset käyttökytkimet
- ajastintoiminto
- valaisinten nimellisteho LED 2 x 2,2 W (4000 K)
- reunaimutekniikka
- rasva- ja aktiivihiilisuodattimien puhdistusmuistuttaja
- metalliset pestävät rasvasuodattimet
- poistokanavan halkaisija 150/125mm
- 510/690 x 285 x 331 mm (l x s x k)

Nro	Tuote	€ alv 25,5 %
90630	Liesituuletin G-5706-S 51 cm RST	643,82
90631	Liesituuletin G-5707-S 69 cm RST	677,70
90277	Aktiivihiilisuodatin HS-51 (pari)	41,42

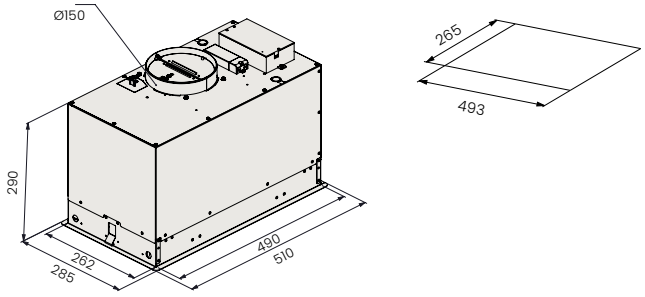

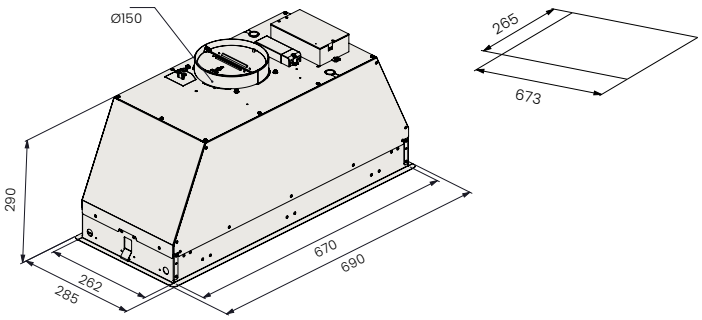





G-62 RST 60 cm

- kalusteeseen integroitava
- imuteho 286–643 m3/h
- äänitaso 48–68 dB(A)
- kääntyvä lasilippa
- mekaaniset käyttökytkimet
- valaisinjärjestelmän nimellisteho 2,6 W , 2 LED (4000 K)
- 4000 K (1,3 W) ledit tarvikelisäosana
- metalliset pestävät rasvasuodattimet
- reunaimutekniikka lisävarusteena olevalla design-pohjapaneelilla RST, valkoinen ja mattamusta
- poistokanavan halkaisija 150/125 mm
- 595 x 310 + 20 x 362 mm (l x s x k)

Nro	Tuote	€ alv 25,5 %
90641	Liesituuletin G-6206-S2 60 cm RST	451,80
91025	Design pohjapaneeli G-62 RST	86,60
91026	Design pohjapaneeli G-62 valkoinen	86,60
91027	Design pohjapaneeli G-62 mattamusta	86,60
91028	Syvyydensäätö lisäosa 62-sarja 10 mm	16,32
91029	Syvyydensäätö lisäosa 62-sarja 30 mm	16,32
90277	Aktiivihiilisuodatin HS-51	41,42

G-37 RST 52 cm

- kalusteeseen integroitava
- imuteho 300–590 m3/h, int. 690 m3/h
- äänitaso 49–65 dB(A), int 68 dB(A)
- elektromekaaniset käyttökytkimet
- valaisinten nimellisteho 2,0 W, 2 x LED (4000 K)
- metallinen pestävä rasvasuodatin
- poistokanavan halkaisija 150/125 mm
- 522 x 286 x 337,5 mm (l x s x k)

Nro	Tuote	€ alv 25,5 %
90620	Liesituuletin G-3705-S 52 cm RST	450,55
90213	Aktiivihiilisuodatin HS-3	17,57

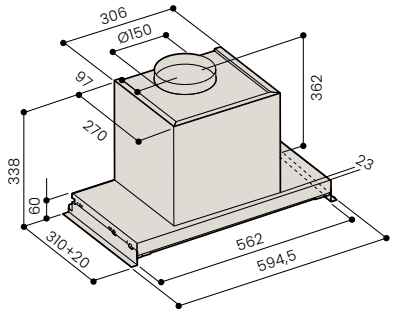

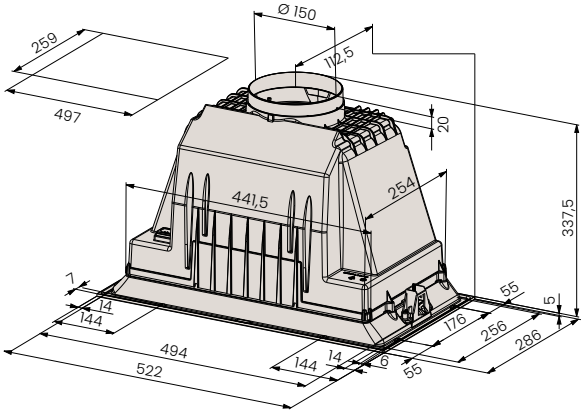







P-28 valkoinen 60 cm

- kalusteeseen integroitava
- imuteho 320–645 m3/h
- äänitaso 56–71 dB(A)
- ulosvedettävä lippa
- mekaaniset käyttökytkimet lipan päällä
- 2,2 W, 2 x LED (4000 K)
- metalliset pestävät rasvasuodattimet
- SAVO Easyfix -asennus
- poistokanavan halkaisija 150 mm (adapteri 125 mm)
- 598 x 270–330 (+20 mm etupaneeli) x 420 mm (l x s x k)

Nro	Tuote	€ alv 25,5 %
90605	P-2806-W 60 cm valkoinen	529,61
91046	Etupaneeli FR4 60 cm RST	41,42
91047	Etupaneeli FR4 60 cm musta	41,42
90264	Aktiivihiilisuodatin HS-39	43,93

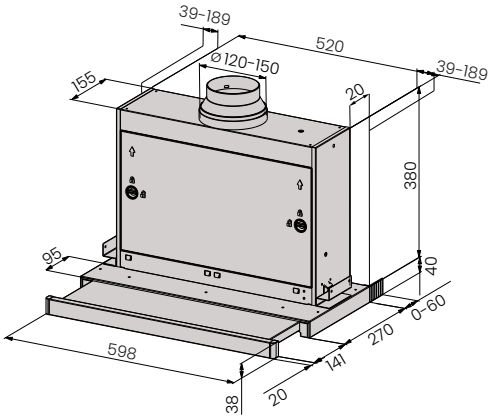







P-24 valkoinen 50 ja 60 cm

- kalusteeseen integroitava
- imuteho 220–420 m3/h
- äänitaso 57–69 dB(A)
- ulosvedettävä lasilippa
- mekaaniset käyttökytkimet
- 10 W, 2 x LED (4000 K) GU-10 spotti
- metallinen pestävä rasvasuodatin
- SAVO Easyfix -asennus
- poistokanavan halkaisija 150 mm (adapteri 125 mm)
- 498/598 x 280–330 (+20 mm etupaneeli) x 175 mm (l x s x k)

Nro	Tuote	€ alv 25,5 %
90603	P-2405-W 50 cm valkoinen	249,75
90604	P-2406-W 60 cm valkoinen	249,75
91040	Etupaneeli FR3 50 cm RST	41,42
91042	Etupaneeli FR3 50 cm musta	41,42
91041	Etupaneeli FR3 60 cm RST	41,42
91043	Etupaneeli FR3 60 cm musta	41,42
90239	Aktiivihiilisuodatin HS-24	37,65

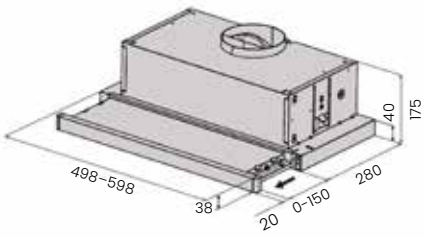





G-33 RST 52 cm

- kalusteeseen integroitava
- imuteho 180–390 m3/h
- äänitaso 54–70 dB(A)
- mekaaniset käyttökytkimet
- valaisinten nimellisteho 8 W, 2 x LED (E14-kanta, 4000 K)
- metallinen pestävä rasvasuodatin
- poistokanavan halkaisija 150/125 mm
- 522 x 286 x 220,7 mm (l x s x k)



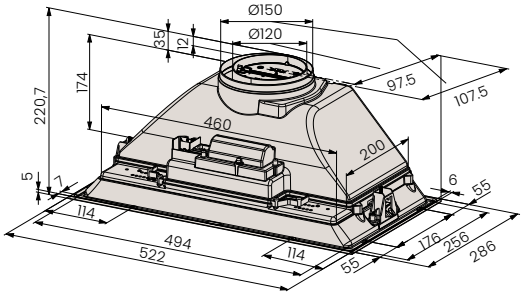

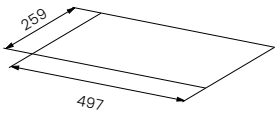

Nro	Tuote	€ alv 25,5 %
90627	G-3305-S 52 cm RST	272,34
90267	Aktiivihiilisuodatin HS-41	31,38



F-16 valkoinen 50 ja 60 cm

- kalusteeseen integroitava
- imuteho 163–335 m3/h
- äänitaso 53–69 dB(A)
- käännettävä lasilippa
- mekaaniset käyttökytkimet
- valaisinten nimellisteho 2 x 2.5 W LED (E14-kanta, 3000 K)
- metalliset pestävät rasvasuodattimet
- poistokanavan halkaisija 125 mm
- 500/600 x 505 x 150 mm (l x s x k)

Nro	Tuote	€ alv 25,5 %
92737	F-1605-W 50 cm valkoinen	181,98
92738	F-1606-W 60 cm valkoinen	194,53
90272	Aktiivihiilisuodatin HS-46 (50 cm)	28,87
90273	Aktiivihiilisuodatin HS-47 (60 cm)	28,87



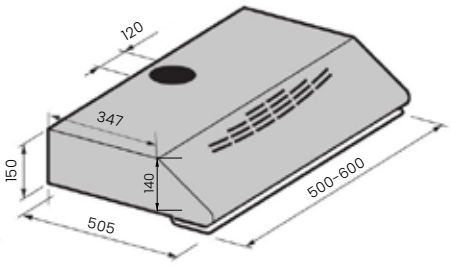



F-16 mattamusta 50 ja 60 cm

- kalusteeseen integroitava
- imuteho 163–335 m3/h
- äänitaso 53–69 dB(A)
- käännettävä lasilippa
- mekaaniset käyttökytkimet
- valaisinten nimellisteho 2 x 2.5 W LED (E14-kanta, 3000 K)
- metalliset pestävät rasvasuodattimet
- poistokanavan halkaisija 125 mm
- 500/600 x 505 x 150 mm (l x s x k)

Nro	Tuote	€ alv 25,5 %
93737	F-1605-B 50 cm mattamusta	180,72
93738	F-1606-B 60 cm mattamusta	194,53
90272	Aktiivihiilisuodatin HS-46 (50 cm)	28,87
90273	Aktiivihiilisuodatin HS-47 (60 cm)	28,87



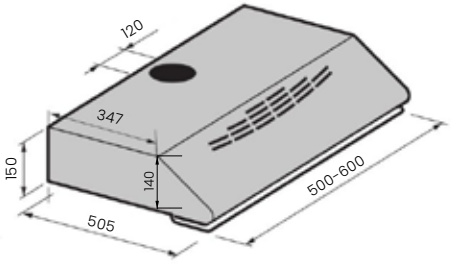



F-16 RST 50 ja 60 cm



- kalusteeseen integroitava
- imuteho 163–335 m3/h
- äänitaso 53–69 dB(A)
- käännettävä lasilippa
- mekaaniset käyttökytkimet
- valaisinten nimellisteho 2 x 2.5 W LED (E14-kanta, 3000 K)
- metalliset pestävät rasvasuodattimet
- poistokanavan halkaisija 125 mm
- 500/600 x 505 x 150 mm (l x s x k)

Nro	Tuote	€ alv 25,5 %
90737	F-1605-S 50 cm RST	207,08
90738	F-1606-S 60 cm RST	220,88
90272	Aktiivihiilisuodatin HS-46 (50 cm)	28,87
90273	Aktiivihiilisuodatin HS-47 (60 cm)	28,87

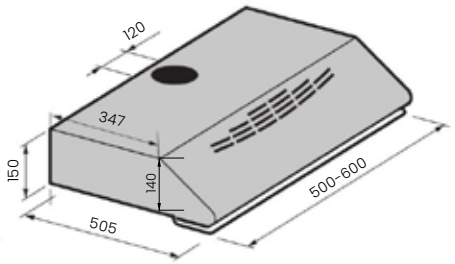



F-12 valkoinen 50 ja 60 cm



- kalusteeseen integroitava
- imuteho 105–230 m3/h
- äänitaso 43–61 dB(A)
- mekaaniset käyttökytkimet
- valaisinten nimellisteho 2 x 2,5W LED (E14-kanta 3000 K)
- metalliset pestävät rasvasuodattimet
- poistokanavan halkaisija 125 mm
- aktiivihiilisuodatin HS-46 ja HS-47 (myydään erikseen)
- 500/600 x 505 x 150 mm (l x s x k)

Nro	Tuote	€ alv 25,5 %
92725	F-1205-W 50 cm valkoinen	139,31
92726	F-1206-W 60 cm valkoinen	139,31
90272	Aktiivihiilisuodatin HS-46 (50 cm, pari)	28,87
90273	Aktiivihiilisuodatin HS-47 (60 cm, pari)	28,87

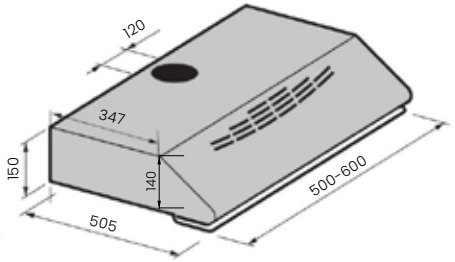





Liesikuvut huippuimurin ja ilmanvaihdon ohjaukselle



PUHALLINMOOTTOREIDEN OHJAUSTEKNIIKAT

Valikoimaamme kuuluvat AC- ja EC-moottoreita ohjaavat liesikuvut.

AC-/EC-TEKNIIKKA (DUAL Modular -liesikuvut)

DUAL Modular -liesikuvut ohjaavat sekä perinteisillä vaihtovirtamoottoreilla että energiatehokkailla tasavirta-moottoreilla varustettuja huippuimureita. Lisävarusteena saatava kätevä sähkötoiminen mV-125 tehostusventtiili tarvitaan mukaan, jos liesikuvulla ohjataan EC- tai AC-huippuimuria, joka hoitaa koko asunnon ilmanvaihdon tai EC-ilmanvaihtokonetta. Liesikuvun ominaisuuksia voidaan muokata helposti käyttäjän tarpeiden mukaisiksi joko DIP-kytkimillä tai Savo Configuration (SW) työkalun avulla.

AC-/EC-TEKNIIKKA (DUAL-liesikuvut)

DUAL-liesikuvut ohjaavat sekä perinteisillä vaihtovirtamoottoreilla että energiatehokkailla tasavirtamoottoreilla varustettuja huippuimureita.

AC-TEKNIIKKA

AC-tekniikan liesikuvut ohjaavat perinteisiä vaihtovirtamoottoreilla varustettuja huippuimureita ja mallikohtaisesti ilmanvaihtokoneita. AC-moottori (AC = Alternating Current) kytketään suoraan liesikuvun kytkentärasiaan ja säädetyllä vaihtojännitteellä ohjataan moottorin tehoa (n. 80-230 VAC ohjaustekniikka).

EC-TEKNIIKKA

EC-tekniikan liesikuvut ohjaavat energiatehokkaita tasavirtamoottoreilla varustettuja huippuimureita. EC-moottorin (EC = Electronically Commutated) ohjaus tapahtuu liesikuvun ja puhallinlaitteen välisellä yleisesti käytetyllä pienoisjänniteyhteydellä (0–10 VDC).

Lähtökohtaisesti AC-/EC-, AC- ja EC-tekniikalla varustettujen liesikupujen tehdasasetukset on laadittu siten, että erityisiä säätötoimenpiteitä ei tarvitse tehdä. Tarvittaessa sähköasentaja voi säätää liesikuvun antamat tehoalueet ja ilmamäärät kohteen suunnitteluarvojen mukaisiksi. Säätöohjeet löytyvät kotisivuiltamme tuotekohtaisesti.

DUAL ja DUAL Modular -liesikuvut ohjaavat sekä AC- että EC-moottoreita

Savon DUAL ja DUAL Modular -liesikuvut soveltuvat lähes kaikkiin talotekniikoihin. **DUAL-liesikuvuilla** voidaan ohjata sekä AC- että EC-moottoreita. Niissä on myös useita käyttöä helpottavia ominaisuuksia, kuten tehostettu talvikäynnistys ja moottorinopeuden säätömahdollisuus. Myös **DUAL Modular -liesikuvuilla** voidaan ohjata AC- ja EC-moottoreita. Lisäksi niiden ominaisuuksia voidaan muokata erittäin monipuolisesti käyttäjä- ja kohdetarpeiden mukaisiksi. Käyttäjä voi muokata ominaisuuksia itse joko DIP-kytkimillä tai ainutlaatuisen Savo Configuration (SW) työkalun avulla. DUAL Modular -liesikuvuissa on myös **lukuisia teknisiä innovaatioita**. Esimerkiksi takkakytkin sammuttaa poistoilmanvaihdon 15 minuutiksi ja yhden näppäimen nopea turbotoiminto kytkee liesikuvun täydelle teholle 5 minuutiksi.

	AC- ja EC-HUIPPUIMURI/ POISTO KEITTIÖSTÄ	AC- ja EC-HUIPPUIMURI/ POISTO USEISTA TILOISTA	EC-HUONEISTO-KOHTAINEN KONEELLINEN ILMANVAIHTO
DUAL-liesikupu	✓		
DUAL Modular -liesikupu + kylmäsuojaventtiilisarja	✓		
DUAL Modular -liesikupu + MV-125 tehostus-venttiilisarja		✓	✓

TEHOSTUSVENTTIILILLÄ LISÄÄ KÄYTTÖKOHTEITA DUAL MODULAR -LIESIKUVUILLE

Lisävarusteena saatava kätevä **sähkötoiminen mV-125 tehostusventtiili** (91360) tekee DUAL Modular -liesikuvusta soveltuvan ohjaamaan useista tiloista poistavaa AC- ja EC-huippuimuria. Tehostusventtiilisarjan avulla DUAL Modular -liesikupu ohjaa myös koko asunnon EC-ilmanvaihto-järjestelmää (LTO).

Tehostusventtiili on nopea ja helppo asentaa paikalleen ilman työkaluja, ja se voidaan lisätä liesikupuun myös jälkikäteen.

Varusta Dual Modular -liesikupu kylmäsuojaventtiilillä (91370), mikäli et käytä mv-125 tehostusventtiiliä.

Yllä olevasta taulukosta näet DUAL- ja DUAL Modular -liesikupujen käyttökohteet. Liesikupujen tarkemmat tiedot löydät tuotekohtaisista tiedoista.



DUAL Modular -laitteille pidennetty takuu

Tarjoamme kaikille DUAL Modular -liesikuvuille pidennetyn 2+1 vuoden täyden takuun.

Pidennetty takuu on voimassa, jos DUAL Modular -liesikupu rekisteröidään kolmen kuukauden sisällä ostopäivästä. Rekisteröinti tapahtuu Savon verkkosivuilla osoitteessa **www.savo.fi/dm-takuun-pidennys**.

DUAL Modular -laitteet tekevät liesikuvun valinnasta helppoa, koska ne ohjaavat sekä AC- että EC-huippu-imureita ja EC-ilmanvaihtokoneita. Lisävarusteena saatavan kätevän mv-125 tehostusventtiilisarjan avulla voit käyttää liesikupua koko asunnon ilmanvaihdon ohjaukseen. Laitteissa on Savon kehittämä älykäs ohjelmisto, ja niiden ominaisuuksia voidaan muokata erittäin monipuolisesti käyttäjä- ja kohdetarpeiden mukaisiksi. Tutustu tarkemmin **www.savo.fi**.





dCH-m75 mattamusta, RST ja valkoinen 60 ja 90 cm

- seinäkiinnitys
- DUAL Modular -liesikupu on yhteensopiva Savo-tehostusventtiilisarjan mV-125 kanssa
- ohjaa 1-vaihe AC-moottoreita (max 400 W) ja EC-mootto-reita (0-10 v) (huippuimurit)
- ohjaa EC-moottoreilla olevia Ilmanvaihtokoneita (LTO)
- elektroniset käyttökytkimet
- ajastintoiminto
- valaisinten nimellisteho 2,6 W, 2 x LED (4000 K)
- metalliset pestävät designrasvasuodattimet
- rasvasuodattimien puhdistusmuistuttaja
- poistokanavan halkaisija 125 mm
- 598/898 x 475 x 750–1105 mm (l x s x k)
- 5598/898 x 475 x 1160–1930 mm (l x s x k) putkisarjalla (korvaa alkup. ala- ja yläputken) hormiliitoksella

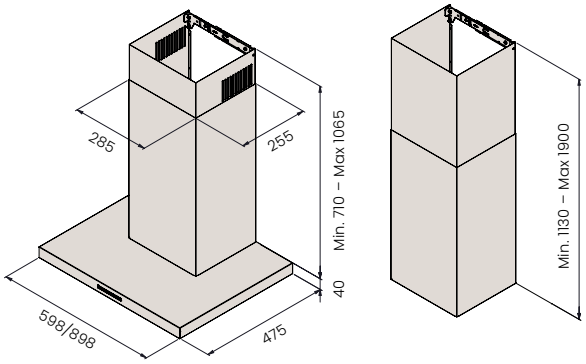

Nro	Tuote	€ alv 25,5 %
99045	dCH-m7506-B 60 cm mattamusta	1 140,80
99048	dCH-m7509-B 90 cm mattamusta	1 221,12
99043	dCH-m7506-S 60 cm RST	1 140,80
99046	dCH-m7509-S 90 cm RST	1 221,12
99044	dCH-m7506-W 60 cm valkoinen	1 140,80
99047	dCH-m7509-W 90 cm valkoinen	1 221,12
93976	Jatkoputkisarja seinä 1130–1900 mattamusta	253,51
90976	Jatkoputkisarja seinä 1130–1900 RST	253,51
92976	Jatkoputkisarja seinä 1130–1900 valkoinen	253,51
91360	Savo-tehostusventtiilisarja mV-125	308,73
91370	Kylmäsuojaventtiilisarja 125 mm	31,25
96000	Savo EC2AC muunnin AC-ilmanvaihto-koneille	374,62






AC
EC
m
60
90





dCH-m70 mattamusta ja valkoinen 55 ja 80 cm

- seinäkiinnitys
- DUAL Modular -liesikupu on yhteensopiva Savo-tehostus-venttiilisarjan mV-125 kanssa
- ohjaa 1-vaihe AC-moottoreita (max 420 W) ja EC-moottoreita (0-10 v) (huippuimurit)
- ohjaa EC-moottoreilla olevia Ilmanvaihtokoneita (LTO)
- elektroniset käyttökytkimet
- ajastintoiminto
- valasinten nimellisteho LED 1 x 3,0 W (4000 K)
- metalliset pestävät rasvasuodattimet
- rasvasuodattimien puhdistusmuistuttaja
- poistokanavan halkaisija 125 mm
- 550/800 x 412 x 1131–1546 mm (l x s x k)







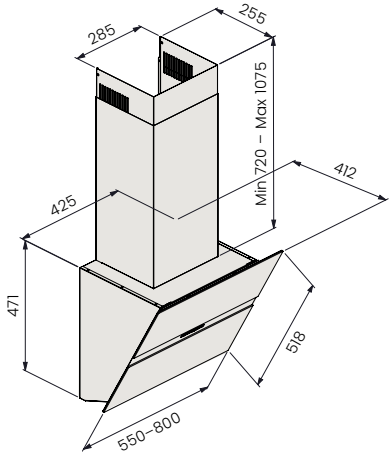

Nro	Tuote	€ alv 25,5 %
99034	dCH-m7006-W 55 cm valkoinen	1 120,72
99035	dCH-m7006-B 55 cm mattamusta	1 132,01
99037	dCH-m7008-W 80 cm valkoinen	1 149,58
99038	dCH-m7008-B 80 cm mattamusta	1 160,88
91360	Savo tehostusventtiilisarja mV-125	308,73
91370	Kylmäsuojaventtiilisarja 125 mm	31,25
96000	Savo EC2AC muunnin AC-ilmanvaihto-koneille	374,62

dCH-m53 RST, valkoinen ja musta 60 cm

- seinäkiinnitys
- DUAL Modular -liesikupu on yhteensopiva Savo-tehostus-venttiilisarjan mV-125 kanssa
- ohjaa 1-vaihe AC-moottoreita (max 400 W) ja EC-moottoreita (0-10 v) (huippuimurit)
- ohjaa EC-moottoreilla olevia Ilmanvaihtokoneita (LTO)
- elektroniset käyttökytkimet
- ajastintoiminto
- valaisinten nimellisteho LED 2 x 2,2W (4000K)
- metalliset pestävät designrasvasuodattimet
- mustassa mallissa mustat rasvasuodattimet
- rasvasuodattimien puhdistusmuistuttaja
- poistokanavan halkaisija 125 mm
- 600 x 480 x 710/1155 mm (l x s x k)

Nro	Tuote	€ alv 25,5 %
99013	dCH-m5306-S 60 cm RST	901,09
99014	dCH-m5306-W 60 cm valkoinen	901,09
99015	dCH-m5306-B 60 cm musta	916,15
91360	Savo tehostusventtiilisarja mV-125	308,73
91370	Kylmäsuojaventtiilisarja 125 mm	31,25
96000	Savo EC2AC muunnin AC-ilmanvaihto-koneille	374,62





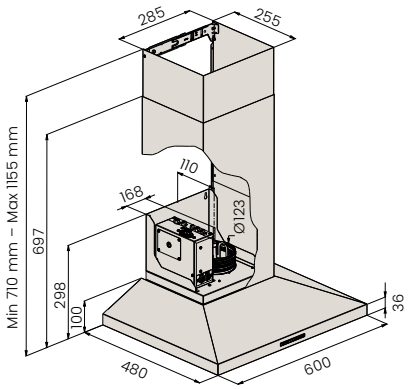







dIH-m79 valkoinen, RST ja mattamusta 40 cm

- kattokiinnitys
- DUAL Modular -liesikupu on yhteensopiva Savo-tehostus-venttiilisarjan mV-125 kanssa
- ohjaa 1-vaihe AC-moottoreita (400 W) ja EC-moottoreita 0-10 v (huippuimurit)
- ohjaa EC-moottoreilla olevia ilmanvaihtokoneita (LTO)
- elektroniset käyttökytkimet
- ajastintoiminto
- valaisinten nimellisteho 2,6 W, 2 x LED (4000 K)
- metalliset pestävät rasvasuodattimet
- rasvasuodattimien puhdistusmuistuttaja
- poistokanavan halkaisija 125 mm
- 400 x 862–1231 mm (l x k)

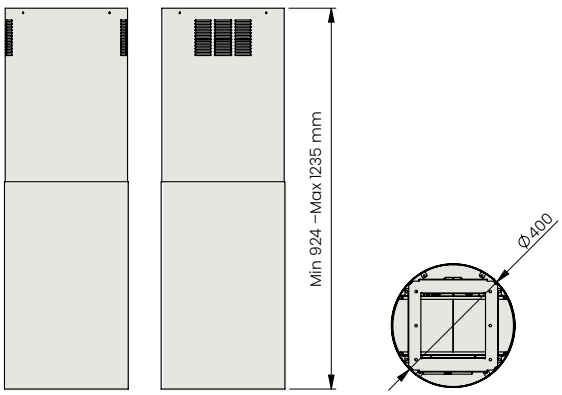

Nro	Tuote	€ alv 25,5 %
99450	dIH-m7904-S 40 cm RST	1 866,19
99451	dIH-m7904-W 40 cm valkoinen	1 866,19
99452	dIH-m7904-B 40 cm mattamusta	1 866,19
91360	Savo tehostusventtiilisarja mV-125	308,73
91370	Kylmäsuojaventtiilisarja 125 mm	31,25
96000	Savo EC2AC muunnin AC-ilmanvaihtokoneille	374,62

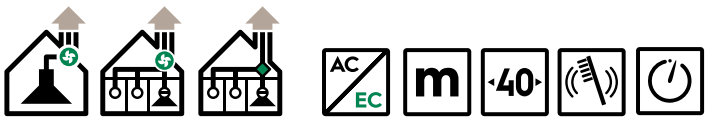







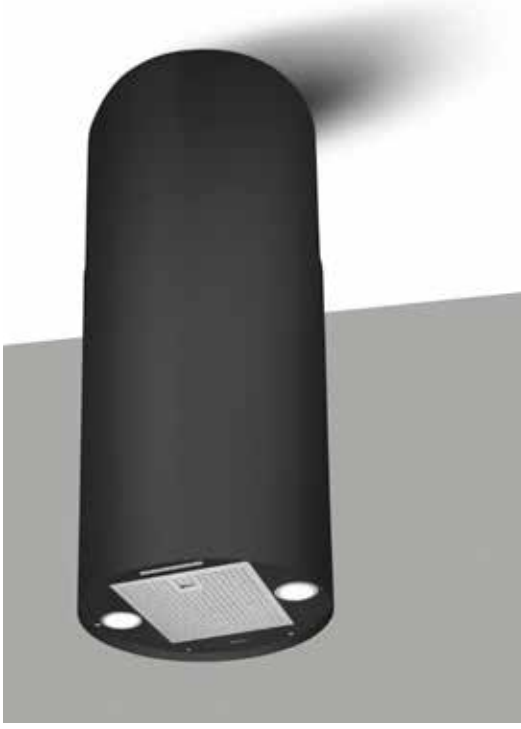





dIH-m75 RST 90 cm

- kattokiinnitys
- DUAL Modular -liesikupu on yhteensopiva Savo-tehostus-venttiilisarjan mV-125 kanssa
- ohjaa 1-vaihe AC-moottoreita (max 400 W) ja EC-moottoreita (0-10 v) (huippuimurit)
- ohjaa EC-moottoreilla olevia Ilmanvaihtokoneita (LTO)
- elektroniset käyttökytkimet
- ajastintoiminto
- valaisinten nimellisteho 5,2 W, 4 x LED (4000 K)
- metalliset pestävät designrasvasuodattimet
- rasvasuodattimien puhdistusmuistuttaja
- poistokanavan halkaisija 125 mm
- 898 x 600 x 820–1070 mm (l x s x k)
- 898 x 600 x 1270–1660 mm (l x s x k) putkisarjalla (korvaa alkup. ala- ja yläputken)



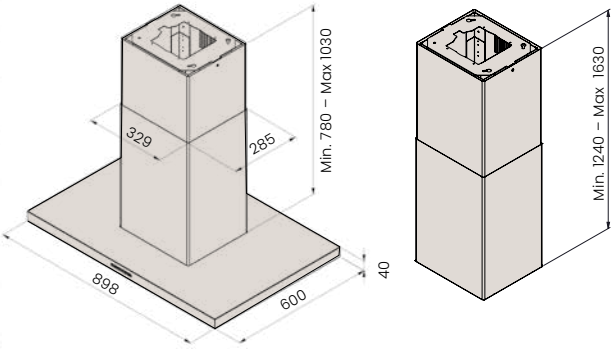

Nro	Tuote	€ alv 25,5 %
99446	dIH-m7509-S 90 cm RST	1 772,061
90977	Jatkoputkisarja saareke 1240-1630 RST	779,36
91360	Savo-tehostusventtiilisarja mV-125	308,73
91370	Kylmäsuojaventtiilisarja 125 mm	31,25

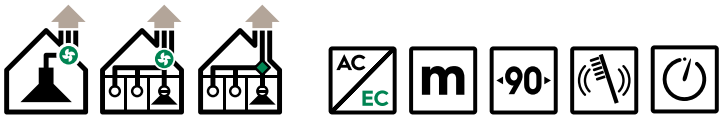



dIH-m75 valkoinen ja mattamusta 90 cm

- kattokiinnitys
- DUAL Modular -liesikupu on yhteensopiva Savo-tehostus-venttiilisarjan mV-125 kanssa
- ohjaa 1-vaihe AC-moottoreita (max 400 W) ja EC-moottoreita (0-10 v) (huippuimurit)
- ohjaa EC-moottoreilla olevia Ilmanvaihtokoneita (LTO)
- elektroniset käyttökytkimet
- ajastintoiminto
- valaisinten nimellisteho 5,2 W, 4 x LED (4000 K)
- metalliset pestävät designrasvasuodattimet
- rasvasuodattimien puhdistusmuistuttaja
- poistokanavan halkaisija 125 mm
- 898 x 600 x 820–1070 mm (l x s x k)
- 898 x 600 x 1270–1660 mm (l x s x k) putkisarjalla (korvaa alkup. ala- ja yläputken)

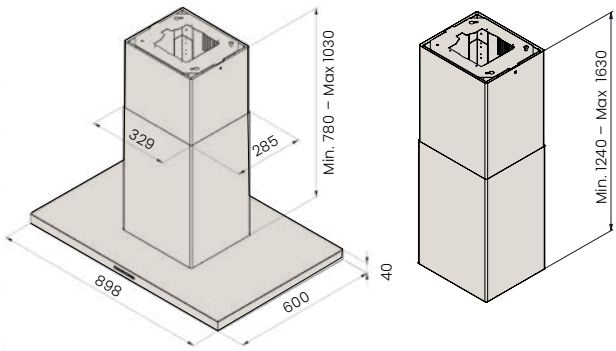

Nro	Tuote	€ alv 25,5 %
99447	dIH-m7509-W 90 cm valkoinen	1 772,06
99448	dIH-m7509-B 90 cm mattamusta	1 772,06
92977	Jatkoputkisarja saareke 1240–1630 valkoinen	779,36
93977	Jatkoputkisarja saareke 1240–1630 mattamusta	779,36
91360	Savo-tehostusventtiilisarja mV-125	308,73
91370	Kylmäsuojaventtiilisarja 125 mm	31,25
96000	Savo EC2AC muunnin AC-ilmanvaihto-koneille	374,62













dGH-m62 RST 60 cm

- kalusteeseen integroitava
- DUAL Modular -liesikupu on yhteensopiva Savo-tehostus-venttiilisarjan mV-125 kanssa
- ohjaa 1-vaihe AC-moottoreita (max 400 W) ja EC-moottoreita (0-10 v) (huippuimurit)
- ohjaa EC-moottoreilla olevia ilmanvaihtokoneita (LTO)
- mekaaniset käyttökytkimet
- valaisinten nimellisteho 2,6 W, 2 x LED (4000 K)
- metalliset pestävät rasvasuodattimet
- kääntyvä lasilippa
- poistokanavan halkaisija 125 mm
- 595 x 310+20 x 338 mm (l x s x k)



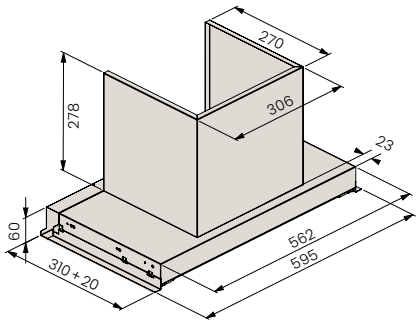

Nro	Tuote	€ alv 25,5 %
99720	Liesikupu dGH-m6206-S2 RST	758,02
91028	Syvyydensäätö lisäosa 62-sarja 10 mm	16,32
91029	Syvyydensäätö lisäosa 62-sarja 30 mm	16,32
91360	Savo tehostusventtiilisarja mV-125	308,73
91370	Kylmäsuojaventtiilisarja 125 mm	31,25
96000	Savo EC2AC muunnin AC-ilmanvaihto-koneille	374,62





dGH-m38 RST 52 cm

- kalusteeseen integroitava
- DUAL Modular -liesikupu on yhteensopiva Savo-tehostusventtiilisarjan mV-125 kanssa
- ohjaa 1-vaihe AC-moottoreita (max 400 W) ja EC-moottoreita (0-10 v) (huippuimurit)
- ohjaa EC-moottoreilla olevia ilmanvaihtokoneita (LTO)
- mekaaniset käyttökytkimet
- valaisinten nimellisteho 4,4 W, 2 x LED (4000 K)
- ajastintoiminto
- rasvasuodattimien puhdistusmuistuttaja
- poistokanavan halkaisija 125 mm
- 530 x 290 x 425 mm (l x s x k)

Nro	Tuote	€ alv 25,5 %
99702	Liesikupu dGH-m3805-S 52 cm RST	778,10
91360	Savo tehostusventtiilisarja mV-125	308,73
91370	Kylmäsuojaventtiilisarja 125 mm	31,25
96000	Savo EC2AC muunnin AC-ilmanvaihto-koneille	374,62

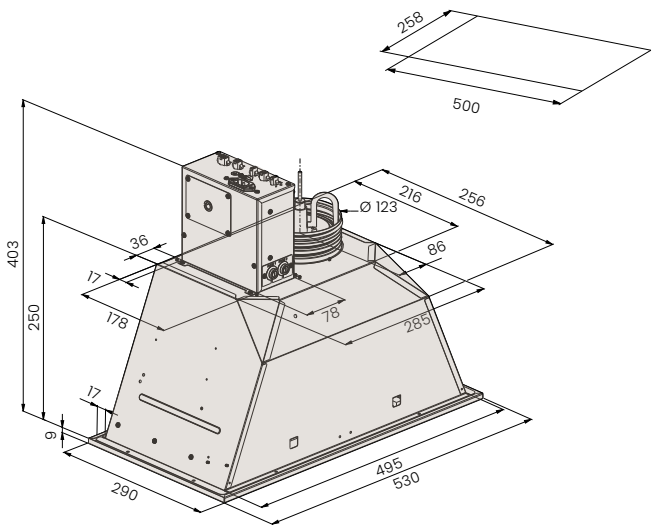











dPH-m27 valkoinen 50 ja 60 cm

- kalusteeseen integroitava
- DUAL Modular -liesikupu on yhteensopiva Savo-tehostus-venttiilisarjan mV-125 kanssa
- ohjaa 1-vaihe AC-moottoreita (max 400 W) ja EC-moottoreita (0-10 v) (huippuimurit)
- ohjaa EC-moottoreilla olevia ilmanvaihtokoneita (LTO)
- valaisinten nimellisteho 2 W, 2 x LED (4000 K)
- ajastintoiminto
- rasvasuodattimien puhdistusmuistuttaja
- ulosvedettävä lippa syvyyden säädöllä
- poistokanavan halkaisija 125 mm
- 498/598 x 281–361 (+26,5 mm etupaneeli) x 342 mm (l x s x k)

Nro	Tuote	€ alv 25,5 %
99600	Liesikupu dPH-m2705-W 50 cm valkoinen	804,46
99603	Liesikupu dPH-m2706-W 60 cm valkoinen	804,46
91050	Etupaneeli FR-27/29 RST 50 cm	39,16
91051	Etupaneeli FR-27/29 RST 60 cm	39,16
91052	Etupaneeli FR-27/29 musta 50 cm	39,16
91053	Etupaneeli FR-27/29 musta 60 cm	39,16
91360	Savo tehostusventtiilisarja mV-125	308,73
91370	Kylmäsuojaventtiilisarja 125 mm	31,25
96000	Savo EC2AC muunnin AC-ilmanvaihto-koneille	374,62

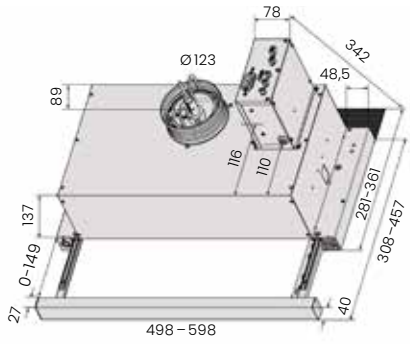







dCH-65 RST 60 ja 90 cm

- seinäkiinnitys
- ohjaa AC-/EC-huippuimuria
- elektromekaaniset käyttökytkimet
- tehokäynnistys (talvikäynnistys)
- kärkitieto puhaltimen käynnistä
- valaisinten nimellisteho 2 W, 2 x LED (4000 K)
- ajastintoiminto
- metalliset pestävät rasvasuodattimet
- rasvasuodattimien puhdistusmuistuttaja
- poistokanavan halkaisija 150/125 mm
- 598/898 x 470 x 790–1060 mm (l x s x k)
- 598/898 x 470 x 1530 mm (l x s x k) putkisarjalla (korvaa alkup. yläputken)

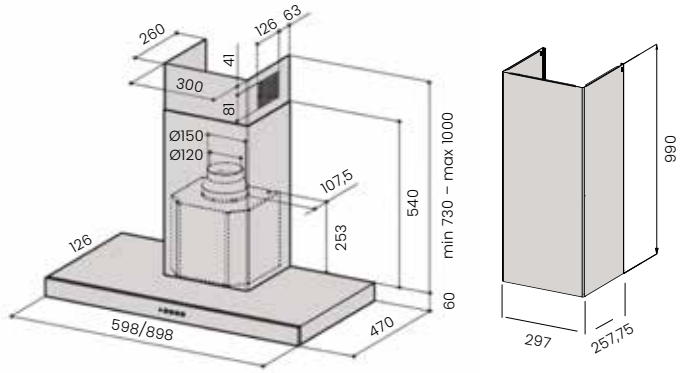

Nro	Tuote	€ alv 25,5 %
97043	dCH-6506-S2 60 cm RST	658,88
97046	dCH-6509-S2 90 cm RST	721,63
90961	Jatkoputki seinämalli 990 mm RST	232,68







dCH-44 RST 50 cm ja 60 cm

- seinäkiinnitys
- ohjaa AC-/EC-huippuimuria
- elektromekaaniset käyttökytkimet
- tehokäynnistys (talvikäynnistys)
- kärkitieto puhaltimen käynnistä
- ajastintoiminto
- valaisinten nimellisteho 2 W, 2 x LED (4000 K)
- metalliset pestävät rasvasuodattimet
- rasvasuodattimen puhdistusmuistuttaja
- poistokanavan halkaisija 150/125 mm
- 498/598 x 470 x 790–1060 mm (l x s x k)

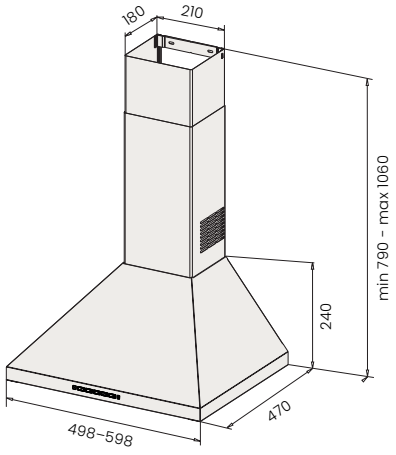

Nro	Tuote	€ alv 25,5 %
97000	dCH-4405-S 50 cm RST	460,59
97003	dCH-4406-S 60 cm RST	460,59
90978	Jatkoputki 980 mm RST	175,70

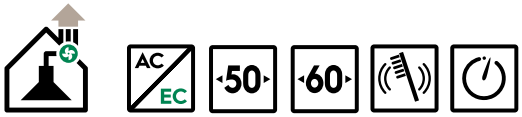





dGH-57 RST 52 cm

- kalusteeseen integroitava
- ohjaa AC-/EC-huippuimuria
- elektromekaaniset käyttökytkimet
- tehokäynnistys (talvikäynnistys)
- kärkitieto puhaltimen käynnistä
- valaisinten nimellisteho 2 W, 2 x LED (4000 K)
- ajastintoiminto
- metalliset pestävät rasvasuodattimet
- rasvasuodattimien puhdistusmuistuttaja
- poistokanavan halkaisija 150/125 mm
- 520 x 300 x 361 mm (l x s x k)

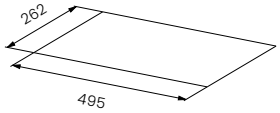

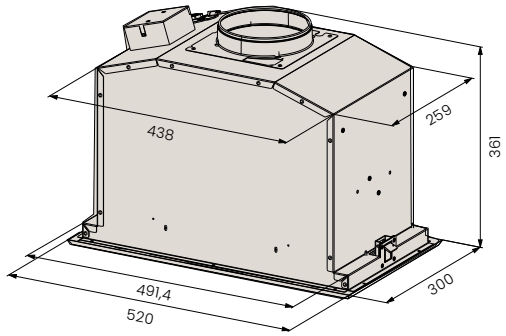

Nro	Tuote	€ alv 25,5 %
97365	dGH-5705-S2 52 cm RST	657,62



dIH-65 RST 90 cm

- kattokiinnitys
- ohjaa AC-/EC-huippuimuria
- elektromekaaniset käyttökytkimet
- tehokäynnistys (talvikäynnistys)
- kärkitieto puhaltimen käynnistä
- valaisinten nimellisteho 4 W, 4 x LED (4000 K)
- ajastintoiminto
- metalliset pestävät rasvasuodattimet
- rasvasuodattimien puhdistusmuistuttaja
- poistokanavan halkaisija 150/125 mm
- 900 x 600 x 940–1260 mm (l x s x k

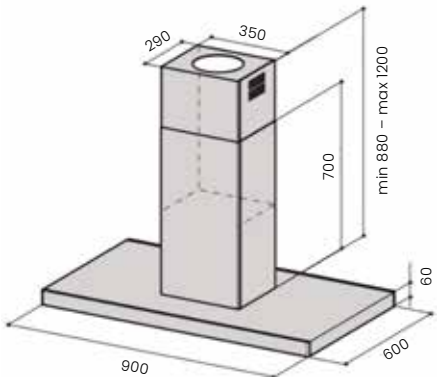

Nro	Tuote	€ alv 25,5 %
97226	dIH-6509-S2 90 cm RST	1 192,25





Seinämallit ilmanvaihdon ja huippuimurin ohjaukselle



PVK-27 valkoinen 60 cm

- kalusteeseen integroitava
- ulosvedettävä lippa syvyyden säädöllä
- varustettu KSO-125 kiinnityskauluksella
- KSO-125 venttiiliä ei ole mukana toimituksessa
- valaisinten nimellisteho 5 W, 2 x LED (E-14 kanta, 2700 K)
- metalliset pestävät rasvasuodattimet
- poistokanavan halkaisija 125 mm
- 600 x 281–361 (+26,5 mm etupaneeli) x 176.5 mm (l x s x k)
- syvyysmitta on säädettävissä välille 281–361 mm max 80 mm takatäytteen avulla





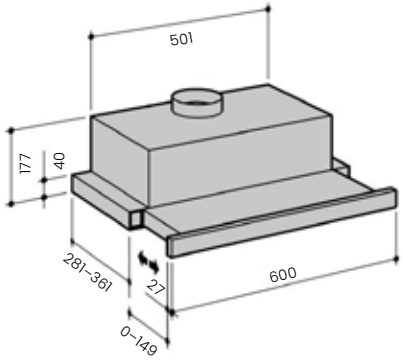

Nro	Tuote	€ alv 25,5 %
95636	PVK-2706-W 60 cm valkoinen	341,36
91051	Etupaneeli FR-27/29 60 cm RST	39,16
91053	Etupaneeli FR-27/29 60 cm musta	39,16

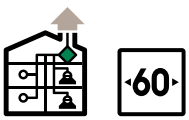







PVX-29 valkoinen 50 ja 60 cm

- kalusteeseen integroitava
- ulosvedettävä lippa syvyyden säädöllä
- tuki ulkoisen 230 VAC ja 24 VDC toimilaitteen ohjaamiseen
- kärkitieto taloautomaatiolle
- tuki ulkoiselle hälytystulolle (12–24 VDC)
- sähkötoiminen ajastettu venttiili, osittain sulkeva, säädettävä
- venttiilissä helposti puhdistettava CleanVent-pinnoite
- venttiili hyväksytty savukaasurajoittimeksi (42l/100 Pa)
- potentiaalivapaa relekärkitieto venttiilin asennosta
- valaisinten nimellisteho 5 W, 2 x LED (E-14 kanta, 2700 K)
- metalliset pestävät rasvasuodattimet
- rasvasuodattimien puhdistusmuistuttaja
- liesikuvulla ei voi ohjata ulkopuolista huippuimuria tai ilmanvaihtokonetta
- poistokanavan halkaisija 125 mm
- 500/600 x 281 (26,5 mm etupaneeli) + 176,5 mm (l x s x k)
- syvyysmitta on säädettävissä välille 281–361 mm max 80 mm takatäytteen avulla

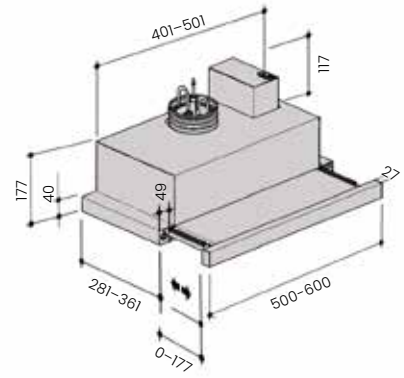

Nro	Tuote	€ alv 25,5 %
95655	Liesikupu PVX-2905-W 50 cm valkoinen	859,68
95656	Liesikupu PVX-2906-W 60 cm valkoinen	859,68
91050	Etupaneeli FR-27/29 50 cm RST	39,16
91051	Etupaneeli FR-27/29 60 cm RST	39,16
91052	Etupaneeli FR-27/29 50 cm musta	39,16
91053	Etupaneeli FR-27/29 60 cm musta	39,16
91316	Liitäntäkaapelisarja LKS-1 (lisävaruste)	24,72
91335	Savo langaton kärkitieto LKT-1	155,62

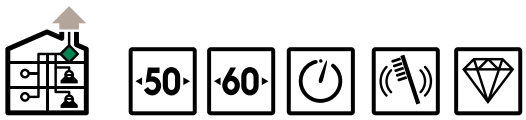

FK-81 valkoinen 50 cm

- kalusteeseen integroitava
- varustettu KSO-125 kiinnityskauluksella
- KSO-125 venttiiliä ei ole mukana toimituksessa
- mekaaniset käyttökytkimet
- valaisinten nimellisteho 6,5 W, 1 x LED-profiili (3000 K)
- metalliset pestävät rasvasuodattimet
- laajennettu kärynkeräysosa
- poistokanavan halkaisija 125 mm
- 498 x 543 x 130 mm (l x s x k)

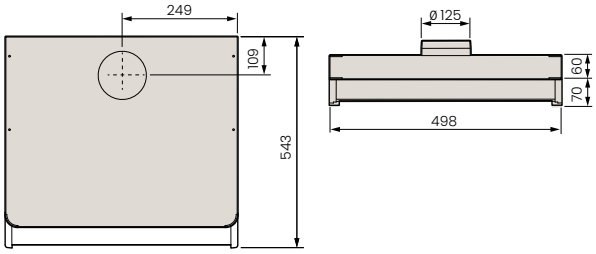



Nro	Tuote	€ alv 25,5 %
96376	FK-8105-W 50 cm valkoinen	362,70

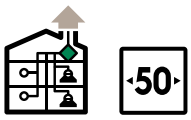

FV-83 valkoinen 50 ja 60 cm

- kalusteeseen integroitava
- sähkötoiminen ajastettu venttiili, osittain sulkeva, säädettävä
- pontentiaalivapaa relekärkitieto venttiilin asennosta
- elektroniset käyttökytkimet
- ajastintoiminto
- valaisimen nimellisteho 6,5 W, 1 x LED-profiili (3000 K)
- metalliset pestävät rasvasuodattimet
- laajennettu kärynkeräysosa
- poistokanavan halkaisija 125 mm
- 498/598 x 543 x 130 mm (l x s x k)

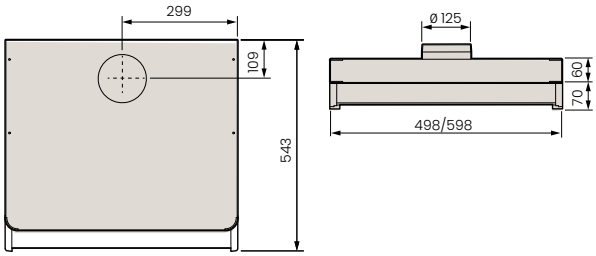



Nro	Tuote	€ alv 25,5 %
96336	FV-8306-W 50 cm valkoinen	508,28
96337	FV-8306-W 60 cm valkoinen	508,28

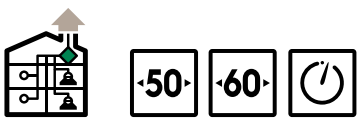



FHV-83 valkoinen 50 ja 60 cm

- kalusteeseen integroitava
- ohjaa 1-vaihe AC-huippuimuria tai ilmanvaihtokonetta AC-puhaltimilla (max 370 W)
- sähkötoiminen ajastettu venttiili, osittain sulkeva, säädettävä
- potentiaalivapaa relekärkitieto venttiilin asennosta
- tehoarvo ja 0-ohitus ohjelmoitavissa käyttökytkimistä
- elektroniset käyttökytkimet
- ajastintoiminto
- valaisinten nimellisteho 6,5 W, 1 x LED-profiili (3000 K)
- metalliset pestävät RST-rasvasuodattimet
- laajennettu kärynkeräysosa
- poistokanavan halkaisija 125 mm
- 498/598 x 543 x 130 mm (l x s x k)

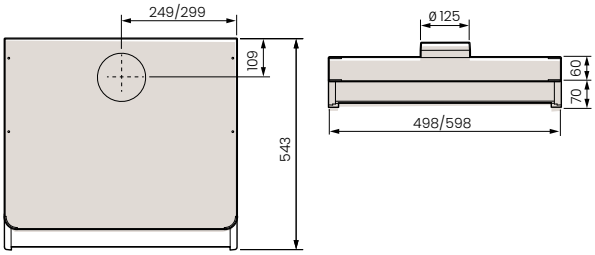

Nro	Tuote	€ alv 25,5 %
96356	FHV-8305-W 50 cm valkoinen	683,98
96357	FHV-8306-W 60 cm valkoinen	683,98







FV-82 RST 50 cm

- kalusteeseen integroitava
- ei sisällä puhaltimen ohjausta
- sähkötoiminen ajastettu venttiili, osittain sulkeva, säädettävä
- liesikupu lähettää kärkitiedon venttiilin aukiasennosta
- elektroniset käyttökytkimet
- ajastintoiminto
- valaistus 2 x 2 W LED (3000 K)
- metalliset pestävät design RST-rasvasuodattimet
- poistokanavan halkaisija 160/125 mm
- 498 x 478 x 268 mm (l x s x k)

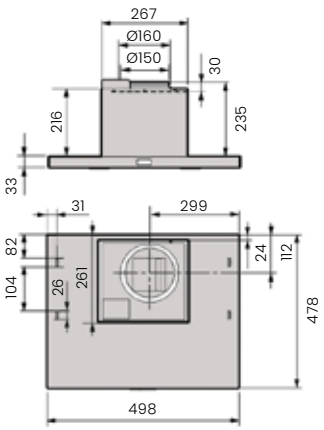

Nro	Tuote	€ alv 25,5 %
96340	FV-8205-S 50 cm RST	1 147,07
96001	Täysin sulkeva pelti 8000-sarjalle	27,36







FV-82 valkoinen 60 cm

- kalusteeseen integroitava
- ei sisällä puhaltimen ohjausta
- sähkötoiminen ajastettu venttiili, osittain sulkeva, säädettävä
- relekärkitieto venttiilin aukiasennosta
- elektroniset käyttökytkimet
- ajastintoiminto
- valaisinten nimellisteho 5,6 W, 2 x LED (3000 K)
- metalliset pestävät design RST-rasvasuodattimet
- poistokanavan halkaisija 160/125 mm
- 598 x 478 x 268 mm (l x s x k)

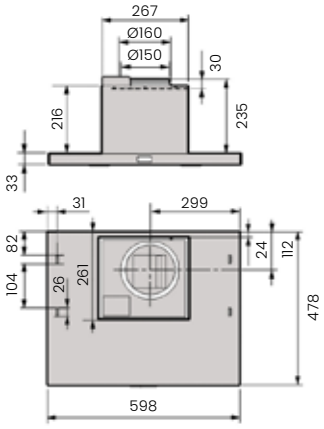

Nro	Tuote	€ alv 25,5 %
96344	FV-8206-W 60 cm valkoinen	1 154,60
96001	Täysin sulkeva pelti 8000-sarjalle	27,36





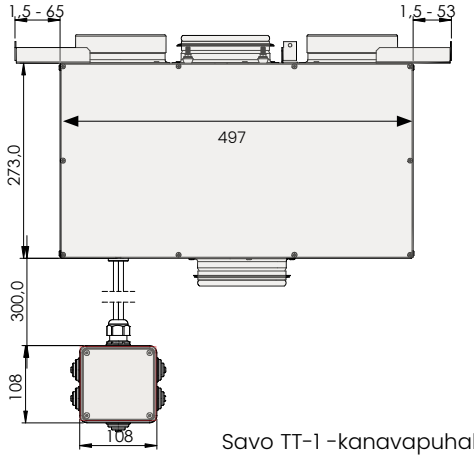

Savo TT-1 -kanavapuhallin

Talotuuletin Piilo 60 cm RST

Savon uusi Piilo-talotuuletin on helppo, tyylikäs ja huomaamaton ratkaisu ilmanvaihdon päivittämiseen nykyaikaan keittiöremonttikohteissa, joissa on ennestään talotuuletin. Asennusvalmis paketti sisältää kaiken tarvittavan. Talotuulettimen päivittäminen ei ole koskaan ollut näin helppoa!

Piilo-talotuuletinratkaisu koostuu tyylikkäästä liesikuvusta (dGH-m60), tehostusventtiilistä (mV-125) sekä hiljaisesta kanavapuhaltimesta (Savo TT-1), tarjoten erinomaisen ilmanvaihdon kotiisi. Kompakti ratkaisu mahtuu kätevästi 60 cm leveään ja 70 cm korkeaan kaapistoon, ja se sulautuu saumattomasti keittiösi ilmeeseen.

- kalusteeseen integroitava
- DUAL Modular -liesikupu on yhteensopiva Savo-tehostusventtiilisarjan mV-125 kanssa
- mekaaniset käyttökytkimet
- valaisinten nimellisteho 2,6 W, 2 x LED (4000 K)
- metalliset pestävät rasvasuodattimet
- poistokanavan halkaisija 125 mm
- 598 x 310 x 670 mm (l x s x k)

- **Talotuuletintoimitus sisältää:**
- dGH-m60 liesikuvun,
- Savo TT-1 kanavapuhaltimen,
- mV-125 tehostusventtiilin sekä
- liesikuvun ja kanavapuhaltimen välisen liukuputken

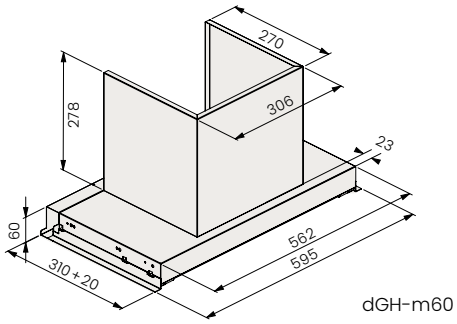

dGH-m60



Nro	Tuote	€ alv 25,5 %
91390	Talotuuletin PIILO (paketti)	1 795,91





SENSE – liesivahti joka kotiin



SENSE-liesivahti

SENSE on markkinoiden tehokkain liesivahti, joka tunnistaa tahattomat vaaratilanteet älykkäästi ja ehkäisee liesipalot tehokkaasti. SENSE hälyttää kuuluvasti ja katkaisee virran liedestä, jos se on unohtunut päälle tai kuumenee liikaa.

- lieden lämpötilan tarkkailu/mittaus
- lieden virrankulutuksen seuranta
- tunnistaa käyttäjän läsnäolon lieden lähettyvillä ja tehostaa tarkkailua silloin, kun käyttäjä ei ole paikalla
- sopii 3-vaihe liesille
- täysin automaattinen
- hälyttää aina ennen virrankatkaisua
- täyttää eurooppalaisen EN 50615 -standardin
- mittaus- ja virranhallintayksikön Bluetooth-yhteys
- tunnistaa automaattisesti erilaiset liesityypit









Safera Sense BT
Safera Sense BT -liesivahti asennetaan seinälle tai liesituulettimen alapintaan. Safera App -mobiilisovelluksella varmistat, että liesivahti on asennettu oikein juuri sinun keittiöösi.

Tiesitkö, että SENSE sopii kaikkiin sähköliesiin; perinteisiin lattialiesiin, keraamisiin liesiin ja induktiokeittotasoihin? Kaasuliesiin se ei kuitenkaan sovellu. SENSEn älykäs tekniikka vahtii puolestasi, ja voit keskittyä ruoanlaittoon turvallisesti.

SENSE ei vaadi opettelua ja se sopii kaikille käyttäjille. Mittausyksikön voi asentaa joko liesituulettimen alapintaan tai seinään liesituulettimen alapuolelle. Asentaminen on helppoa.

SENSE on täysin automaattinen – normaalisti et edes huomaa sen olemassaoloa. Mittaus- ja virranhallintayksikkö keskustelevat langattomasti; keittiössä ei siis ole turhia johtoja häiritsemässä.



Nro	Tuote	€ alv 25,5 %
94241	Liesivahti Sense 1-vaihe (BT)	547,18
94243	Liesivahti Sense 3-vaihe (BT)	547,18

UUSI TUOTE



Muunnin AC-ilmanvaihtokoneille

Muunnin poistaa täysin AC-ilmanvaihtokoneen (LTO) moottoreissa usein esiintyvän sivuäänen (sähkösirinä), joka on ominaista AC- moottoreille. Tuotetta suositellaan käytettävän aina, kun DUAL Modular liesikuvulla ohjataan AC-tekniikan IV-koneita. Muunninta ei tarvita AC-huippuimureiden kanssa.

Muunnin sijoitetaan kuivaan ja avonaiseen tilaan ja asennetaan liesikuvun EC-ohjauskaapeliin. EC2AC-muunnin muuntaa Savon DUAL Modular liesikupujen antaman EC-ohjausjännitteen AC-jännitteeksi.

- sopii 3- ja 4-nopeuksisten liesikupujen kanssa käytettäväksi
- säästömuuntajatekniikka tuottaa puhdasta siniaalto-muotoista AC-jännitettä
- maksimi antoteho 270 VA (alennetut nopeudet) ja 420 VA (maksiminopeus)
- liitäntäkaapelit (esim. MMJ) hankittava erikseen. EC-ohjauskaapeli tulee liesikuvun mukana
- kytkentäohjeet mukana pakkauksessa
- 239 x 160 x 60 mm (l x s x k)
- IP 20

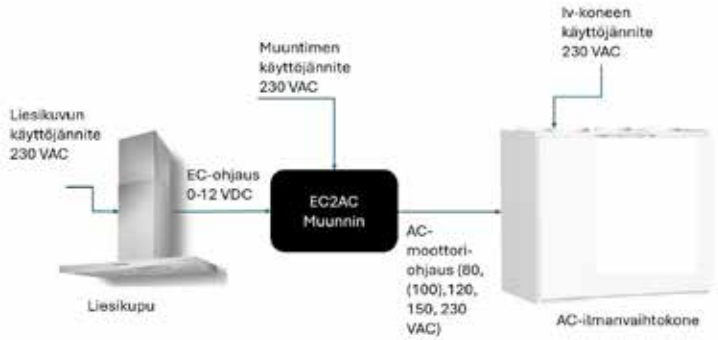

Nro	Tuote €	alv 25,5 %
96200	Savo EC2AC muunnin AC-ilmanvaihto-koneille	374,62

AC



Savo-tehostusventtiilisarja mV-125

- yhteensopiva DUAL Modular -liesikupujen kanssa
- mv-125 tehostusventtiilillä varustettu DUAL Modular -liesi-kupu ohjaa koko asunnon ilmanvaihtoa
- helposti puhdistettava CleanVent-pinnoite
- toimii palonrajoittimena
- sähkötoiminen
- ajastintoiminto (60 min.)
- KSOM-125 -venttiilityyppi
- pakkauksessa mukana tarvittava materiaali venttiilin asennukseen
- poistokanavan halkaisija 125 mm

Nro	Tuote	€ alv 25,5 %
91360	Savo-tehostusventtiilisarja mV-125	308,73





Kylmäsuojaventtiilisarja

- yhteensopiva DUAL Modular -liesikupujen kanssa
- tarvitaan silloin kun liesikupu ohjaa AC-/EC-huippu-imuria, joka poistaa ilmaa vain keittiöstä
- estää kylmän ulkoilman pääsyn takaisin keittiöön, kun liesikuvun ohjaama moottori on sammutettuna
- asennetaan liesikuvun 125 mm lähtökaulukseen
- sarjaan kuuluu jousipalautteinen kylmäsuojaventtiili (125 mm) sekä ulkoliitin (125 mm)

Nro	Tuote	€ alv 25,5 %
91370	Kylmäsuojaventtiilisarja 125 mm	31,25



savo



Kondenssiveden kerääjä

Estää kondenssiveden valumisen liesikupuun tai liesituulettimeen. Poistokanavaan kondensoituva vesi valuu kerääjään ja haihtuu pois. Ø 125/150 mm.

Nro	Tuote	€ alv 25,5 %
91101	Kondenssiveden kerääjä	65,26

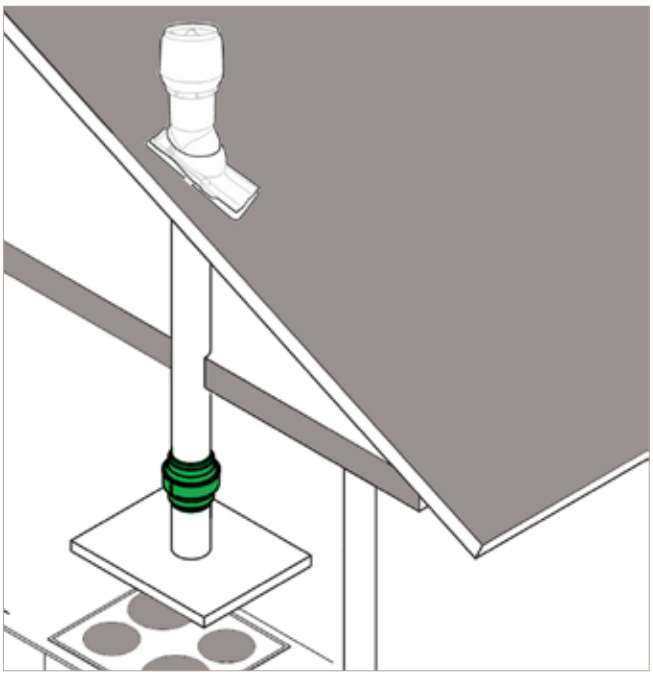

Savo AirVent -kanavaosat

Savo Airvent tuoteperheen kanavaosat on suunniteltu ja valmistettu materiaaleista, jotka eivät edistä palon etenemistä (DIN 4102-B2) yhtä herkästi kuin tavanomaiset muovit. Kaikkien osien asentamiseen, liittämiseen sekä toiminnallisuuteen on jo suunnitteluvaiheessa kiinnitetty erityistä huomiota. Airvent sarjan tuotteilla saat maksimaalisen suorituskyvyn liesituulettimestasi sekä hallitun poistoilman johtamisen niin ylä- kuin alakaappienkin rakenteista ulos. Airvent osilla voidaan toteuttaa vaativimmatkin kohteet. Täyttää Rakennusvalvonnan suositukset hallitusta poistoilman johtamisesta rakenteissa.

Nro	Tuote	€ alv 25,5
86410	AirVent-putki pyöreä Ø 150/500 mm (harmaa)	30,12
86412	AirVent-putki pyöreä Ø 150/1000 mm (harmaa)	57,73



Nro	Tuote	€ alv 25,5
86420	AirVent-yhdistäjä pyöreä (Ø 150 mm) joustava, harmaa	28,87



Nro	Tuote	€ alv 25,5
86328	AirVent-ritilä pyöreä Ø 150 mm (metalli)	28,49

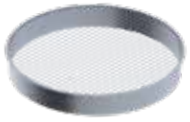

Nro	Tuote	€ alv 25,5
86353	AirVent-kulma 90 pyöreä/litteä (Ø 150/222 mm) valkoinen	47,69



Nro	Tuote	€ alv 25,5
86371	AirVent-putki litteä (222/89 mm) 80 mm (harmaa)	56,48



Nro	Tuote	€ alv 25,5
86374	AirVent-pystykulma litteä (harmaa)	44,55



Nro	Tuote	€ alv 25,5
86390	AirVent-yhdistäjä litteä (222 x 89 mm) (harmaa)	32,63





Nro	Tuote	€ alv 25,5
25714	Tuuletusritilä 500 x 80 mm (alumiini)	13,30



Paine-erokytkin PEK-1

Savo PEK-1 avulla saat IV-koneen tarvitseman kärkitiedon, mikäli liesituulettimessa- tai kuvussa ei ole tätä ominaisuutta. Pakkauksessa mukana kaikki asennustarvikkeet ja 1 x 2m paineletku. Tiiveysluokka IP-54.

Nro	Tuote	€ alv 25,5 %
91331	Paine-erokytkin PEK-1	83,46



Savo langaton kärkitieto

Kun liesikuvulta tai -tuulettimelta ei ole mahdollista tuoda kärkitietoa ilmanvaihtokoneelle (LTO) kaapelia pitkin, voidaan käyttää langatonta kärkitietoratkaisua. Savon langaton ratkaisu koostuu lähettimestä, vastaanottimesta ja apureleestä. Langaton yhteys toimii jopa 30 m asti. Mikäli liesituuletti-messa ei ole kärkitieto-ominaisuutta tilaa lisäksi PEK-1.

Nro	Tuote	€ alv 25,5 %
91335	Savo langaton kärkitieto LKT-1	155,62



Ottoseal S70 -silikoni

Kuumuudenkestävä mattamusta silikoni kätevässä tuubissa huullosasennukseen. Varastotuote.

Nro	Tuote	€ alv 25,5 %
86224	Ottoseal S70 silikoni	25,55

ASENNUSVINKKEJÄ

Valitse halkaisijaltaan riittävän suuri poistokanava.

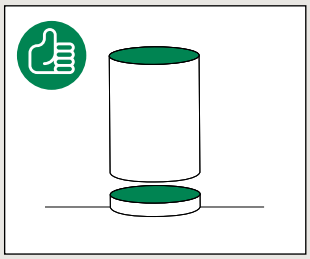

Vältä poistokanavassa ylimääräisiä mutkia.

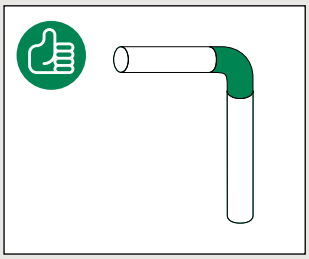

Käytä viistettyjä supistajia.

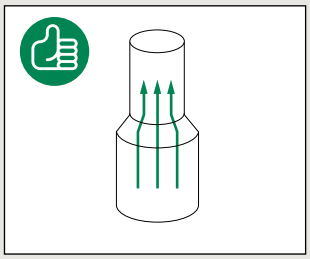

Käytä pyöristettyjä poistokanavan mutkia, älä käytä kulmia.

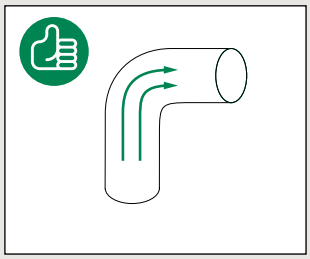

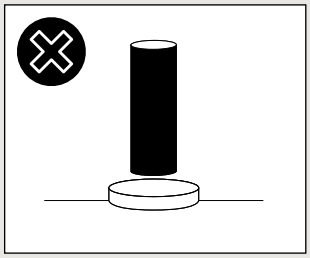

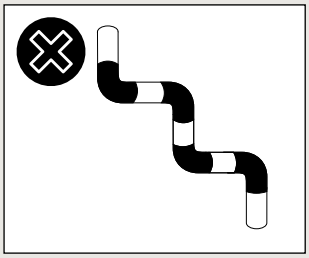

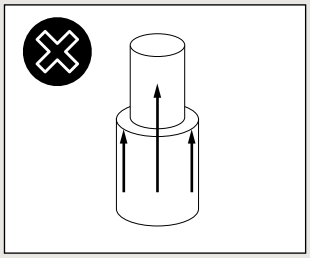

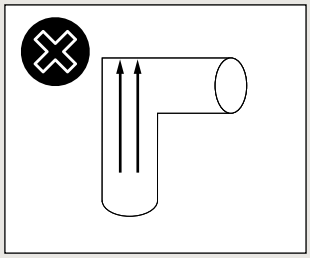

KÄYTTÖVINKKEJÄ

KÄYTTÖ

- Kytke liesituuletin päälle noin viisi minuuttia ennen ruoanvalmistusta, jotta tarvittava ilmavirta muodostuu.
- Riittävällä nopeudella toimiva liesituuletin kerää tehokkaasti ruoanvalmistuksessa syntyviä höyryjä ja käryjä.
- Muista jälkikäyttö ruoanvalmistuksen jälkeen!

KORVAAVA ILMA

Varmista, että keittiöön tulee riittävästi korvaavaa ilmaa, kun liesituuletin on käytössä.

JÄLKITUULETUS

Ajastintoiminnolla varustetut mallit voidaan ohjelmoida toimimaan ruuanlaiton jälkeen viisi minuuttia, jonka jälkeen liesituuletin pysähtyy automaattisesti.

RASVASUODATTIMIEN PUHDISTUS

- Liesikupu kerää tehokkaasti ruoanvalmistuksessa syntyviä höyryjä ja käryjä. Puhdista rasvasuodattimet 30 käyttötunnin tai vähintään kahden kuukauden välein tai silloin, kun puhdistuksen muistutuksen merkkivalo syttyy.
- Pese suodattimet käsin tai astianpesukoneessa miedolla pesuaineella.

MUIDEN PINTOJEN PUHDISTUS

- Liesikupu on pidettävä puhtaana. Rasvaroiskeet tulee puhdistaa säännöllisesti. Älä käytä puhdistukseen hankaavia tai syövyttäviä aineita tai sieniä. Käytä metallipintoihin soveltuvia puhdistusaineita. Noudata aina pesuainepakkauksen ohjeita.
- Puhdista liesikupu vähintään kahden kuukauden välein!

AKTIIVIHIILISUODATTIMEN VAIHTO

- Liesituulettimissa, jotka on varustettu aktiivihiilisuodattimella, tulee suodatin vaihtaa 120 käyttötunnin tai vähintään 6 kuukauden välein tai silloin kun vaihdon muistutuksen merkkivalo syttyy.
- Hanki uusi mallikohtainen aktiivihiilisuodatin!

AKTIIVIHIILISUODATTIMIEN PESU JA UUDELLEEN AKTIVOINTI

- Useassa mallissa on saatavana pestävät ja uudelleen aktivoitavat aktiivihiilisuodattimet. Voit pestä ja käyttää aktiivihiilisuodattimia useaan kertaan.
- Esim Neron suodattimet ovat jopa 8 kertaa uudelleen aktivoitavissa. Noudata suodattimien huollossa annettuja ohjeita ja pesu-/kuivatusaikoja.
- Älä kierrä tai lyö suodattimia kuivaksi.

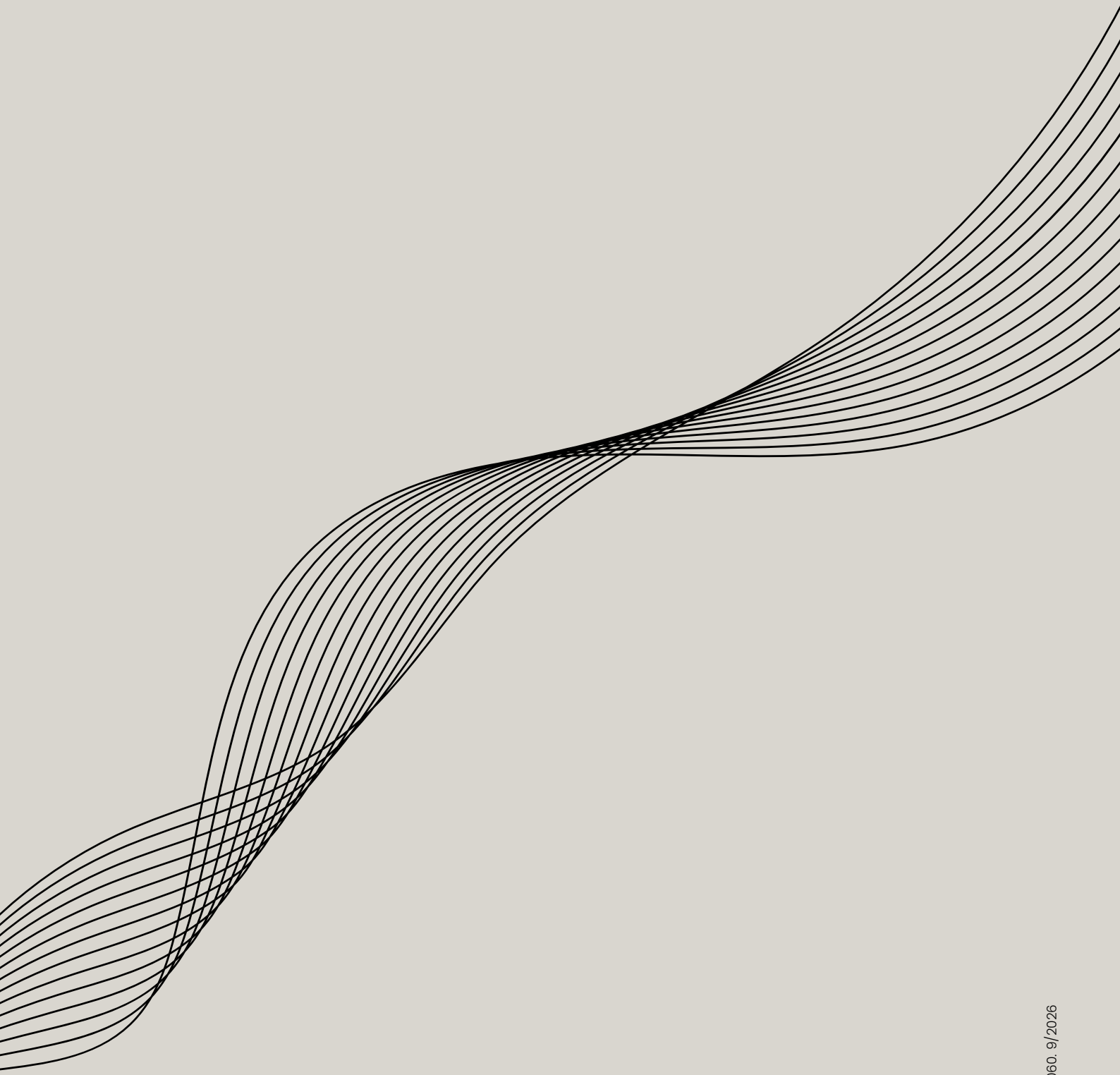

savo

Savo Design & Technic Oy
Kisällintie 3,
01730 Vantaa

www.savo.fi

Pidätämme oikeuden muutoksiin ArtNo 00060. 9/2026